2024/2025

DFM ITALIA

I NOSTRI CONTATTI

info@dfmitalia.eu

ORDINI/DISPONIBILITÀ:
ordini@dfmitalia.eu

LOGISTICA:
rfiorenzano@dfmitalia.eu

UFFICIO TECNICO/PREVENTIVAZIONE:
lazzone@dfmitalia.eu

ASSISTENZA POST VENDITA:
supportotecnico@dfmitalia.eu

AMMINISTRAZIONE:
amministrazione@dfmitalia.eu

Consigli sui prodotti

Consegna puntuale

Assistenza tecnica

Supporto all'installazione

DISTRIBUZIONE & PRODUZIONE MATERIALI PER PISCINE

DFM ITALIA è specializzata nel commercio di materiali di qualità per la realizzazione di piscine pubbliche e private, propone materiali forniti dai migliori produttori a livello internazionale per garantire la qualità degli stessi. La gamma di questi ultimi offre soluzioni a 360° per la realizzazione di piscine complete e di grande estetica e qualità. DFM ITALIA è alla continua ricerca di innovazioni che migliorino il comfort e l'utilizzo tecnologico dei componenti, supportando l'installatore verso l'obiettivo primario della soddisfazione del Cliente finale.

DFM ITALIA si occupa della distribuzione di accessori & materiali per la costruzione di piscine pubbliche e residenziali, segue i Clienti anche nella progettazione, consulenza ed assistenza post-vendita: essi sono contributi fondamentali per poter garantire un elevato livello di servizio sotto ogni punto di vista.

DFM ITALIA è presente sul territorio nazionale con due depositi, adibito alla distribuzione nel centro-sud Italia, situato a Misano Adriatico(RN) e uno destinato alla distribuzione nel nord Italia ubicato a Bodio Lomnago (VA).

PISCINE RESIDENZIALI

Progettate per inserirsi perfettamente in qualsiasi contesto architettonico e costruite rispettando i desideri e le esigenze del Cliente, le piscine residenziali DFM ITALIA assicurano un'accurata attenzione al design del prodotto, offrendo il supporto di personale tecnico dedicato, altamente qualificato, in grado di offrire soluzioni che migliorino il comfort e l'utilizzo tecnologico dei componenti.

PISCINE PUBBLICHE

I Resort più esclusivi, portano la firma DFM ITALIA, capace di coniugare design estetico ricercato e massima efficienza in termini di ricavi di esercizio.
I materiali offerti, dalla progettazione fino alla costruzione, sono totalmente conformi alla normativa UNI 10637/2024.

CENTRI BENESSERE

DFM Italia propone un nuovo concetto di Wellness, la HOME SPA, per creare e vivere la propria Area Benessere nell'intimità della propria abitazione, anche in spazi ristretti!
Grazie al concetto proposto con EMOTIONLIFE, il benessere può essere vissuto anche nella quotidianità senza necessariamente attendere viaggi e momenti di svago al di fuori del proprio background. La Home Spa è una realtà possibile, e non ha sempre bisogno di grandi spazi. Il wellness moderno ha fatto proprie le tradizioni di varie culture, proponendone la versione contemporanea con proposte innovative: Hammam, Bagno turco, Sauna finlandese, appartengono alla tradizione di diversi paesi, mentre Vasche e Mini piscine idromassaggio, Docce emozionali, Cromoterapia e Aromaterapia rappresentano la contemporaneità.
Le Home Spa vengono progettate adattandosi alle dimensioni degli spazi domestici dando così un valore aggiunto ed integrando innovazioni tecnologiche user friendly per garantire gli effetti benefici nei momenti di relax a casa tua.

LE NOSTRE SEDI

SEDE DI BODIO LOMNAGO (VA)

SEDE DI MISANO ADRIATICO (RN)

BODIO LOMNAGO (VA)
Sede Amministrativa & deposito nord:
Via Mottarone, 16/14
21020 - Bodio Lomnago (VA) -ITALIA
Tel: 0541 658382

MISANO ADRIATICO (RN)
Filiale centro sud:
Via Larga, 18
Magazzino 3
Via Larga , 31
47843 - Misano Adriatico (RN) ITALIA
Tel: 0541 658382

Formazione Tecnica

Forza Vendita sul Territorio

Parti di Ricambio

Assistenza Tecnica Pre-Vendita

Assistenza Post-Vendita

Customer Service nelle nostre sedi di Bodio L. e Misano A.

Showroom

Ampia gamma di Prodotti e Marchi

Supporto Marketing

CHI SIAMO

dfmitaliasrl.com

https://www.dfmitaliasrl.com/

PAGINE SOCIAL

Instagram

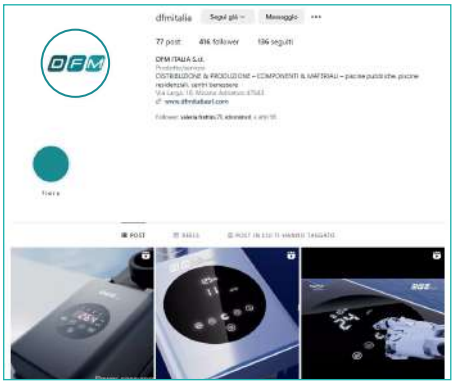

www.instagram.com/dfmitalia

Facebook

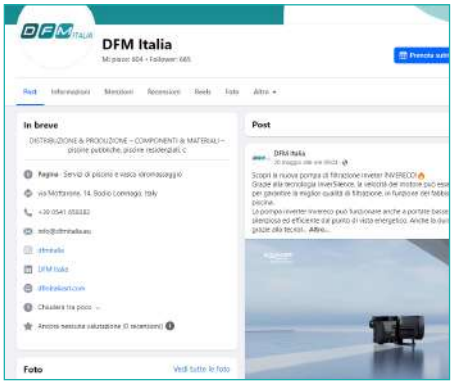

https://www.facebook.com/profile.

Linkedin

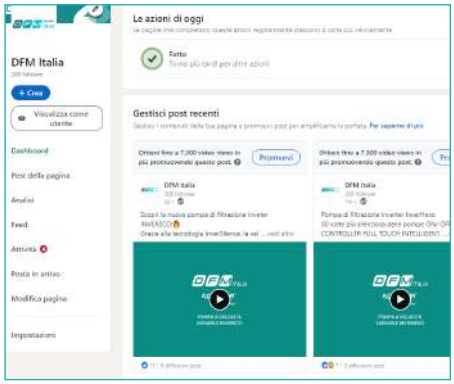

https://www.linkedin.com/company/dfm-italia-original/mycompany/

EMOTIONLIFE
WELLNESS & SPA

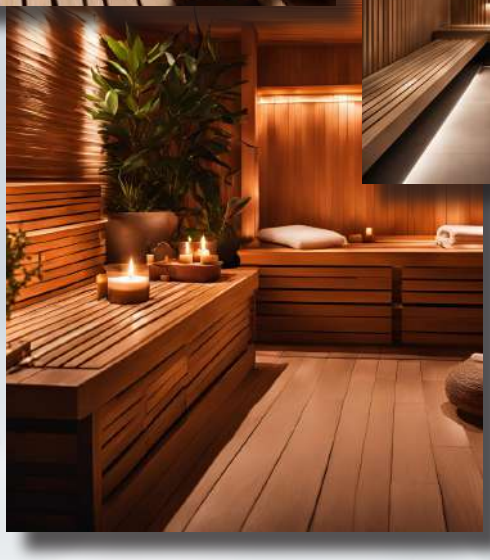

Il futuro appartiene
a coloro che credono
nella bellezza dei propri sogni.
Sogna nelle nostre HOME SPA...

RISPARMIO ENERGETICO

Norma EN17645
La norma UNI EN 17645:2022 nasce per colmare il vuoto normativo nel campo delle prestazioni ambientali delle piscine, oltre che per migliorare l'efficienza dei prodotti presenti sul mercato e per incoraggiarne lo sviluppo di nuovi maggiormente efficienti dal punto di vista energetico e del rispetto dell'ambiente, senza dimenticare la promozione di buone pratiche in termini di sostenibilità, quali risparmio energetico ed idrico, riduzione del rumore ecc.
Inoltre, la norma UNI EN 17645:2022 si pone il fine di creare una classificazione delle piscine in funzione dell'impatto ambientale, con particolare attenzione al consumo energetico.
Lo scopo precisa che la norma si applica SOLO alle piscine ad uso domestico, installate esternamente ed in modo permanente, perciò NON si applica a:
-piscine coperte
-spa domestiche coperte dalla EN 17125
-piscine pubbliche spa ad uso pubblico
-mini-piscine coperte dalla EN 16927
-piscine giocattolo
-piscine amovibili (non-permanently installed pools)

Classificazione da A a F
La norma definisce una metodologia di classificazione ambientale sia per quanto riguarda la piscina nella sua interezza sia per le singole apparecchiature della piscina. La classificazione viene rappresentata da una codifica in lettere da A ad F, ove A indica la miglior valutazione ambientale e F la meno virtuosa.
Tale classificazione e relativa etichettatura, consente al consumatore finale di comprendere e riconoscere le caratteristiche peculiari della piscina al momento dell'acquisto. Inoltre, l'etichetta dovrà essere riportata anche nel caso in cui alcuni componenti vengano installati successivamente (ad esempio la copertura ed il sistema di riscaldamento).

Elenco delle apparecchiature oggetto di classificazione

Struttura della vasca
(strutture interrate o fuori terra) :
> Classe della struttura
> Valore del Bilanciamento Termico Naturale (NTB), espresso in W/m2
> Superficie delle pareti e del fondo della piscina utilizzata per i calcoli del NTB
> Classe di impermeabilità della vasca

Sistema di trattamento dell'acqua :
> Classe di efficienza delle prestazioni ambientali del sistema di trattamento acqua
> Potenza assorbita in modalità attiva e in modalità stand-by, espressa in W
> Livello di rumorosità, se applicabile
> Pittogrammi che indicano se l'apparecchiatura è autonoma o collegata alla retevasca

Illuminazione :
> Classe di efficienza energetica del o degli impianti di illuminazione
> Potenza assorbita in modalità attiva e in modalità stand-by, calcolata in W
> Pittogrammi che indicano se l'apparecchiatura è autonoma o collegata alla rete

Pompa di filtrazione :
> Classe di efficienza energetica della pompa di filtrazione (Eff pompa)
> Potenza assorbita in modalità attiva e in modalità stand-by, espressa in W
> Livello di rumorosità, espresso in dB
> Pittogrammi che indicano se l'apparecchiatura è autonoma

Impianto idraulico :
> Classe di efficienza delle prestazioni ambientali dell'eco-concezione dell'impianto idraulico (sono presi in considerazione i seguenti criteri: perdita di carico, distanza tra il locale tecnico e la vasca, quantità e tipo di raccordi utilizzati, velocità dell'acqua nei tubi)

Copertura (galleggiante a pelo d'acqua o posizionata a livello del bordo piscina) :
> Bilanciamento Termico Naturale (W/m^2)
> Coefficiente di riduzione energetica (%)
> Coefficiente di riduzione dell'evaporazione (RCI in %)
> Potenza assorbita in modo attivo e in modalità stand-by, espressa in W
> Valore del Bilanciamento NTB, in W/m2
> Pittogrammi che indicato se l'apparecchiatura è autonoma

Impianto di riscaldamento della piscina:
> Classe del dispositivo di riscaldamento
> Coefficiente di riduzione energetica
> SCOP (coefficiente di efficienza stagionale) dell'impianto e la corrispondente classe di efficienza delle prestazioni ambientali
> Potenza assorbita in modalità attiva e in modalità stand-by, in W
> Livello di rumorosità, in dB
> Pittogrammi che indicano se l'apparecchiatura è autonoma

L'efficienza energetica globale della piscina
La valutazione dell'efficienza delle prestazioni ambientali delle piscine si basa su 3 coefficienti calcolati in funzione della prestazione energetica di ogni apparecchiatura:

> 1 coefficiente derivato dalla classe energetica di ogni apparecchiatura
> 1 coefficiente corrispondente alla durata media di utilizzo dell'apparecchiatura
> 1 coefficiente derivato dall'energia consumata da ciascuna apparecchiatura

Applicazioni pratiche:
La norma è attualmente applicata solo su base volontaria ma ha il vantaggio di portare elementi concreti ai consumatori per confrontare prodotti diversi su base oggettiva. contemporaneamente, il professionista si pone con un vero e proprio consulente tecnico, avendo a disposizione una chiara classificazione per accompagnare il consumatore nella scelta delle apparecchiature più performanti sotto ogni punto di vista.
Per quanto riguarda l'efficienza energetica globale della piscina, sono in fase di sviluppo ulteriori strumenti che consentano al professionista di calcolarla, semplicemente fornendo tutti i dati dei singoli prodotti installati.

DFM aquatech group Story

1983

Nasce Aquatech, specializzata nella progettazione e distribuzione di pulitori automatici per piscine

2000

Aquatech diventa produttore di coperture isotermiche e invernali per piscine pubbliche e residenziali

2006

Aquatech realizza appositi stampi tecnologici per la rivoluzionaria realizzazione di coperture automatiche di sicurezza a tapparella

2010

Aquatech acquisisce DFM ITALIA dando vita al binomio produttivo-commerciale che oggi caratterizza l'essenza del Gruppo

2017

DFM ITALIA inaugura la nuova sede di Misano Adriatico (RN)

2018

DFM ITALIA incrementa la rete vendita per una presenza sempre più capillare sul territorio

2019

DFM ITALIA estende la commercializzazione dei suoi prodotti al mercato estero

2020

DFM ITALIA acquisisce il terzo magazzino dedicato alla progettazione ed allo stoccaggio del materiale

2022

Aquatech e DFM ITALIA espandono i loro confini e inaugurano la nuova sede di Bodio Lomnago (VA)

2023

Aquatech Group Investe nell'industria 4.0 incrementando la propria capacità produttiva

2024

Il Gruppo Aquatech - DFM Italia presenta sul mercato il nuovo progetto Wellness: EMOTIONLIFE.

LA NOSTRA FORMAZIONE TECNICA

DFM ITALIA Academy

Formazione tecnica al servizio dei professionisti

Da sempre il nostro Gruppo crede fermamente nella necessità di supportare i professionisti del settore piscina, con costante formazione tecnica e commerciale per fornire un ulteriore valore aggiunto. Oltre alla presentazione dei nuovi prodotti inseriti ogni stagione, il Gruppo DFM Aquatech si pone l'obiettivo di condividere con i propri partner le strategie commerciali che sono alla base della scelta delle nuove tecnologie, il loro posizionamento sul mercato ed ovviamente le loro applicazioni pratiche.
Ciò è attuabile grazie alle strutture DFM presenti nel territorio italiano, con sale corsi attrezzate con prodotti funzionanti e tramite il programma Grand Tour, che ha lo scopo di organizzare sessioni di formazione tecnica in tutta Italia.
Grazie a queste importanti attività, i nostri partner saranno sempre maggiormente preparati nel dare un servizio di alta qualità ai consumatori finali, distinguendosi come realtà di eccellenza del settore piscina e preservando un elevato valore aggiunto alla loro attività.

Le sessioni formative di DFM – Aquatech Academy sono tenute dallo staff delle due aziende, a seconda degli argomenti trattati:
-Product Manager: novità prodotti, nuove tecnologie, applicazioni pratiche, simulazione di installazione, risoluzione problemi
-Direzione Commerciale: trend ed analisi di mercato, posizionamento prodotti, strategie commerciali
-Ufficio Tecnico DFM: approfondimenti normativi (UNI 10637), consulenza impiantistica e supporto tecnico
-Ufficio Tecnico Aquatech: approfondimenti normativi su sicurezza e coperture (UNI 11718), tecnologia e brevetti Aquatech

Oltre ai relatori interni alle nostre strutture, ci avvaliamo anche del supporto dei tecnici specializzati delle aziende produttrici, di consulenti di spicco in ambito nazionale ed internazionale e delle associazioni di categoria del settore piscina

PROGETTAZIONE
& PRODUZIONE
COPERTURE PER
PISCINE
DISTRIBUZIONE
& PRODUZIONE
COMPONENTI
PER PISCINE

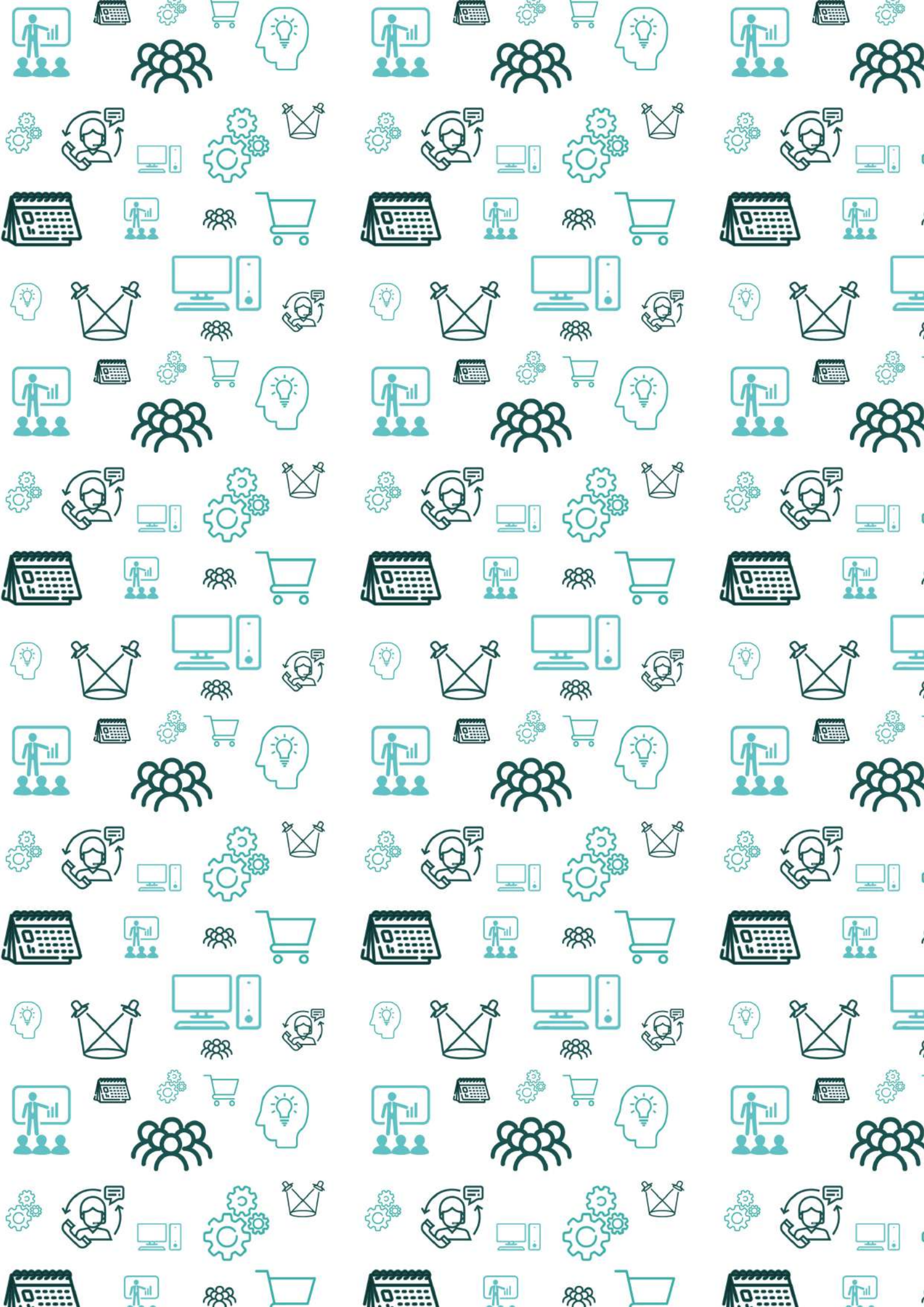

Indice

01 Filtrazione

02 Accessori di Circolazione ABS e INOX

03 Illuminazione

04 Idromassaggio

05 Trattamento Acqua

06 Riscaldamento e Deumidificazione

07 Pulitori Automatici e Accessori

08 Strutture e Kit

09 Rivestimenti e Bordi

10 Complementi

11 Competizione

12 Prodotti Chimici e Tester

13 Vasche Idromassaggio

14 Coperture

15 Raccorderia

FILTRAZIONE

01

Filtri Residenziali

1.1

1.1 SINTESI NORMA UNI 10637/2024

La norma UNI10637/2024 con riferimento all'Atto di Intesa Stato - Regioni del 2003 fornisce una dettagliata classificazione delle piscine e definisce i requisiti di progettazione, costruzione e gestione dei relativi impianti. La suddetta norma si applica a tutte le piscine alimentate con acqua potabile. Di seguito abbiamo cercato di riassumere con una serie di tabelle semplici e chiare la classificazione delle piscine, i tempi di ricircolo ad esse associate e le caratteristiche principali dei filtri utilizzabili, in modo da facilitare la comprensione e l'applicazione.

Le piscine vengono divise in 4 tipi:

Tipo A: piscine aperte al pubblico o ad un'utenza identificabile, con o senza il pagamento di un biglietto.

- **Categoria A1:** piscine pubbliche, come quelle comunali.
- **Categoria A2:** piscine ad uso collettivo, inserite in strutture adibite principalmente ad altre attività ricettive o al servizio della collettività (alberghi, agriturismi, campeggi, palestre, scuole, etc.).
- **Categoria A3:** piscine per il gioco acquatico.

Tipo B: piscine condominiali, destinate all'uso esclusivo degli abitanti del condominio e dei loro ospiti:
- **Categoria B1:** Superiori a 4 unità abitative
- **Categoria B2:** Fino a 4 unità abitative

Tipo C: piscine ad uso riabilitativo e curativo, collocate all'interno di strutture propedeutiche.

Tipo D: piscine al servizio di unità abitative monofamiliari, bifamiliari, trifamiliari e quadrifamiliari.

CLASSIFICAZIONE PISCINE	ESEMPLIFICAZIONE PER DESTINAZIONE D'USO (ELENCO NON ESAUSTIVO)	CATEGORIE SECONDO ACCORDO SRPA 2003	CLASSIFICAZIONE SECONDO UNI 10637:2016
PISCINA DI TIPO 1	Piscine pubbliche Piscine per utilizzo ricreativo	a/1)	A/1
	Parchi acquatici	a/3)	A/3
PISCINA DI TIPO 2	- Piscine di alberghi e Hotel - Piscine di campeggi - Piscine do agriturismi - Piscine di complessi ricettivi extra alberghieri - Piscine di club e circoli aziendali, militari, sportivi... - Piscine di palestre e centri estetici, centri olistici, senza Direzione Sanitaria (o non riconosciuti dal SSN) - Piscine di scuole e convitti	a/2)	A/2
	-Piscine condominiali (*)	b)	B
	-Piscine di RSA -Piscine terapeutiche (termali e non) con Direzione Sanitaria (o riconosciute dal SSN)	c)	C
PISCINA DI TIPO 3	Se destinate esclusivamente all'utilizzo seguente: -Piscine per tuffi -Piscine per addestramento militare -Piscine per addestramento al salvataggio -Piscine per subacquei		

Gli impianti di filtrazione devono essere realizzati in modo da garantire un tempo di ricircolo minore o uguale a quello della seguente tabella. I tempi di ricircolo indicati sono valori massimi riferiti a esperienze con punte di frequenza di 1 bagnante ogni 3 m^3 di superficie della piscina. Questi tempi dovrebbero essere ridotti nel caso di piscine a carico di bagnanti elevato come le zone di idromassaggio.

Tempi di ricircolo		Classificazione Piscine Piscina di tipo 1 - 2 - 3
A	Zone per tuffi ed attività subacquee con profondità ≥ 3	6
B	Vasche nuotatori con profondità > 1,35 m, omologabili per competizioni ufficiali	4
C	Zona con profondità > 1,35 m, escluse le vasche di ciò al punto B	3
D	Zone con profondità > 0,6 m e ≤ 1,35 m	2,5
E	Zone con profondità > 0,4 m e ≤ 0,6 m	1
F	Zone con profondità ≤ 0,4 m	0,5
G	Vasche da onde	2
H	Zone di ammaraggio acquascivoli*)	1
I	Fiumi/Torrenti con profondità ≤ 0,8 m	1
J	Fiumi/Torrenti con profondità > 0,8 m	2
K	Vasche ad uso riabilitativo	**)
*) **)	Per le zone di ammaraggio come definite dalla UNI 1069 - 1, il volume al quale applicare il tempo di ricircolo deve essere calcolato considerando la profondità convenzionale di 1 m. In caso di presenza di acquascivoli di tipo particolare (per esempio, con arrivo in catch unit, così come definita nella UNI EN 1069 - 1, o situazioni analoghe) i tempi di ricircolo devono essere adeguatamente ridotti, in funzione dell'utilizzo della struttura. Si applicano i tempi di ricircolo del presente prospetto, fatte salve eventuali restrizioni da definire con la direzione sanitaria in sede di progettazione, in relazione alla destinazione d'uso dell'impianto ed alla tipologia dell'utenza	

Caratteristiche per filtri a masse filtranti

OBBLIGO DI PIASTRA DI SEPARAZIONE DELLE MASSE	PRESSIONE DI COLLAUDO	N° MINIMO DI FILTRI UTILIZZABILE	DIAMETRO MINIMO DI FILTRO UTILIZZABILE
PISCINE TIPO A - B - C CON FILTRO Ø > 1000 mm	≥ 1,5 PRESSIONE MASSIMA DI ESERCIZIO CON MINIMO 350 Kpa	PISCINE DI TIPO A: ≥ 2 PISCINE DI TIPO 2 ≤ 100 m^2: ≥ 1	PISCINE TIPO A: Ø ≥ 500 mm

ALTEZZA E VELOCITA' MINIMA STRATO FILTRANTE PER FILTRI MONOSTRATO		
PISCINE TIPO A - B - C CON FILTRO Ø ≤ 1000 mm	PISCINE TIPO D CON FILTRO Ø ≤ 1000 mm	PISCINE QUALSIASI TIPO CON FILTRO Ø > 1000 mm
600 mm	400 mm	800 mm
≤ 35 m/h	≤ 40 m/h	≤ 50 m/h

ALTEZZA E VELOCITA' TOTALE MINIMA DEL RIEMPIMENTO DEI FILTRI A MASSE ETEROGENEE		
Ø FILTRO ≤ 1000 mm	Ø FILTRO ≤ 1000 mm	Ø FILTRO > 1000 mm
ALTEZZA ≥ 400 mm	ALTEZZA ≥ 400 mm	ALTEZZA ≤ 800 mm
≤ 50 m/h	≤ 50 m/h	≤ 50 m/h

Caratteristiche dei filtri a masse

FILTRI A MASSE PER PISCINE CON Ø < 500 ≤ A 1000	FILTRI A MASSE PER PISCINE CON Ø > 1000
TIPO A CON Ø ≥ 500 E Ø ≤ 1000 mm TIPO B E C CON Ø ≤ 1000 mm TIPO D Possono avere qualsiasi sistema di distribuzione interna dell'acqua che garantisca un flusso uniforme da interessare la totalità delle masse filtranti	TIPO A - B - C CON Ø > 1000 mm Devono essere dotati di sostegno delle masse filtranti e di supporto a piastra o a campana portante il sistema di distribuzione e ripresa
PER TUTTI I FILTRI	
PRESSIONE MASSIMA DI ESERCIZIO 2,5 bar / PRESSIONE DI COLLAUDO 3,75 bar	

Altezza minima dello strato filtrante filtri monostrato

FILTRI A MASSE PER PISCINE CON Ø ≤ 500 ≤ A 1000	ALTEZZA MINIMA DELLO STRATO FILTRANTE
FILTRI CON Ø ≤ 1000 mm PER PISCINE A - B - C FILTRI CON Ø > 1000 mm	600 mm 800 mm

1.1 FILTRO HAYWARD

5 ANNI GARANZIA

ESCLUSIVA DFM ITALIA ESCLUSIVA

HAYWARD

- Filtro laminato a sabbia realizzato in poliestere rinforzato di alta qualità.
- Collettore e diffusori ad alta resistenza in PVC e PP.
- Coperchio in ABS Ø 210 con viti inox, manometro e valvola di spurgo dell'aria.
- Tubo drenante per lo scarico dell'acqua.
- Velocità di filtrazione: 50 m3/h/m2
- Pressione massima di lavoro: 2,0 bar.
- Valvola selettrice compresa nel prezzo.
- La sabbia non è inclusa.

CODICE	DESCRIZIONE	PORTATA m^3/h	ATTACCHI	SUPERFICIE DI FILTRAZIONE m^2	SABBIA KG
040150500	FILTRO HAYWARD 500	10	1" ½	0,20	85
040150600	FILTRO HAYWARD 600	14	1" ½	0,28	150
040150780	FILTRO HAYWARD 780	22	2"	0,48	300
040150900	FILTRO HAYWARD 900	32	2"	0,64	450

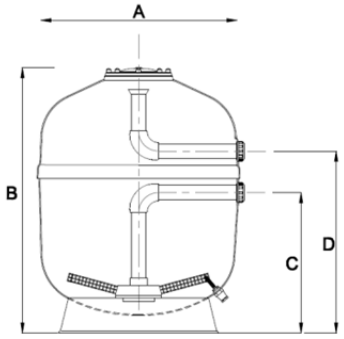

CODICE	DIMENSIONI mm A	B	C	D
040150500	500	630	265	425
040150600	600	690	285	445
040150780	780	830	355	560
040150900	900	950	450	655

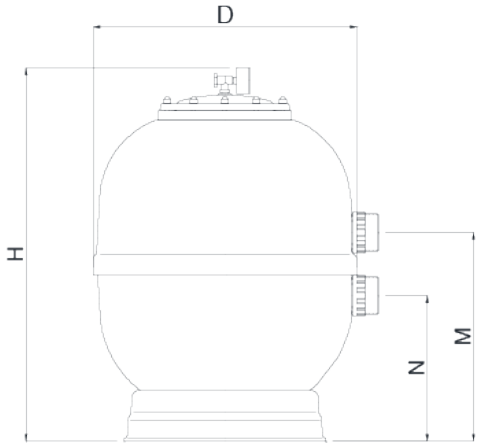

- Filtro laminato realizzato in resina poliestere e fibra di vetro.
- Ottima finitura esterna in gel-coat.
- Colore filtro: Ral 5018.
- Scarico acqua da 1/4".
- Coperchio nero con viti, apertura 200 mm
- Temperatura massima di esercizio: 50° C
- Sabbia non inclusa

Coperchio nero

CODICE	DESCRIZIONE	ATTACCHI	PORTATA m³/h	SABBIA Letto H CARICO kg 04-08
040160500	FILTRO RIVIERA Ø500	1 ½"	9,5	95
040160600	FILTRO RIVIERA Ø600	1 ½"	15	125
040160750	FILTRO RIVIERA Ø750	2"	22	290
040160900	FILTRO RIVIERA Ø900	2"	32	500

CODICE	DIMENSIONI mm			
	D	H	M	N
040160500	500	770	415	290
040160600	600	850	455	330
040160750	750	945	555	325
040160900	900	1050	600	390

Cono diffusore

Collettore 1"

CODICE	DESCRIZIONE
040202112	VAL. SEL. LATERALE CON RACC. 1 1/2
040202200	VAL. SEL. LATERALE CON RACC. 2

1.1 FILTRO KRIPSOL S1

NEW

KRIPSOL

3 ANNI GARANZIA

ESCLUSIVA DFM ITALIA ESCLUSIVA

Nuovo filtro in VTR rinforzato:

Corpo filtro in poliestere rinforzato con fibra di vetro per una maggiore resistenza

- 4 modelli disponibili da 10 a 32 m3/h, per tutti i tipi di piscine e trattamenti chimici
- Idraulica ottimizzata: diffusore a doppio strato di candelette laterali in S1-800 e S1-900 per una ridotta perdita di carico
- Velocità di filtrazione 50 m3/h/m2
- Pressione massima di esercizio: 1,6 kg/cm2
- Pressione di test: 3,5 kg/cm2
- Capacità di filtrazione: 40 – 50 micron
- Per piscine residenziali fino a 189 m3
- Valvola multivia laterale e manometro inclusi
- Stabilità perfetta grazie alla sua base in poliestere

CODICE	DESCRIZIONE	ATTACCO	PORTATA m³/h	SABBIA Kg
040101500	Filtro S1 - VTR rinforzato - D.500 C/V. SEL	1 ½"	10	100
040101600	Filtro S1 - VTR rinforzato - D.600 C/V. SEL	1 ½"	15	150
040101800	Filtro S1 - VTR rinforzato - D.800 C/V. SEL	2"	24	350
040101900	Filtro S1 - VTR rinforzato - D.900 C/V. SEL	2"	32	450

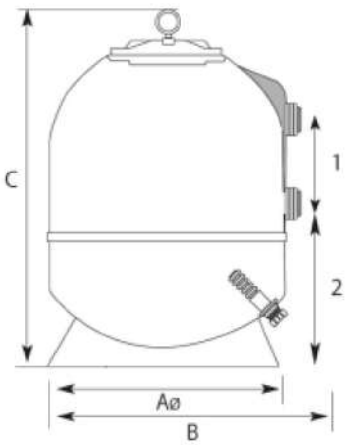

DIMENSIONE

DESCRIZIONE	B	C	1	2
040101500	760	820	167	330
040101600	930	855	165	375
040101800	1175	1020	210	490
040101900	1375	1120	205	575

CONFORMITA' UNI EN 16713 -16582

Facile manutenzione:
bocchettoni interni per un veloce accesso al sistema di distribuzione; collare, a tenuta del coperchio, con comode viti a farfalla e dadi, alloggiati al suo interno.

- Filtri 100 % PP stampato ad iniezione.
- Distribuzione a candelette.
- Basamento di sostegno a doppio anello.
- Pressione di esercizio 1,5 bar.
- Pressione max 4,0 bar.
- Coperchio in PP e Policarbonato.
- Scarico Filtro da ¾".
- Temperatura di esercizio 5-40°C
- La sabbia non inclusa.
- Valvola sei vie inclusa.

CODICE	DESCRIZIONE	ATTACCO	PORTATA m³/h	SABBIA Kg
040128520	FILTRO GREEN Ø 530 –C/VALV 1"1/2	1 ½"	10	100
040128640	FILTRO GREEN Ø620 –C/VALV 1"1/2	1 ½"	14	150
040128760	FILTRO GREEN Ø790 –C/VALV 2"	2"	22	250

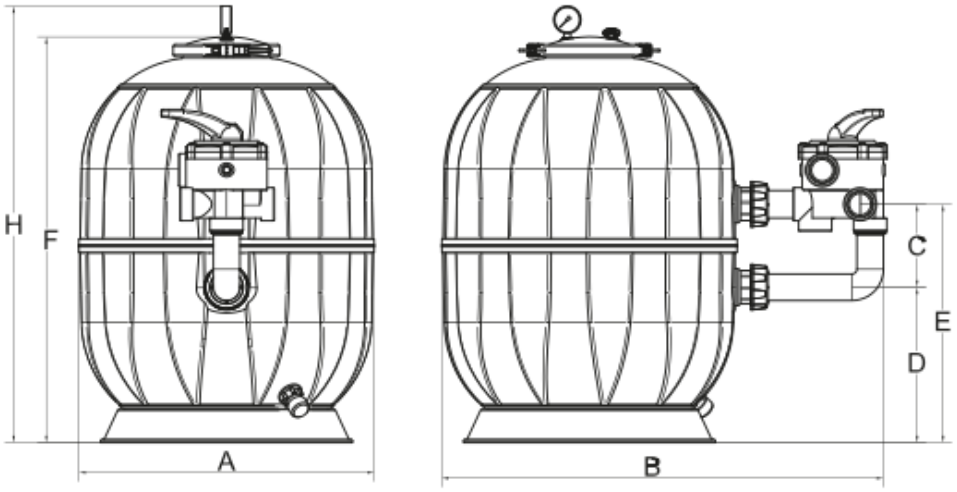

CODICE	DIMENSIONI mm						
	A	B	C	D	E	F	H
040128520	530	730	150	281	431	735	795
040128640	620	820	150	299	449	770	830
040128760	790	1102	200	360	570	955	1010

1.1 FILTRO POWERLINE ATTACCO TOP

ATTACCO TOP

I filtri a sabbia Hayward® POWERLINE sono l'ultimo ritrovato in fatto di tecnologia, prodotti tramite la soffiatura ad estrusione rispettando i più elevati standard di mercato.

CODICE	DESCRIZIONE	PORTATA m^3/h	ATTACCHI	SUPERFICIE DI FILTRAZIONE m^2	SABBIA KG
040149350	FILTRO PWL TOP 350	5	1" ½	0,10	25
040149400	FILTRO PWL TOP 400	6	1" ½	0,12	50
040149500	FILTRO PWL TOP 500	10	1" ½	0,20	100
040149600	FILTRO PWL TOP 600	14	1" ½	0,28	150

CODICE	DIMENSIONI mm				
	A	B	C	D	E
040149350	369	359	369	808	548
040149400	401	391	371	858	598
040149500	511	500	521	989	729
040149600	612	594	521	1097	837

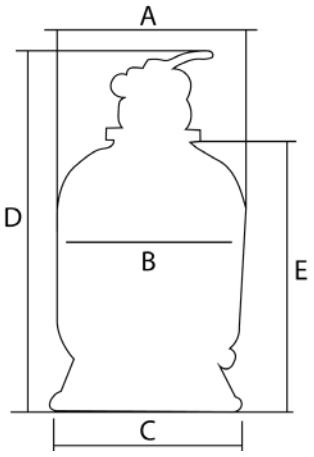

FILTRO POWERLINE ATTACCO LATERALE 1.1

ATTACCO LATERALE

- Filtrazione da 40 a 50 micron.
- Filtro in polietilene soffiato ad alta densità. Materiale ad alta resistenza.
- Funzionano con qualsiasi materiale filtrante granulare: sabbia, zeolite, vetro, ecc.
- Pressione massima di esercizio 2,4 bar.
- Carica filtrante consigliata: granulometria (0,4 – 0,8 mm).
- Base iniettata.
- Serbatoio in materiale anticorrosione.
- Sistema brevettato di candelette estraibili.
- Sabbia non inclusa.

CODICE	DESCRIZIONE	PORTATA m^3/h	ATTACCHI	SUPERFICIE DI FILTRAZ. m^2	SABBIA KG
040149501	FILTRO PWL Ø 500 C/VAL. LAT.	10	1" ½	0,20	100
040149601	FILTRO PWL Ø 600 C/VAL. LAT.	14	1" ½	0,28	150

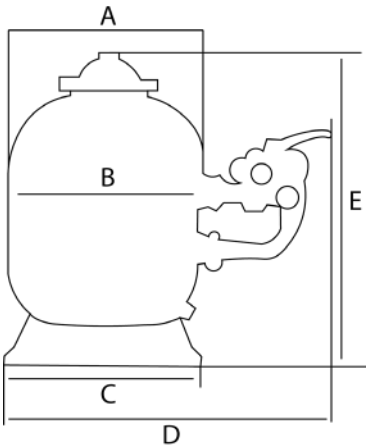

CODICE	DIMENSIONI mm				
	A	B	C	D	E
040149501	510	498	521	825	810
040149601	612	594	521	875	920

1.1 MONOBLOCCO POWERLINE

HAYWARD

ESCLUSIVA DFM ITALIA ESCLUSIVA

5 ANNI GARANZIA

Il sistema di filtrazione Hayward® POWERLINE è uno strumento professionale creato appositamente per la manutenzione delle piscine fuori terra.

- Corpo base unico in ABS iniettato.
- Pompa Powerline e relativo filtro a sabbia top realizzato in polietilene estruso ad alta densità.
- Cavo e spina schuko compresi.
- Valvola VariFloTM 6 posizioni con manometro concepita per evitare perdite di carico.
- Sabbia non inclusa.

CODICE	DESCRIZIONE	PORTATA m^3/h	POMPA CV	ATTACCHI TUBI	SUPERFICIE DI FILTRAZ. m^2	SABBIA KG
040147350	Monoblocco PWR TOP	4	0,25	Ø 38	0,10	25
040147400	Monoblocco PWR TOP	6	0,50	Ø 38	0,12	50
040147500	Monoblocco PWR TOP	8	0,50	Ø 38	0,18	75
040147501	Monoblocco PWR TOP	10	0,75	Ø 38	0,27	100
040147600	Monoblocco PWR TOP	14	1,00	Ø 38	0,32	150
R0413005	TUBO SPIRALATO	--	--	--	--	--

CODICE	DIMENSIONI mm		
	A	B	C
040147350	756	810	405
040147400	756	868	405
040147500	806	1000	500
040147501	806	1000	500
040147600	855	1106	600

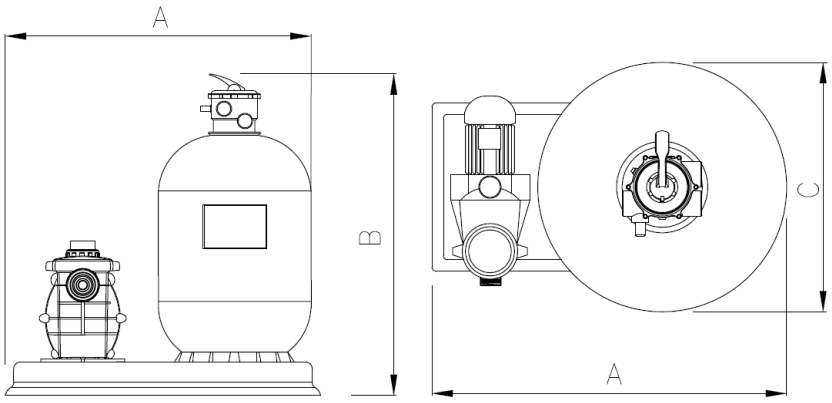

SENZA KIT CONNESSIONE BIANCA

CODICE	DESCRIZIONE	ATTACCO
040201112	VAL. SEL. LAT. SENZA RACCORDI	50 -1" ½
040201200	VAL. SEL. LAT. SENZA RACCORDI	2"

Compatibile con qualsiasi filtro con attacchi metrici

KIT CONNESSIONE NERA

040202112	VAL. SEL. LAT. CON RACCORDI	1" ½
040202200	VAL. SEL. LAT. CON RACCORDI	2"
040202212	VAL. SEL. LAT. CON RACCORDI	2" ½

Compatibile con filtro RIVIERA.

SENZA KIT CONNESSIONE NERA

040201050	VAL. SEL. SENZA RACCORDI 50 x 1 ½"	50 x 1" ½
040201063	VAL. SEL. SENZA RACCORDI 63 x 2"	63 x 2"
040202300	VAL. SEL. LAT. SENZA RACCORDI 3"	3"

Compatibile con qualsiasi filtro con attacchi metrici

SERIE HAYWARD

040210112	VAL. SEL. TOP HAYWARD 1 ½"	1 ½"
040210200	VAL. SEL. TOP HAYWARD 2 "	2 "

Compatibile con filtri POWERLINE e PRO-SERIES.

040209112	VAL. SEL. LAT. PWL 1 ½"	1 ½"
040209200	VAL. SEL. LAT. PWL 2 "	2 "

Compatibile con filtri POWERLINE e PRO-SERIES.

040208112	VAL. SEL. LAT. HAYWARD 1 ½" (ø 500 e 600)	1 ½"
040208200	VAL. SEL. LAT. HAYWARD 2 "(ø 780)	2 "
040208201	VAL. SEL. LAT. HAYWARD 2 "(ø 900)	2 "

Compatibile con filtri laminati HAYWARD.

040211112	VAL. SEL. FILTRO PRO GRID	1" ½
040211200	VAL. SEL. FILTRO PRO GRID	2"

Compatibile con filtri PRO GRID.

1.1 COMPONI IL TUO LOCALE TECNICO

LOCALE TECNICO A		TIPO CONNESS. EL B	TIPO DI LOCALE TECNICO C			TIPO FILTRO D	DIAM. FILTRO E
0404		M		15 = Mini Ischia		**G = GREEN**	
						FILTRO GREEN - Ø 530 –C/VALV 1"1/2	530
						FILTRO GREEN - Ø620 –C/VALV 1"1/2	620
						FILTRO GREEN - Ø760 –C/VALV 2"	760
				22 = Ischia da 22		**H = HAYWARD**	
						FILTRO HAYWARD - D.500 C/VALV. SEL. 1 1/2	500
						FILTRO HAYWARD - D.600 C/VALV. SEL. 1 1/2	600
						FILTRO HAYWARD - D.780 C/VALV. SEL. 2	780
						FILTRO HAYWARD- D.900 C/VALV. SEL. 2	900
		T		33 = Ischia da 33		**R = RIVIERA**	
						FILTRO RIVIERA - D. 500	500
						FILTRO RIVIERA - D. 600	600
						FILTRO RIVIERA - D. 750	750
						FILTRO RIVIERA - D. 900	900
				L3 = Ischia Piatto		**C = CARTUCCIA HAYWARD**	
						FILTRO SWIMCLEAR 20 MC/H	20
						FILTRO SWIMCLEAR 25 MC/H	25
						FILTRO SWIMCLEAR 30 MC/H750	30

COMPONI IL TUO LOCALE TECNICO

ISTRUZIONI DI COMPILAZIONE: GENERA IL CODICE DEL TUO LOCALE TECNICO PERSONALIZZATO (A+B+C+D+E+F+G+H+I)
Esempio: 0404M22C25E1544 Locale tecnico monofase, ischia 22, filtro a cartuccia 25 mc/h, pompa Invereco 1,5 hp, 4 mandate, 4 aspirazioni
Nota: alcune combinazioni potrebbero non essere compatibili, rivolgiti al tuo referente commerciale od al nostro ufficio tecnico per maggiori informazioni

SU RICHIESTA SI REALIZZANO ASSEMBLATI COME DA INDICAZIONI DEL CLIENTE

LAVORAZIONI SUPPLEMENTARI POZZETTI ASSEMBLATI

040400001	MONTAGGIO Q.E.
040400002	MONTAGGIO TRASFORMATORE X FARI
040400003	USCITA SUPPLEMENTARE DA 1" 1/2

	TIPO POMPA F		PORTATA POMPA G		N° MANDATE H		N° ASPIRAZIONI I	
		P = Prime	05=1/2 Hp		ø50 mm N°__		ø50 mm N°__	
			07=3/4 Hp					
			10=1 Hp					
			15=1,5 Hp					
		W = Powerline	05=1/2 Hp					
			07=3/4 Hp					
			10=1 Hp					
			15=1,5 Hp					
		F = K-Flo	05=1/2 Hp					
			07=3/4 Hp					
			10=1 Hp					
			15=1,5 Hp					
			20=2 Hp					
			30=3 Hp					
		E = InverEco	10=1 Hp		ø63 mm N°__		ø63 mm N°__	
			15=1,5 Hp					
		H = InverHero	10=1 Hp					
			15=1,5 Hp					
			20=2 Hp					
			30=2,5 Hp					

SCRIVI IL TUO CODICE:

0404 _ __ _ _ _ __ _ _

SU RICHIESTA SI REALIZZANO ASSEMBLATI COME DA INDICAZIONI DEL CLIENTE

LAVORAZIONI SUPPLEMENTARI POZZETTI ASSEMBLATI

040400005	MONTAGGIO ACCESSORIO DISINFEZIONE D.50
040400007	INSTALLAZIONE BY-PASS - D.50 - c/n° 3 valv. a sfera
040400008	INSTALLAZIONE BY-PASS - D.63 - c/n° 3 valv. a sfera
040400009	MONTAGGIO ACCESSORIO DISINFEZIONE D.63

1.1 LOCALE TECNICO IN VETRORESINA

MINI ISCHIA

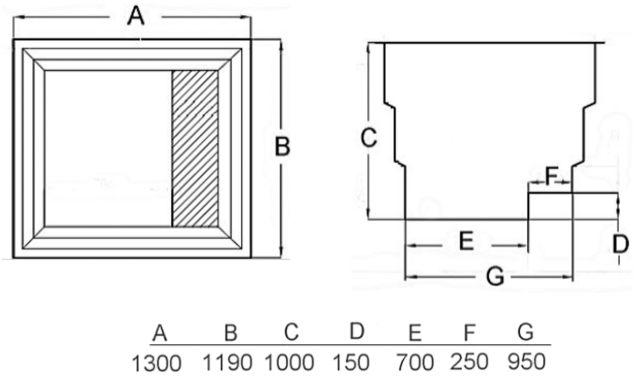

A	B	C	D	E	F	G
1300	1190	1000	150	700	250	950

CODICE	DESCRIZIONE
040401016	Loc. tecnico doppia profondità Mini Ischia 8 -15 mc

- Realizzato in vetroresina.
- Completo di coperchio.

ISCHIA

- Realizzato in vetroresina.
- Completo di coperchio ad apertura con pistone pneumatico e cerniere.
- Versione da 33 mc disponibile sia doppia profondità che fondo piatto.
- * Per impianti pluriaccessoriati o per doppio gruppo filtrante.

CODICE	DESCRIZIONE	A	B	C	D	E
040401022	Loc. tecnico doppia profondità Ischia 15-22 mc	1650	1090	980	200	970
040401033	Loc. tecnico doppia profondità Ischia 33 mc	2000	1310	1060	200	1004
040401L33	Loc. tecnico fondo piatto 33 mc	2000	1310	1060	--	1004
040402033	Loc. tecnico doppia profondità Ischia 44 mc*	2300	1560	1150	280	1140
040401050	Loc. tecnico doppia profondità Ischia 50 mc*	2500	1800	1300	200	1298

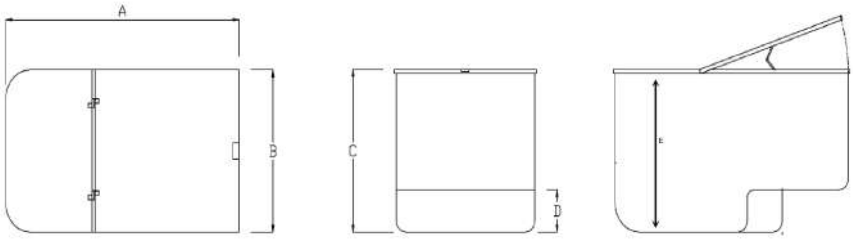

CON VALVOLA

- Tubo in PVC rigido Ø 140 PN20.
- Attacco laterale Ø 110 F.

INCOLLAGGIO	VALVOLA Ø 50	VALVOLA Ø 63
DESCRIZIONE	CODICE	CODICE
COLLETTORE Ø 140–3 USCITE ATT. POST. 2"	040502003	04050500038*
COLLETTORE Ø 140–4 USCITE ATT. POST. 2"	040502004	0405050001*
COLLETTORE Ø 140–5 USCITE ATT. LAT. Ø 110	040502005	04050500033
COLLETTORE Ø 140–6 USCITE ATT. LAT. Ø 110	040502006	040505000101
COLLETTORE Ø 140–7 USCITE ATT. LAT. Ø 110	040502007	04050500086
COLLETTORE Ø 140–8 USCITE ATT. LAT. Ø 110	040502008	04050500015
COLLETTORE Ø 140–9 USCITE ATT. LAT. Ø 110	040502009	040505000102
COLLETTORE Ø 140–10 USCITE ATT. LAT. Ø 110	040502010	040505000107
COLLETTORE Ø 140–11 USCITE ATT. LAT. Ø 110	040502011	Su richiesta
COLLETTORE Ø 140–12 USCITE ATT. LAT. Ø 110	040502012	Su richiesta
	interasse uscita 150 mm	interasse uscita 180 mm

*attacco laterale d. 110

VERSIONE FILETTATA

CODICE	DESCRIZIONE
050412112	COLLARE GRIGIO PVC 1" 1/2
050412200	COLLARE GRIGIO PVC 2"

Filtri a Normativa UNI

1.2

1.2 FILTRO RIVIERA UNI

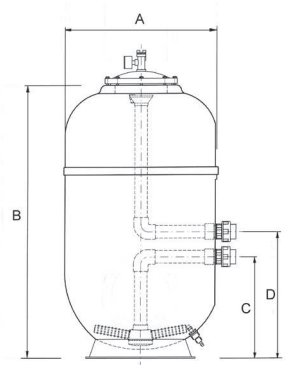

CONFORMITA'
UNI 10637 / 2024
UNI EN 16713-1

CODICE	DIMENSIONI mm				
	A	B	C	D	E
040161500	550	1350	475	600	125
040161600	650	1370	480	605	125
040161750	800	1410	425	655	230
040161900	950	1600	610	840	230

ALTO RENDIMENTO

Filtro ad alto rendimento con letto filtrante 0,8 m per un elevato grado di filtrazione. Ideale per l'utilizzo in piscine pubbliche e residenziali.

Coperchio viti

- Altezza del letto di filtrazione di 80 cm che fornisce un'elevata resa di filtrazione.
- Realizzato in resina poliestere e fibra di vetro.
- Ottima finitura esterna ed interna con gel-coat.
- Coperchio in plastica iniettata con bulloni.
- Sfiato Aria e Scarico sabbia da ¼".
- Dotato di candelette e collettori da 1" e diffusore in plastica inalterabile.
- Dotato di manometro, scarico acqua e scarico aria.
- Pressione massima di esercizio: 2,5 Kg/cm2.
- Temperatura massima di esercizio: 50°C.
- Sabbia non inclusa.
- Filtri conformi alla norma UNI 10637 / 2016 utilizzabili in piscine pubbliche.

CODICE	DESCRIZIONE	ATTACCHI	PORTATA m³/h			SABBIA Letto H CARICO kg		
			V=35 m/h	V=40 m/h	V=50 m/h	04-08	1-2	mm
040161500	FILTRO RIVIERA AR Ø500	1 ½"	6,65	7,6	9,5	150	15	800
040161600	FILTRO RIVIERA AR Ø600	1 ½"	9,8	11,2	15	240	35	800
040161750	FILTRO RIVIERA AR Ø750	2"	14,7	16,8	22	450	65	800
040161900	FILTRO RIVIERA AR Ø900	2"	22,7	26	32	540	135	800

Cono diffusore

Collettore 1"

CODICE	DESCRIZIONE
040202112	VAL. SEL. LATERALE CON RACC. 1 1/2
040202200	VAL. SEL. LATERALE CON RACC. 2

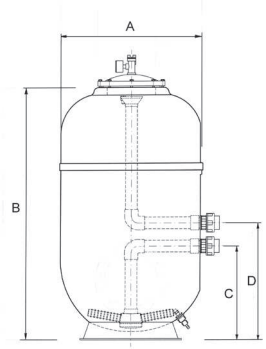

CONFORMITA'
UNI 10637 / 2024
UNI EN 16713-1

CODICE	DIMENSIONI mm A	B	C	D	E
040162500	550	1350	475	600	125
040162600	650	1370	480	605	125
040162750	800	1410	425	655	230
040162900	950	1600	610	840	230

ALTO RENDIMENTO - CON APERTURA LATERALE 200 MM

Filtro ad alto rendimento con letto filtrante 0,8 m per un elevato grado di filtrazione.
Ideale per l'utilizzo in piscine pubbliche e residenziali.

- Altezza del letto di filtrazione di 80 cm che fornisce un'elevata resa di filtrazione.
- Realizzato in resina poliestere e fibra di vetro.
- Ottima finitura esterna ed interna con gel-coat.
- Coperchio in plastica iniettata con bulloni.
- Sfiato Aria e Scarico sabbia da ¼".
- Dotato di candelette e collettori da 1" e diffusore in plastica inalterabile.
- Dotato di manometro, scarico acqua e scarico aria.
- Pressione massima di esercizio: 2,5 Kg/cm2.
- Temperatura massima di esercizio: 50°C.
- Sabbia non inclusa.
- Filtri conformi alla norma UNI 10637 / 2016 utilizzabili in piscine pubbliche.

Coperchio viti

apertura lat.
d. 2000 mm

CODICE	DESCRIZIONE	ATTACCHI	PORTATA m³/h V=35 m/h	V=40 m/h	V=50 m/h	SABBIA Letto H CARICO kg 04-08	1-2	mm
040162500	FILTRO RIVIERA AR Ø500	1 ½"	6,65	7,6	9,5	150	15	800
040162600	FILTRO RIVIERA AR Ø600	1 ½"	10.5	12	15	240	35	800
040162750	FILTRO RIVIERA AR Ø750	2"	15,4	17,6	22	450	65	800
040162900	FILTRO RIVIERA AR Ø900	2"	22,4	25,6	32	540	135	800

Cono
diffusore

Collettore 1"

CODICE	DESCRIZIONE
040202112	VAL. SEL. LATERALE CON RACC. 1 ½"
040202200	VAL. SEL. LATERALE CON RACC. 2"

1.2 FILTRO BOBINATO CRETA PER PISCINA PUBBLICA

LETTO FILTRANTE 1,00 M

MADE IN EU

HAYWARD

CONFORMITA' UNI 10637 / 2024

5 ANNI GARANZIA

Filtro bobinato in poliestere rinforzato e fibra di Vetro con piastra e ugelli ad alta prestazione.00

- Coperchio superiore ovale 420x335 mm.
- Sfiato aria, scarico acqua 1", scarico sabbia Ø 63 -90.
- Attacchi flangiati.
- Pressione di lavoro: 2,5 bar
- Pressione di collaudo: 3,5 bar.
- Temperatura massima di lavoro: 50°C - 122°F.
- (a richiesta realizzazione con pressione di esercizio a 4 / 6 / 9 bar).
- Per i filtri a partire dal Ø 2500 previsti costi di trasporto addizionali.
- Passo d'uomo laterale, visore spia, manometro 4 bar inclusi.
- Filtri conformi alla norma UNI 10637/2016 per utilizzo su impianti pubblici.

PRESSIONE DI LAVORO: 2,5 bar - DISPONIBILE ANCHE DA 4 E 6 bar

CODICE	Ø mm	PORTATA m³/h V=35m/h	PORTATA m³/h V=50 m/h	FLANGIA	DIMENSIONI A	B	C	D	AREA m²	PESO kg
040105050	1050	30	-	75	2259	2132	675	820	0,86	215
040105200	1200	39,5	-	90	2330	2190	725	810	1,13	245
040105400	1400	54	-	90	2304	2177	735	815	1,54	310
040105600	1600	70	-	110	2399	2272	780	850	2,01	370
040105800	1800	89	-	125	2430	2290	810	820	2,54	425
040105000	2000	110	-	140	2476	2350	810	800	3,14	495
040105500	2500	171,5	-	200	2700	2560	1080	550	4,90	875

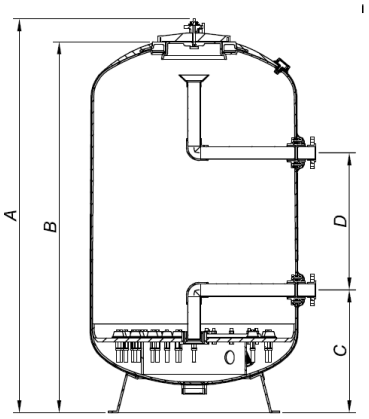

MASSE FILTRANTI

CODICE		SABBIA QUARZIFERA Ø mm	(kg) 0,4-0,8	1-2
040105050	040109050	1050	1150	150
040105200	040109200	1200	1525	175
040105400	040109400	1400	2075	250
040105600	040109600	1600	2725	325
040105800	040109800	1800	3450	375
040105000	040109000	2000	4250	475
040105500	040109500	2500	6625	750

FILTRO CORFU' PER PISCINA PUBBLICA 1.2

A sabbia in poliestere rinforzato
Con piastra ed ugelli
Letto filtrante 1,00 m

CONFORMITA'
UNI 10637 / 2024

- Coperchio in VTR Ø 450 mm.
- Manometro, tappo di scarico e sfiato.
- Attacchi flangiati.
- Distribuzione con piastra di filtrazione.
- Pressione di lavoro: 2,5 bar; pressione di collaudo: 3,75 bar.
- Passo d'uomo.
- Filtri conformi alla norma UNI 10637/2016 per utilizzo su impianti pubblici.

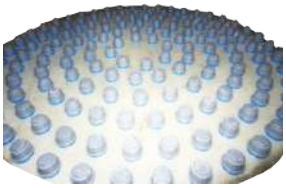

Particolare piastra con ugelli

CODICE	Ø mm	PORTATA m³/h V=35m/h	PORTATA m³/h V=40 m/h	PORTATA m³/h V=50 m/h	ATTACCO Ø	H mm	AREA m²	LETTO FILT. h/mm
040121080	1080	30,5	35,2	44	90	1565	0,88	1000
040121250	1250	41,6	47,6	59,5	90	1670	1,19	1000
040121400	1400	52,5	60	75	110	1765	1,50	1000
040121600	1600	68,6	78,4	98	125	1960	1,96	1000
040121800	1800	86,8	99,2	124	140	2090	2,48	1000
040121200	2000	110,0	126	158	160	2340	3,14	1000

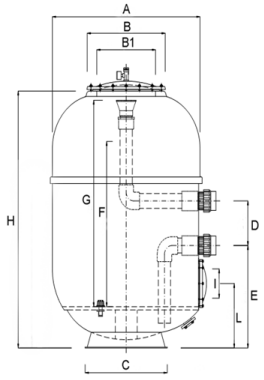

Ø 1080

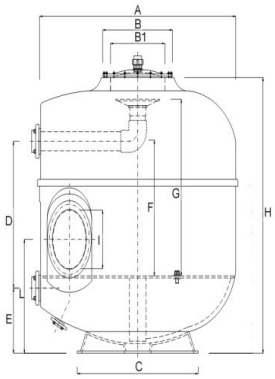

Ø 1250-2000

RIEMPIMENTO PER CARICA MONOSTRATO UNI 10637/2024 (kg)

80 cm 0,4-0,8	10 cm 1-2	10 cm 3-5
1040	130	130
1425	175	175
1795	225	225
2350	300	300
2985	373	373
3770	471	471

CODICE	DIMENSIONI mm A	B	C	D	E	F	G	H	I	L
040121080	1080	430-570	600	270	620	1000	1250	1555	177	390
040121250	1250	430-570	775	1170	230	1000	1270	1670	300	600
040121400	1400	430-570	775	1175	250	1000	1400	1765	300	740
040121600	1600	500-640	1110	1160	320	1000	1300	1910	430	730
040121800	1800	500-640	1110	1080	480	1000	1300	2030	430	838
040121200	2000	500-640	1500	1400	300	1200	1581	2190	430	770

1.2 BATTERIE MANUALI FRONTALI A 5 VALVOLE

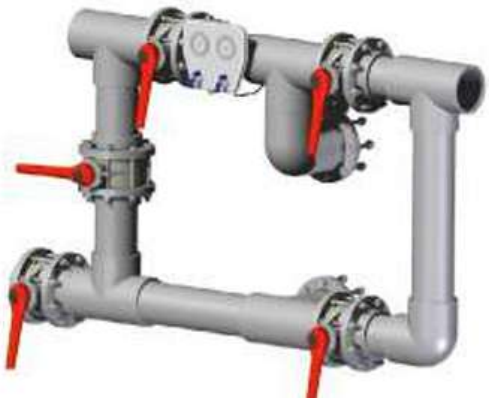

CODICE	DESCRIZIONE
040701075	Batteria 5 valvole a farfalla Ø 75
040701090	Batteria 5 valvole a farfalla Ø 90
040701110	Batteria 5 valvole a farfalla Ø 110
040701125	Batteria 5 valvole a farfalla Ø 125
040701140	Batteria 5 valvole a farfalla Ø 140
040701160	Batteria 5 valvole a farfalla Ø 160
040701200	Batteria 5 valvole a farfalla Ø 200

Batteria di valvole in PVC PN10 completa di valvole a farfalla.

BATTERIE AUTOMATICHE
su richiesta

SUPPORTI PER BATTERIA

CODICE	DESCRIZIONE
040702185	barra zincata da h1,85 m
040702230	barra zincata da h2,30 m

SUPPORTI A PARETE PER BATTERIA

CODICE	DESCRIZIONE
040703075	PER TUBO Ø 75
040703090	PER TUBO Ø 90
040703110	PER TUBO Ø 110
040703125	PER TUBO Ø 125
040703140	PER TUBO Ø 140
040703160	PER TUBO Ø 160
040703200	PER TUBO Ø 200

Fornito a coppia.

1.1 VETRO SPIA PER CONTROLAVAGGIO - NETVIC System®

CODICE	DESCRIZIONE	A	B	C	D
040605040	VETRO SPIA Ø 50	176	125	31	70
040605050	VETRO SPIA Ø 63	150	125	36	70
040605060	VETRO SPIA Ø 75	200	125	42	70
040605080	VETRO SPIA Ø 90	240	203	52	122
040605100	VETRO SPIA Ø 110	256	203	62	122
040605110	VETRO SPIA Ø 125	284	203	70	122
040605125	VETRO SPIA Ø 140	297	251	75	137
040605150	VETRO SPIA Ø 160	317	251	86	137
040605200	VETRO SPIA Ø 200	437	251	107	137

1.1 OPTIONAL FILTRI BOBINATI

CODICE	DESCRIZIONE
040604000	PANNELLO MANOMETRO 4 bar
040605006	SFIATO ARIA AUTOMATICO 1"

VITRUM

Perché usare il vetro?

- materiale filtrante composto da vetro riciclato e tritato;
- la carica elettrica leggermente negativa gli permette di trattenere più facilmente particelle metalliche come ferro e manganese;
- capacità di filtraggio dai 2 ai 15 micron a seconda della grunulometria;
- manutenzione semplificata grazie alla minore probabilità di intasamento e compattamento, con riduzione dei tempi di controlavaggio, maggiore durata del filtro e risparmio d'acqua a lungo termine.

CODICE	DESCRIZIONE	GRANULOMETRIA mm	IMBALLO SU BANCALE
0410VT000	VETRO FILTRANTE 0,4-0,8	0,4 – 0,8	63 pz
0410VT002	VETRO FILTRANTE 0,9-2,0	0,9 – 2,0	63 pz
0410VT003	VETRO FILTRANTE 3-7	3 – 7	63 pz

- Contiene oltre il 70% di silicio (Si O2).
- Confezionato in sacchi da 25 kg

SABBIA QUARZIFERA

- Sabbie di quarzo naturali, non frantumate.
- Forma del grano arrotondata.
- Alto contenuto di SiO2.
- Esenti da inquinanti quali gesso, anidride, silice amorfa, miche, sostanze organiche vegetali, argillose e/o friabili.
- Confezionato in sacchi da 25 kg.

CODICE	DESCRIZIONE	GRANULOMETRIA mm	IMBALLO SU BANCALE
041000100	SABBIA QUARZIFERA	0,4 – 0,8	40 pz
041000200	SABBIA QUARZIFERA	1 - 2	40 pz
041000300	SABBIA QUARZIFERA	3 - 5	63 pz

CODICE	DESCRIZIONE
041000500	DIATOMEE

- Farina fossile derivante dalla lavorazione di diatomee purissime.
- L'elevato grado di purezza del prodotto permette il suo utilizzo su tutti i sistemi di filtraggio a diatomee.
- Sacco da 25 kg.

1.2 MASSE FILTRANTI

WATER-ZEO

PARTICELLE INTER-CRISTALLINE A BASE DI ZEOLITE CLINOPTILOLITE NATURALE.

Avanzato materiale con prestazioni superiori ai tradizionali mezzi filtranti, con un'elevata superficie ed un'alta porosità per la ritenzione del materiale particolato (< 5 µm).

Grazie alla presenza di cavità nella struttura cristallina e ad una elevata quantità di pori interni, trattiene efficacemente i contaminanti, permettendo di raggiungere livelli qualitativi notevoli sulla qualità non solo fisica, ma anche chimica dell'acqua, a livello di gestione di impianti pubblici, piscine private e ad uso promiscuo, fino alle spa.

- Efficiente processo di "scambio ionico" grazie ad una struttura chimicamente ATTIVA composta da calcio, magnesio e ioni sodio che possono sostituire sostanze inquinanti come l'ammonio (NH_4^+).
- Ritenzione delle particelle più fini (< 5 µm).
- Permette flussi di filtrazione più elevati.
- Elevato risparmio sui costi dell'acqua e trattamenti chimici di mantenimento, grazie alla riduzione della frequenza di controlavaggio (fino al 50% o più).
- Il meccanismo di scambio ionico riduce l'utilizzo di cloro fino al 30%.
- Riduzione dell'utilizzo di disinfettanti e di sostanze chimiche per il controllo del pH.
- Riduzione consumo elettrico grazie ad una minore presenza di particolato che migliora il flusso dell'acqua.
- In impianti con elettrolisi del sale, il consumo di elettricità si riduce ulteriormente, comportando una maggior durata della cella del dispositivo di elettrolisi.
- Particelle colloidali efficacemente trattenute, per una filtrazione ottimale della piscina.
- Confezionato in sacchi da 25 kg.
- Si raccomanda di effettuare un controlavaggio al primo utilizzo.

CODICE	DESCRIZIONE	GRANULOMETRIA mm
041000600	WATER-ZEO	0,4 – 1,0

Un cucchiaio di WATER-ZEO ha una superficie pari a quella di un campo da calcio!

SPECIFICHE TECNICHE	
PUNTO DI FUSIONE	1300°C
DENSITA'	0,98 Kg/l
SUPERFICIE	40 m^2/g
COLORE	VERDE CHIARO
GRANULOMETRIA	0,4 – 1,0 mm
PH	7,6
CSC	1,56 mol · Kg^1
PORTATA DI FILTRAZIONE	da 10 a 40 $m^3/m^2/h$
TASSO DI CONTROLAVAGGIO	da 25 a 35 $m^3/m^2/h$
PRESSIONE DI CONTROLAVAGGIO	1 BAR
ESPANSIONE DEL FILTRO IN CONTROLAVAGGIO	dal 20 al 30%

Ultra Filtrazione

1.3

1.3 FILTRO SWIMCLEAR MULTICARTUCCIA

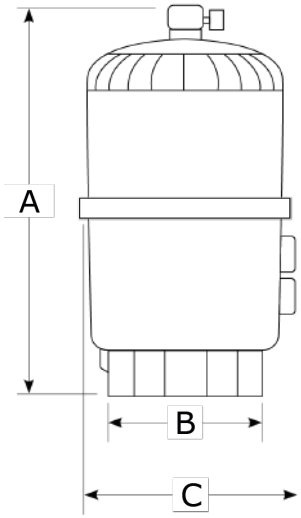

HAYWARD

10 ANNI GARANZIA SERBATOIO

5 ANNI GARANZIA APPARECCHIATURE

NSF

DIMENSIONI mm	A	B	C
040148114	800	457	660
040148122	1030	457	660
040148130	1180	457	660
040148135	1330	457	660

Economici ed ecologici allo stesso tempo, i filtri a elementi di grande capacità SWIMCLEAR multi cartuccia di Hayward® offrono prestazioni elevate in associazione ad un utilizzo semplice e duraturo.

CODICE	DESCRIZIONE	PORTATA m^3/h	SUPERFICIE DI FILTRAZIONE m^2	ATTACCHI mm	CARTUCCE N°
040148114	FILTRO SWIMCLEAR PC 14	14	30,0	50	4
040148122	FILTRO SWIMCLEAR PC 22	22	39,0	50/63	4
040148130	FILTRO SWIMCLEAR PC 30	30	49,0	63	4
040148135	FILTRO SWIMCLEAR PC 35	35	62,2	63	8

- Elevato grado di filtrazione compreso tra 15 e 20 micron.
- Pulizia a getto d'acqua senza contro lavaggio per un maggior risparmio di prodotti chimici ed energia.
- Superficie filtrante molto ampia.
- Possibilità di installazioni all'esterno grazie ai materiali resistenti agli agenti atmosferici.
- Manutenzione ridotta: è sufficiente lavare le cartucce 2 volte all'anno.
- Ingombri ridotti.

CARTUCCE DI RICAMBIO

CODICE	DESCRIZIONE
R0410004	CARTUCCIA SWIMCLEAR MC 14
R0410005	CARTUCCIA SWIMCLEAR MC 22
R0410006	CARTUCCIA SWIMCLEAR MC 30
R0410007	CARTUCCIA SWIMCLEAR MC 35

FILTRO A CARTUCCIA SWIMCLEAR 1.3

10 ANNI GARANZIA SERBATOIO

5 ANNI GARANZIA APPARECCHIATURE

Il nuovo filtro a cartuccia Hayward® SWIMCLEAR permette di ottenere un grado di filtrazione due volte maggiore rispetto ad un filtro a sabbia, mantenendo l'acqua limpida e riducendo l'uso di prodotti chimici. E' caratterizzato da una grande capacità di ritenzione.
Non necessita di contro lavaggio, è infatti sufficiente lavare la cartuccia filtrante.
Inoltre, SWIMCLEAR non richiede la valvola selettrice.

- Ultra filtrazione (20-25 micron).
- Facile manutenzione: solo un elemento filtrante da pulire.
- Particolarmente indicato per installazioni con pompe a velocità variabile.
- Facile installazione: non necessita di valvola selettrice.
- Dimensioni contenute: possibilità di installazioni in piccoli spazi.
- Ottima resa idraulica grazie all'ottimizzazione dei flussi all'interno del filtro.
- Possibilità di installazioni all'aperto perché resistente agli agenti atmosferici.
- Manometro di controllo pressione incassato sul coperchio.
- Facilità d'uso nelle operazioni di pulizia grazie all'anello di chiusura con maniglie e allo spurgo acqua da 1"1/2.

CODICE	DESCRIZIONE	PORTATA m^3/h	SUPERFICIE DI FILTRAZIONE m^2	ATTACCHI mm
040148020	FILTRO SWIMCLEAR 20	20	9,3	63
040148025	FILTRO SWIMCLEAR 25	25	14,0	63
040148030	FILTRO SWIMCLEAR 30	30	18,6	63

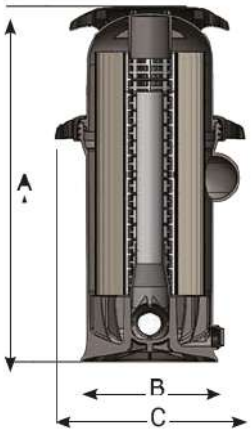

DIMENSIONI mm A	B	C
775	330	464
857	330	464
984	330	464

CARTUCCE DI RICAMBIO

CODICE	DESCRIZIONE
R0410001	CARTUCCIA SWIMCLEAR 20
R0410002	CARTUCCIA SWIMCLEAR 25
R0410003	CARTUCCIA SWIMCLEAR 30

1.3 FILTRI A CARTUCCIA STARCLEAR

HAYWARD

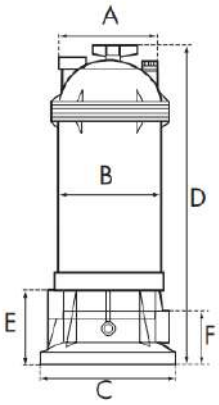

5 ANNI GARANZIA

Ideale per piscine di piccole dimensioni.
Il filtro a cartuccia Hayward® STARCLEAR permette di ottenere un grado di filtrazione maggiore rispetto ad un filtro a sabbia, mantenendo l'acqua limpida e riducendo l'uso di prodotti chimici. Non necessita di contro lavaggio, è infatti sufficiente lavare la cartuccia filtrante. Inoltre, STARCLEAR non richiede la valvola selettrice.

- Ultra filtrazione (20-25 micron).
- Facile manutenzione: solo un elemento filtrante da pulire.
- Facile installazione: non necessita di valvola selettrice.
- Dimensioni contenute: possibilità di installazioni in piccoli spazi.
- Manometro di controllo pressione incassato sul coperchio.

CODICE	DESCRIZIONE	PORTATA m^3/h	SUP. DI FILTRAZ. m^2	ATTAC. mm	DIMENSIONI mm A	B	C	D	E	F
040148206	Filtro Star Clear	6	2,3	1"1/2	235	203	267	508	117	57
040148211	Filtro Star Clear	11	4,6	1"1/2	235	203	267	749	117	57
040148217	Filtro Star Clear- plus	17	7,0	1"1/2	286	267	330	745	140	89
040148220	Filtro Star Clear- plus	20	8,4	1"1/2	286	267	330	746	140	89
040148227	Filtro Star Clear- plus	27	11,2	1"1/2	286	267	330	902	140	89
040148240	Filtro Star Clear- plus	40	16,3	2"	286	267	330	1009	140	89

CARTUCCE DI RICAMBIO

CODICE	DESCRIZIONE
R0410008	CARTUCCIA STAR CLEAR 6 m^2
R0410011	CARTUCCIA STAR CLEAR 11 m^2
R0410017	CARTUCCIA STAR CLEAR 17 m^2
R0410020	CARTUCCIA STAR CLEAR 20 m^2
R0410027	CARTUCCIA STAR CLEAR 27 m^2
R0410040	CARTUCCIA STAR CLEAR 40 m^2

FILTRO A DIATOMEE PRO GRID 1.3

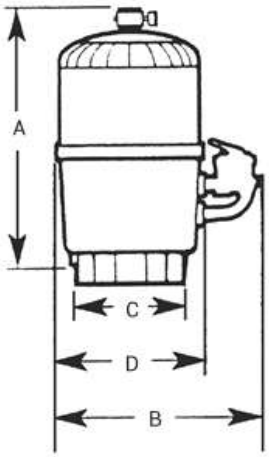

DIMENSIONI mm

A	B	C	D
870	838	381	660
1020	838	381	660
1070	838	381	660
1320	838	381	660

10 ANNI GARANZIA SERBATOIO

5 ANNI GARANZIA APPARECCHIATURE

Il filtro Hayward® PRO GRID a diatomea, offre una filtrazione senza paragoni, per i clienti più esigenti.
Tale finezza permette di ridurre anche il ricorso a prodotti trattanti.

CODICE	DESCRIZIONE	PORTATA m^3/h	Kg di diatomea	SUP. DI FILT. m^2	ATTACCHI
040151016	FILTRO A DIATOMEE 16 m3/h	16	2,0	3,30	1" ½
040151022	FILTRO A DIATOMEE 22 m3/h	22	2,7	4,45	2"
040151027	FILTRO A DIATOMEE 27 m3/h	27	3,4	5,60	2"
040151033	FILTRO A DIATOMEE 33 m3/h	33	4,0	6,60	2"

- Filtrazione compresa tra 2 e 5 micron.
- Limita l'utilizzo di prodotti trattanti.
- Serbatoio iniettato in polimero rinforzato con fibra di vetro, garantito 10 anni.
- Si pulisce semplicemente con il contro lavaggio.
- E' necessario installare un serbatoio di recupero diatomee per evitare il disperdersi di questo prodotto nell'ambiente.
- Valvola selettrice non inclusa.

CODICE	DESCRIZIONE
040211112	VALVOLA SELETTRICE FILTRO PRO GRID1" ½
040211200	VALVOLA SELETTRICE FILTRO PRO GRID2"
040151001	SERBATOIO RECUPERO DIATOMEE

CODICE	DESCRIZIONE
041000500	DIATOMEE

- Farina fossile derivante dalla lavorazione di diatomee purissime.
- L'elevato grado di purezza del prodotto permette il suo utilizzo su tutti i sistemi di filtraggio a diatomee.
- Sacco da 25 kg.

1.3 FILTRO A CARTUCCIA CESARE

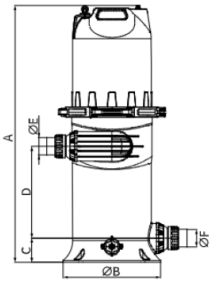

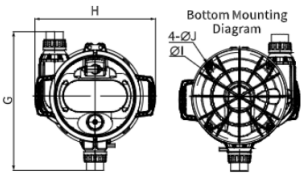

Filtro a cartuccia singola per piscine domestiche con acqua dolce o di mare.
Corpo cilindrico in polipropilene con chiusura a ghiera per facilitare la manutenzione interna del filtro.
Manometro e valvola di spurgo inclusi nel coperchio. La cartuccia filtrante viene fornita insieme al filtro.

CARATTERISTICHE TECNICHE
- Cartuccia singola con capacità filtrante < 20 micron
- Raccordi ad incollaggio da 50/63 mm
- Pressione Max. di esercizio: 3 Bar
- Temperatura Max di esercizio 40°C
- Valvola di scarico laterale 1/2"

CODICE	DESCRIZIONE
040108019	FILTRO A CARTUCCIA CESARE - 19 mc/h
040108028	FILTRO A CARTUCCIA CESARE - 28 mc/h
040108034	FILTRO A CARTUCCIA CESARE - 34 mc/h

CODICE	Area filtrante m^2	Portata e velocità di filtrazione V: 1 m/h m^3/h	Dimensioni in mm									
			A	øB	C	D	øE	øF	G	H	I	J
040108019	9.3	18.6	769	317	93	353	50/63		537	469	338	7.5
040108028	14	28	861	317	93	353	50/63		537	469	338	7.5
040108034	18.6	34	988	317	93	353	50/63		537	469	338	7.5

CARTUCCE DI RICAMBIO

CODICE	DESCRIZIONE
R0410050	CARTUCCIA X FILTRO CESARE - 19 mc/h
R0410051	CARTUCCIA X FILTRO CESARE - 28 mc/h
R0410052	CARTUCCIA X FILTRO CESARE - 34 mc/h

Pompe di filtrazione

1.4

1.4 POMPA AQUAGEM INVERHERO

La tecnologia InverSilence è stata sviluppata da Aquagem per soluzioni di pompaggio più silenziose ed economiche. Si combina con la tecnologia full inverter, consente alla pompa di funzionare in modo intelligente, soddisfacendo esigenze diverse come filtrazione e controlavaggio, ma riducendo anche il livello sonoro e risparmiando energia fino al 90%.

- **Motore a magneti permanenti**
- Tecnologia Full Inverter
- Impianto idraulico a voluta
- Motore DC
- Lettura del consumo di energia
- Lettura del flusso
- Controlavaggio con un clic
- Connettività WIFI inclusa

NEW

ESCLUSIVA DFM ITALIA ESCLUSIVA

A B C D E F

5 ANNI GARANZIA

PERFORMANCE CURVE

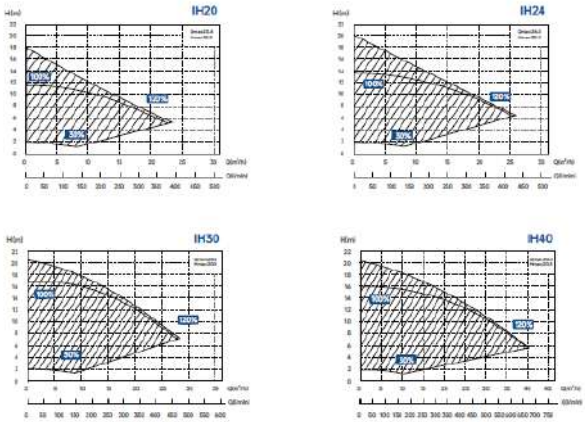

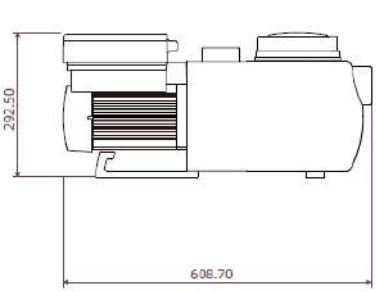

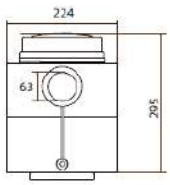

CODICE	DESCRIZIONE	POTENZA CV/HP	VOLUME PISCINA m^3	P1 (kW)	VOLTAGGIO V/Hz	QMAX m^3/h	HMAX m	PORTATA 8m	PORTATA 10m
040338110	INVERHERO	1 HP	30~50	0.75	220-240/50/60	23.4	18.0	18.1	14.1
040338115	INVERHERO	1,5 HP	40~70	1.05	220-240/50/60	26.0	20.0	23.0	19.3
040338120	INVERHERO	2 HP	50~80	1.4	220-240/50/60	28.3	20.5	27.6	24.5
040338125	INVERHERO	2,5 HP	70~100	1.75	220-240/50/60	40.3	20.5	35.6	32.0

Grazie alla tecnologia InverSilence, la velocità del motore può essere controllata con precisione. Per la richiesta di filtrazione quotidiana la pompa può funzionare a bassa capacità, il che è estremamente silenzioso ed efficiente dal punto di vista energetico. Anche la durata è più lunga grazie alla tecnologia Aquagem InverSilence.

- **Motore a magneti permanenti**
- 4 timer per le operazioni quotidiane
- Capacità di esercizio da 30%~100%
- Lettura del consumo di energia
- Controlavaggio con un clic
- Interfacciabile con i sistemi Aquarite (cavo digitale incluso)

NEW

ESCLUSIVA DFM ITALIA ESCLUSIVA

A B C D E F

5 ANNI GARANZIA

PERFORMANCE CURVE

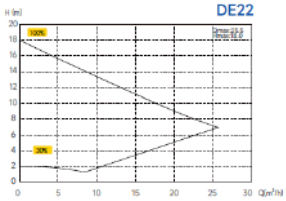

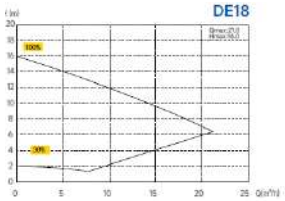

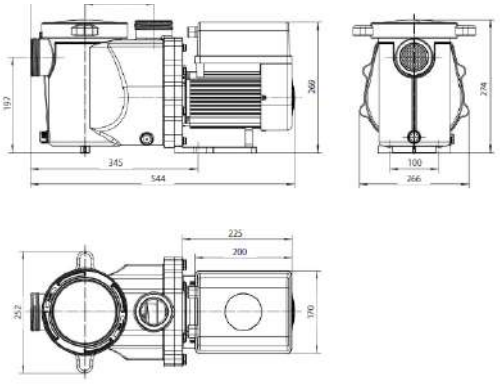

CODICE	DESCRIZIONE	POTENZA CV/HP	VOLUME PISCINA m^3	P1 (kW)	VOLTAGGIO V/Hz	QMAX m^3/h	HMAX m	PORTATA 8m	PORTATA 10m
040339110	INVERECO DE18	1 HP	30~50	0.75	220~240 50/60	21.0	16.0	18.0	14.0
040339115	INVERECO DE22	1,5 HP	40~70	1.00	220~240 50/60	25.5	18.0	22.0	18.0

1.4 POMPA K-FLO VSTD A VELOCITA' VARIABILE

HAYWARD

BAUART GEPRÜFT TYPE APPROVED

3 ANNI GARANZIA

4 TH

TH TOTALLY HAYWARD

MADE IN EU

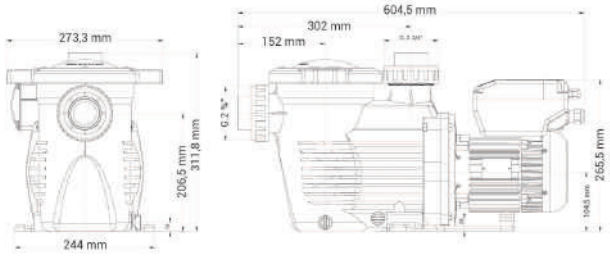

- Per piscine fino a 80 m^3.
- Temperatura massima dell'acqua: 35°C.
- Display che può ruotare ruota di 180°
- Giunto meccanico in AISI 316, compatibile con acqua salata.
- Motore classe F, IP55, 50Hz, Brushless VDF.
- Corpo in PP+ Fibre di vetro.
- Turbina e diffusore in Noryl® + Fibre di vetro, con elevata resistenza all' usura ed alla corrosione.
- Coperchio con apertura un quarto di giro, per una manutenzione facilitata.

CODICE	PORTATA m^3/h H 10 mt	POTENZA KW	CV/HP	FASE	ATTACCHI	VELOCITA'	TERMICA
040333315	21,0	1,1	1,5	MONO	Ø 50-63	3000 RMP	4 - 6.3

SILENZIOSITA'
Grande silenziosità grazie alle pompe che girano meno velocemente in filtrazione, dato che le velocità elevate sono utilizzate solo per il contro lavaggio

RISPARMIO
Fino all'85% di risparmio sui consumi energetici grazie al ricircolo continuo a bassa velocità

QUALITA' DI FILTRAZIONE
Grazie al funzionamento 24/24h e alla velocità più bassa si aumenta, l'efficacia della filtrazione

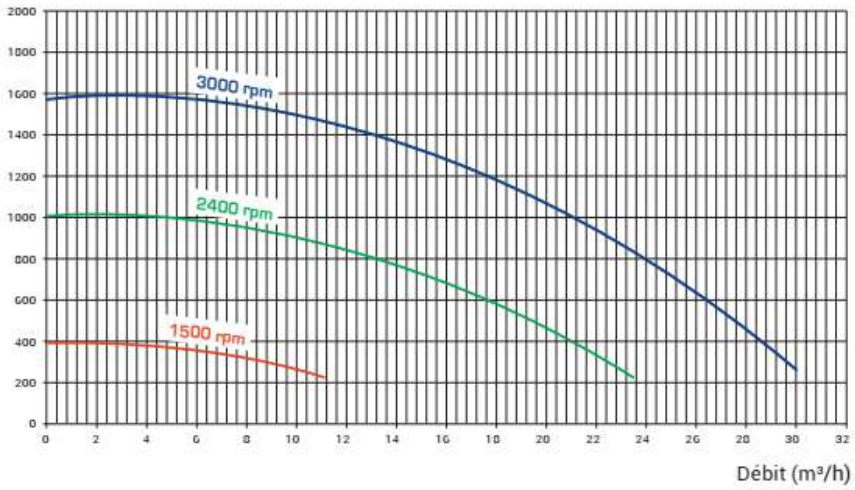

POMPA RS II VSTD A VELOCITA' VARIABILE 1.4

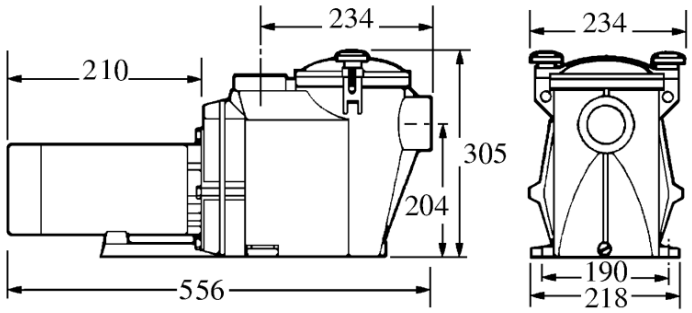

- Funzione Timer.
- Funzione Skimming.
- Cestello prefiltro extra-large che riduce la frequenza dei cicli di pulizia.
- Filtraggio attivo 24h/24.
- Motore sincrono a magnete permanente a commutazione elettronica AC.
- Dispositivo di controllo integrato e mobile, dotato di pulsanti

La pompa a velocità variabile Hayward® RSII VSTD è l'investimento vincente dal punto di vista del risparmio. Il filtraggio attivo 24h/24 permette di ridurre la portata dell'acqua e di conseguenza consente di risparmiare mediamente il 75% sulla bolletta elettrica.

CODICE	PORTATA m^3/h H 10 mt	POTENZA KW	CV/HP	FASE	ATTACCHI	VELOCITA'	TERMICA
040333115	16,5	1,1	1,5	MONO	Ø 2"	600-3000 RMP	6,3-10
040333120	27,0	1,5	2,0	MONO	Ø 2"	600-3000 RMP	6,3-10

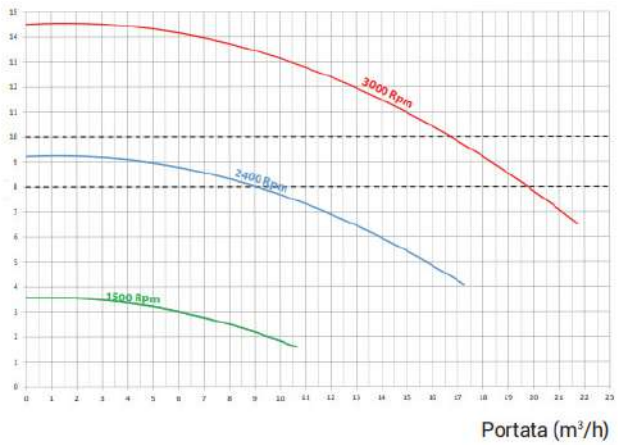

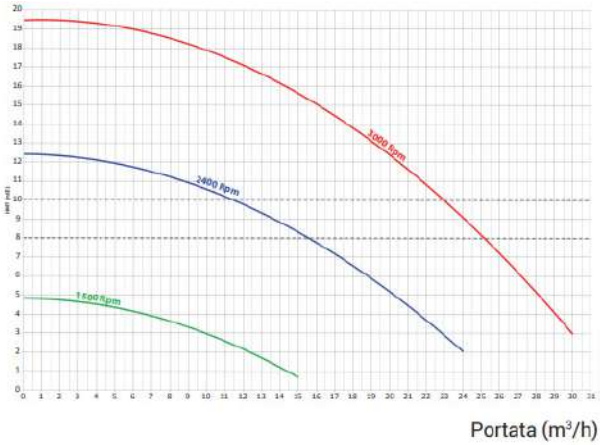

1.4 POMPA MAX FLO XL VSTD 1 HP A VELOCITA' VARIABILE

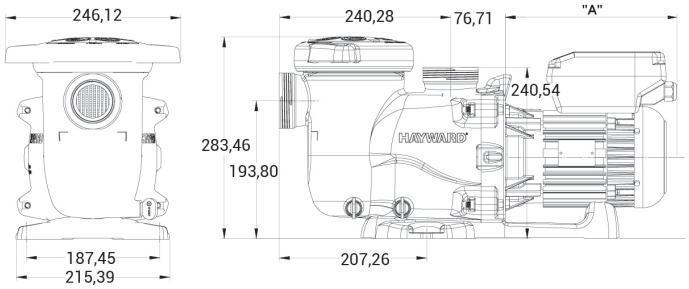

- Smart Inverter + Motore a magneti permanenti + Motore sincrono : risparmio di elettricità fino all'85%
- Silenziosa
- Display che ruota a 180° per un pratico accesso all'interfaccia utente
- Coperchio con apertura a un quarto di giro per manutenzione facilitata
- Raccordi di collegamento forniti
- Consigliata per piscine fino a 65 m^3

CODICE	DESCRIZIONE
040330110	POMPA HAYWARD MAX FLO - 1 Hp – VSTD

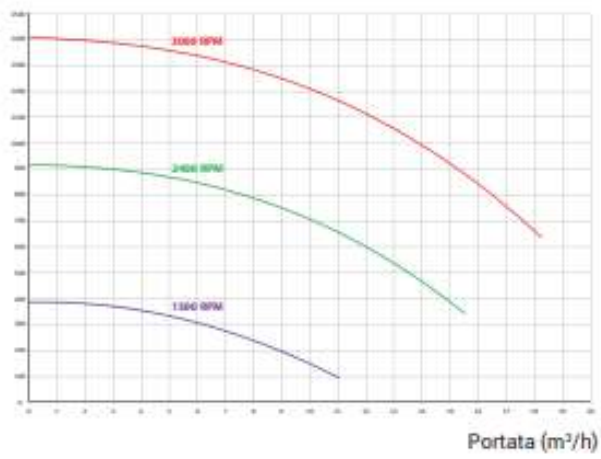

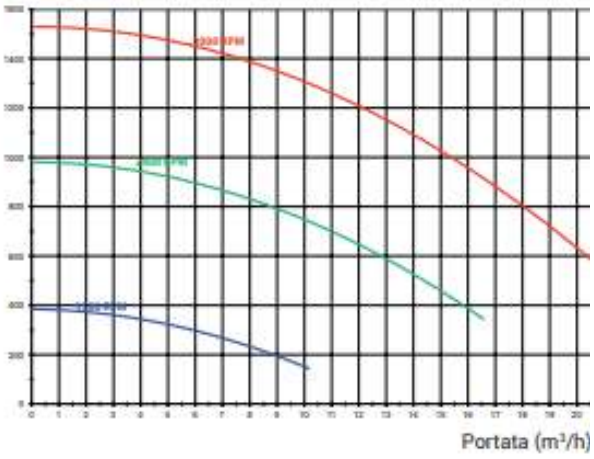

1.4 POMPA K-FLO

Coperchio con apertura a un quarto di giro per facilitare la manutenzione

Doppio scarico per apertura facilitata senza uso di attrezzi

HAYWARD

BAUART GEPRÜFT
TYPE APPROVED

3 ANNI GARANZIA

4 TH

TH TOTALLY HAYWARD

MADE IN EU

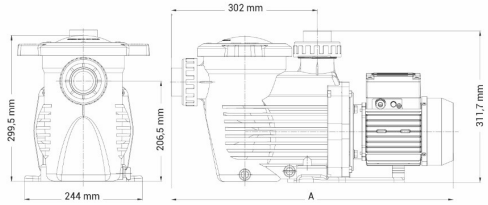

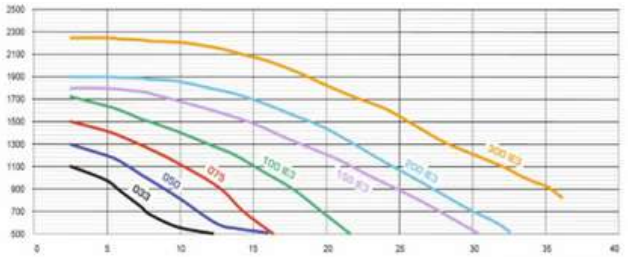

- Per piscine fino a 195 m³.
- Temperatura massima dell'acqua: 35°C.
- Motore classe F, IP55, 50Hz, 2 poli.
- Corpo in PP+ Fibre di vetro.
- Giunto meccanico in AISI 316, compatibile con acqua salata.
- Coperchio Twist-Lock, apertura del prefiltro senza uso di attrezzi.
- Turbina e diffusore in Noryl® + Fibre di vetro, con elevata resistenza all' usura ed alla corrosione.
- Compatibile con acqua salata. Tenute meccaniche anti-corrosione.
- Facile sostituzione diretta delle pompe Saci Winner e Astral Victoria Plus, senza modifiche all'impianto.
- Raccordi di collegamento forniti in dotazione.
- Motore trifase, da 1 CV a 3 CV, IE3 conforme alla Direttiva Europea Ecodesign.

CODICE	PORTATA m³/h	POTENZA CV/HP	FASE	DIMENSIONE E PESO A	kg	ATTACCHI mm	TERMICA A	
040325103	4,8	0,3	MONO	543	11,2	50	2,5	
040325105	7,5	0,5	MONO	590	12,5	50	3,2	
040325305	7,5	0,5	TRI	590	12,5	50	2,45 / 1,4	IE2
040325107	11,5	0,75	MONO	590	13,5	50	3,8	
040325307	11,5	0,75	TRI	590	13,5	50	3 / 1,7	IE2
040325110	15,4	1	MONO	590	14,0	50	5	
040325310	15,4	1	TRI	620	16,5	50	3,4 / 2	IE3
040325115	21,9	1,5	MONO	620	16,5	63	7,5	
040325315	21,9	1,5	TRI	620	19	63	5 / 2,9	IE3
040325120	25,7	2	MONO	620	22,5	63	9	
040325320	25,7	2	TRI	620	25	63	6,1 / 3,5	IE3
040325130	33,0	3	MONO	620	25	63	12,5	
040325330	33,0	3	TRI	620	27	63	8,3 / 5,0	IE3

- Realizzata in materiale plastico, ideale per il sollevamento da terra delle pompe di filtrazione.
- Piedini in gomma con azione antivibrante e sicura presa antiscivolo sul fondo dell'interrato.
- Utilizzabile come gradino per la discesa in locali tecnici interrati.
- Dimensioni: appoggio 48,5 x 31,8 cm.

CODICE	DESCRIZIONE	BOX
040300001	BASE RIALZATA x POMPA	12 PZ

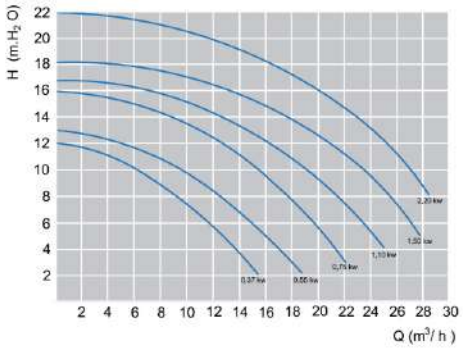

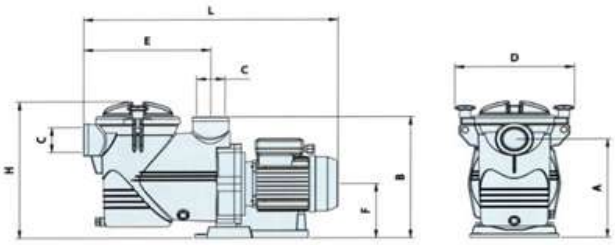

- Pompa autoadescante per piscina.
- Coperchio prefiltro trasparente in policarbonato. Sistema di chiusura a farfalla di facile accesso.
- Corpo pompa fabbricato in polipropilene rinforzato con fibra di vetro, resistente ai prodotti chimici della piscina, garantendo così una lunga ed eccellente durata.
- Corpo pompa e diffusore in Noryl, girante in Noryl con albero inox.
- Albero motore fabbricato in acciaio inox AISI 316, tenuta meccanica in grafite e ceramica.
- Motore silenziato con protezione IP-55; 2850 r.p.m.
- Alimentazione elettrica 230/400 V trifase.
- Attacchi: aspirazione e mandata 2".
- Volume imballo 0,085 m^3.
- Non idonea x acqua salata

CODICE	PORTATA	POTENZA			DIMENSIONE								PESO Kg
	m^3/h	KW	CV/HP	FASE	A	B	C	D	E	F	H	L	
040303105	6.2	0,37	1/2	MONO	250	312	2"	280	282	140	348	565	12,5
040303305	6.2	0,37	1/2	TRI	250	312	2"	280	282	140	348	565	12,5
040303107	9.8	0,55	3/4	MONO	250	312	2"	280	282	140	348	565	13
040303307	9.8	0,55	3/4	TRI	250	312	2"	280	282	140	348	565	13
040303110	15.6	0,75	1	MONO	250	312	2"	280	282	140	348	565	14
040303310	15.6	0,75	1	TRI	250	312	2"	280	282	140	348	565	14
040303115	19.2	1,10	1,5	MONO	250	312	2"	280	282	140	348	590	17
040303315	19.2	1,10	1,5	TRI	250	312	2"	280	282	140	348	590	17
040303120	23.8	1,50	2	MONO	250	312	2"	280	282	140	348	605	19,5
040303320	23.8	1,50	2	TRI	250	312	2"	280	282	140	348	605	19,5
040303130	27.2	2,20	3	MONO	250	312	2"	280	282	140	348	625	22,5
040303330	27.2	2,20	3	TRI	250	312	2"	280	282	140	348	625	22,5

- Realizzata in materiale plastico, ideale per il sollevamento da terra delle pompe di filtrazione.
- Piedini in gomma con azione antivibrante e sicura presa antiscivolo sul fondo dell'interrato.
- Utilizzabile come gradino per la discesa in locali tecnici interrati.
- Dimensioni: appoggio 48,5 x 31,8 cm.

CODICE	DESCRIZIONE	BOX
040300001	BASE RIALZATA x POMPA	12 PZ

1.4 POMPA AMERICA

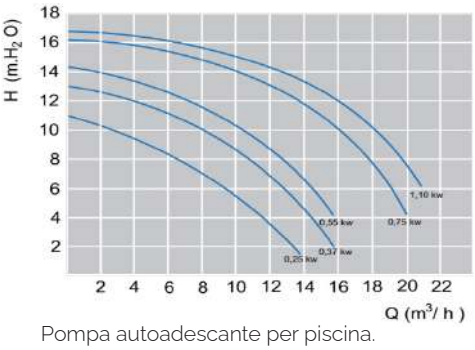

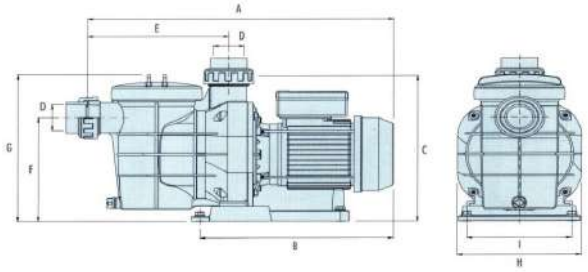

- Pompa autoadescante per piscina.
- Prefiltro: capacità 2 litri.
- Autoadescante per un'altezza massima di 2 m senza valvola di non ritorno.
- Corpo pompa e diffusore in polipropilene rinforzato con fibra di vetro e carica minerale.
- Girante in NORYL.
- Motore con protezione IP-55. 2850 r.p.m.
- Cuscinetti 2RS.
- Isolamento Classe F.
- Bulloneria in acciaio inox.
- Connessioni aspirazione e mandata Ø 50 incollaggio.
- Volume imballo 0,059 m^3.
- Non idonea x acqua salata

CODICE	PORTATA	POTENZA			Peso	Termica
	m^3/h	KW	CV/HP	FASE	Kg	A
040301103	2,5	0,25	1/3	MONO	9,7	2,5-4,0
040301105	8	0,37	1/2	MONO	10	2,5-4,0
040301107	10,5	0,55	3/4	MONO	13	4,0-6,3
040301307	10,5	0,55	3/4	TRI	13	1,6-2,5
040301110	16	0,75	1	MONO	12,5	4,0-6,3
040301310	16	0,75	1	TRI	12,5	2,5-4,0
040301115	18.1	1,10	1,5	MONO	13,5	6,3-10
040301315	18.1	1,10	1,5	TRI	13,5	4,0-6,3

CODICE	DIMENSIONI mm								
	A	B	C	D	E	F	G	H	I
040301103	475	296	280	Ø50	225	200	285	199	168
040301105	475	296	280	Ø50	225	200	285	199	168
040301107	490	311	280	Ø50	225	200	285	199	168
040301307	490	311	280	Ø50	225	200	285	199	168
040301110	490	311	280	Ø50	225	200	285	199	168
040301310	490	311	280	Ø50	225	200	285	199	168
040301115	490	311	280	Ø50	225	200	285	199	168
040301315	490	311	280	Ø50	225	200	285	199	168

- Realizzata in materiale plastico, ideale per il sollevamento da terra delle pompe di filtrazione.
- Piedini in gomma con azione antivibrante e sicura presa antiscivolo sul fondo dell'interrato.
- Utilizzabile come gradino per la discesa in locali tecnici interrati.
- Dimensioni: appoggio 48,5 x 31,8 cm.

CODICE	DESCRIZIONE	BOX
040300001	BASE RIALZATA x POMPA	12 PZ

NEW

KRIPSOL

ANNI DI GARANZIA
3
STANDARD

MADE IN EU

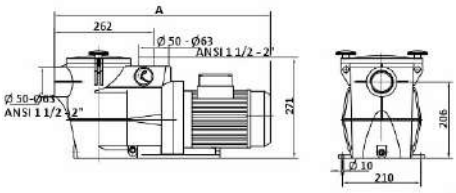

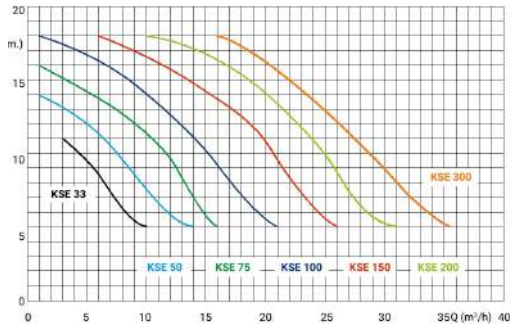

La pompa per piscina Kripsol Koral è stata progettata per permettere prestazioni inimitabili.
Una pompa autoadescante ad alta resistenza ed efficienza energetica.
Tutte le parti dell'elettropompa sono realizzate in materiale termoplastico stampato è dotata si un cestello filtrante in plastica forellato e un coperchio prefiltro in policarbonato trasparente con pomelli pieghevoli di chiusura in acciaio inox AISI 304 con o'ring, per migliorare la visibilità di sporco nel cestello e di una girante in noryl con inserto in acciaio AISI 303.
Pompa ideale per piscine private di medie e piccole dimensioni.

COMPATIBILITÀ

Pompa compatibile per la sostituzione di pompe già esistenti: Victoria Plus, Victoria Plus Silent e Saci Winner.

Caratteristiche:
- grado di protezione; IP 55
- idonea per acqua di mare
- classe di isolamento; F
- **idonea per acqua di mare**
- attacchi a bocchettoni ad incollaggio
- smart Kit per poter facilmente sostituire vecchie pompe su impianti esistenti con le pompe KSE

CODICE	PORTATA m^3/h	POTENZA CV/H	FASE	ATTACCHI mm	PESO LORDO Kg	TERMICA	
040326105	8	0.5 Hp	Mon	50 o 63	12	3.2	
040326107	10.5	0.75 Hp	Mon	50 o 63	13	3.8	IE2
040326110	15.4	1.0 Hp	Mon	50 o 63	13,5	5.0	IE2
040326115	21.9	1.5 Hp	Mon	50 o 63	16	7.5	IE2
040326120	25.7	2.0 Hp	Mon	50 o 63	17	9.0	IE2
040326130	29.5	3.0 Hp	Mon	50 o 63	22	12.5	IE2
040326305	7.5	0.5 Hp	Tri	50 o 63	11,5	2.45/1.4	IE2
040326307	11.5	0.75 Hp	Tri	50 o 63	12,5	3/1.7	IE2
040326310	15.4	1.0 Hp	Tri	50 o 63	13	3.4/2	IE3
040326315	21.9	1.5 Hp	Tri	50 o 63	15,5	5/2.9	IE3
040326320	25.7	2.0 Hp	Tri	50 o 63	16,5	6.1/3.5	IE3
040326330	29.5	3.0 Hp	Tri	50 o 63	21,5	8.3/5	IE3

1.4 POMPA POWERLINE

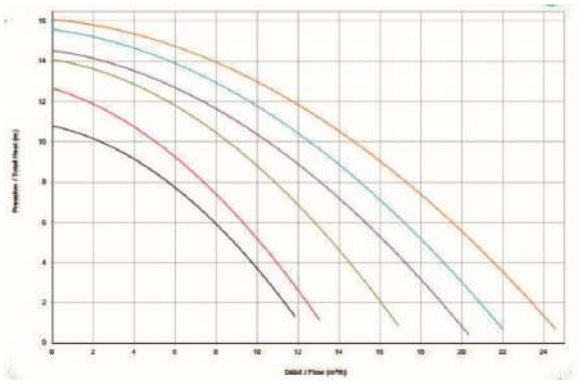

La pompa Hayward® POWERLINE è ideale per piscine di piccole dimensioni e per piscine fuori terra.

- Auto-aspirante con motore ventilato.
- Ultra-silenziosa.
- Prefiltro da 1,1 litri.
- Uscita diametro 50 mm o con raccordo portagomma ø 32/38 mm.
- Non idonea x acqiua salata

CODICE	PORTATA m^3/h	POTENZA CV/H	FASE	ATTACCHI mm	PESO LORDO Kg	TERMICA
040315025	5,4	0,25	MONO	50 o 32/38	7,68	1,6-2,5
040315033	7,3	0,33	MONO	50 o 32/38	7,76	1,6-2,5
040315050	10,8	0,5	MONO	50 o 32/38	8,65	2,5-4
040315075	13	0,75	MONO	50 o 32/38	9,16	2,5-4
040315100	15	1	MONO	50 o 32/38	9,16	4-6,3
040315150	17,2	1,5	MONO	50 o 32/38	11,3	4-6,3

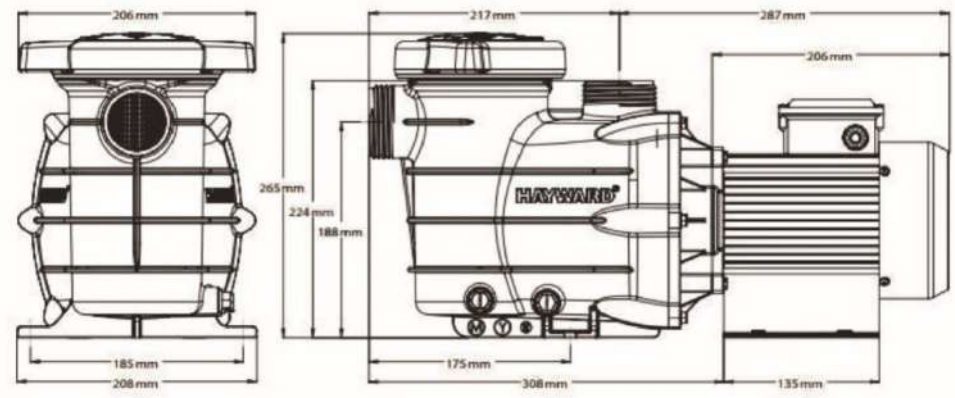

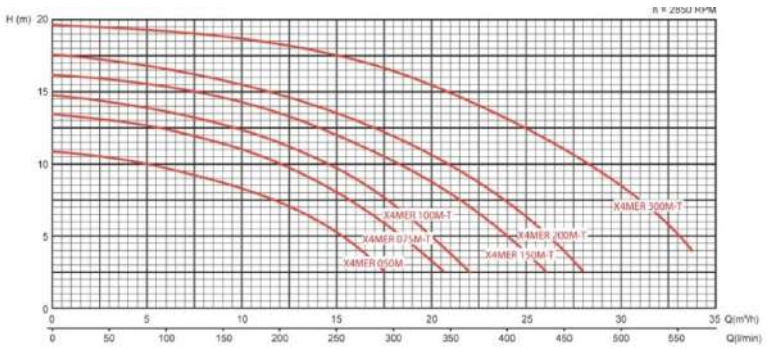

CODICE	PORTATA m^3/h	POTENZA CV/H	FASE	ATTACCHI	PESO LORDO Kg	TERMICA
040308105	5,0	0,5	MONO	50	12,5	2,5-4
040308107	12,0	0,7	MONO	50	13,5	4-6,3
040308110	14,5	1,0	MONO	50	14,5	4-6,3
040308115	18,3	1,5	MONO	50	15,5	6,3-10
040308120	21,0	2,0	MONO	50	18	10 -16
040308130	28,0	3,0	MONO	50	20,5	10 -16
040308307	12,0	0,7	TRI	50	13,5	2,5-4
040308310	14,5	1,0	TRI	50	14,5	2,5-4
040308315	18,3	1,5	TRI	50	15,5	4-6,3
040308320	21,0	2,0	TRI	50	18	4-6,3
040308330	28,0	3,0	TRI	50	20,5	4-6,3

- Corpo pompa in polipropilene e fibra di vetro.
- Albero motore in acciaio AISI 316; girante in PPOGF20.
- Tenuta meccanica in ceramica e grafite BT-BURGNAM AISI 316.
- Protezione termica integrata, nella versione monofase.
- Disponibile, su richiesta, versione per acqua salata.
- Carcassa motore in alluminio L-2521.
- Motore asincrono a 2 poli.
- Protezione IP55; classe di isolamento: F.
- Temperatura massima di esercizio 40°C.
- Aspirazione massima 3 m.

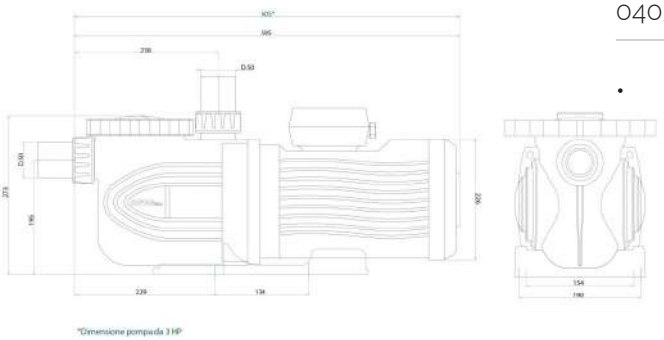

*Dimensione pompa da 3 HP

PER COMPATIBILITÀ CON ACQUA SALATA

CODICE	DESCRIZIONE
040308001	KIT X4MER - per acqua salata

- Kit composto da n. 4 guarnizioni in VITON.

1.4 POMPA PRIME

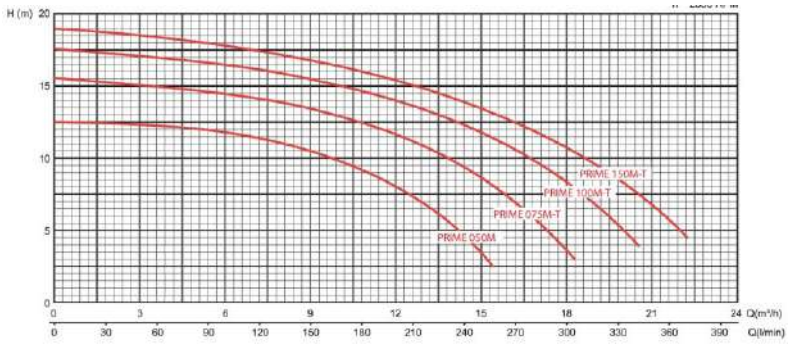

CODICE	PORTATA m^3/h	POTENZA CV/HP	FASE	ATTACCHI	PESO LORDO Kg	TERMICA
040306105	9,6	0,5	MONO	50	10,5	2,5-4
040306107	14,0	0,75	MONO	50	11,5	4-6,3
040306110	16,8	1,0	MONO	50	12,5	4-6,3
040306115	18,9	1,5	MONO	50	14,5	6,3-10
040306307	14,0	0,75	TRI	50	11,5	1,6-2.5
040306310	16,8	1,0	TRI	50	12,5	2,5-4
040306315	18,9	1,5	TRI	50	14,5	4-6,3

- Corpo pompa in polipropilene e fibra di vetro.
- Albero motore in acciaio AISI 316.
- Girante in PPOGF20.
- Tenuta meccanica in silicio e grafite.
- Carcassa motore in alluminio L-2521.
- Motore asincrono a 2 poli.
- Protezione IP55.
- Classe di isolamento: F.
- Protezione termica integrata, nella versione monofase.
- Temperatura massima di esercizio: 40 °C.
- Non idonea x acqua salata

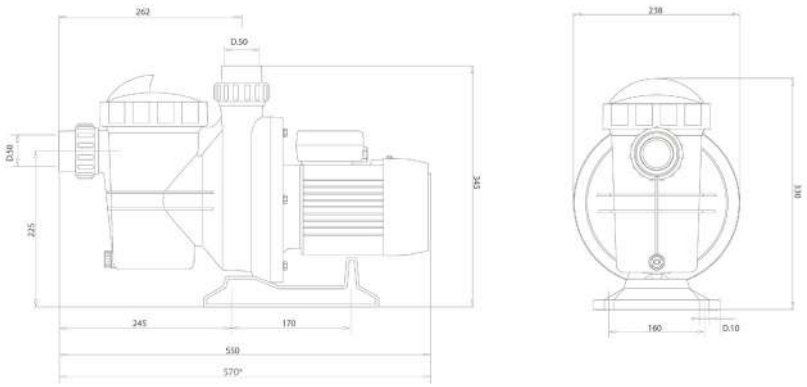

* Dimensione pompa da 1,5 hp

- Realizzata in materiale plastico, ideale per il sollevamento da terra delle pompe di filtrazione.
- Piedini in gomma con azione antivibrante e sicura presa antiscivolo sul fondo dell'interrato.
- Utilizzabile come gradino per la discesa in locali tecnici interrati.
- Dimensioni: appoggio 48,5 x 31,8 cm.

CODICE	DESCRIZIONE	BOX
040300001	BASE RIALZATA x POMPA	12 PZ

Pompe di filtrazione per grandi portate

1.5

1.5 POMPA BIG DISCOVERY - 2850 rpm

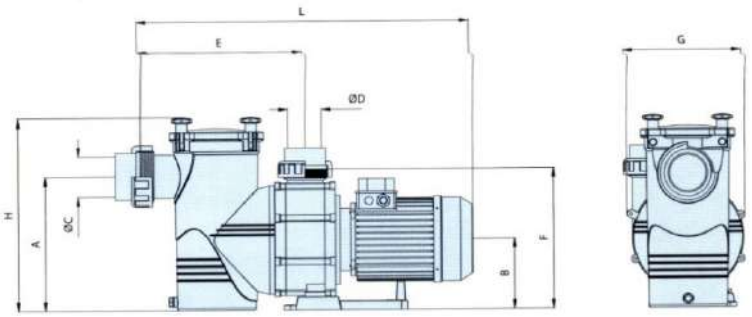

IE2✓

- Pompa centrifuga autoadescante in plastica rinforzata.
- Cestello prefiltro di grande capacità da 8 litri.
- Coperchio prefiltro trasparente in policarbonato con chiusura di sicurezza.
- Corpo pompa in materiale plastico di polipropilene rinforzato con fibra di vetro e cariche minerali.
- Asse motore in acciaio inox AISI 316.
- Motore con protezione IP-55; 2850 r.p.m.
- Alimentazione elettrica 230/400 V trifase.
- Attacchi a bocchettone: aspirazione Ø 90 e mandata Ø 75 (manicotti e raccordi di connessione inclusi).
- Autoadescante a 2 m.
- Volume imballo 0,12 m^3

CURVE DI RENDIMENTO

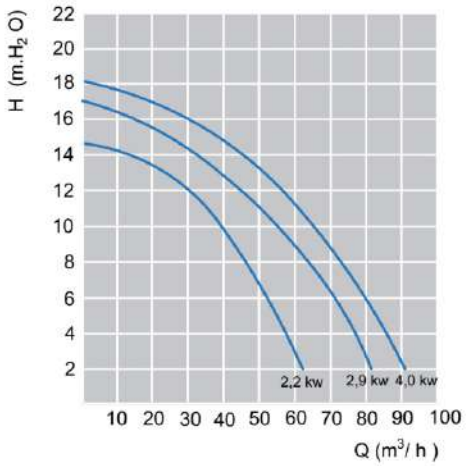

CODICE	PORTATA m^3/h H 10 mt	POTENZA KW	CV/HP	FASE	Peso Kg	Termica A
040304330	40,0	2,2	3	TRI	22	6,3-10
040304340	55,0	2,9	4	TRI	25	6,3-10
040304355	66,0	4	5,5	TRI	27	10-16

CODICE	DIMENSIONI mm A	B	C	D	E	F	G	H	L
040304330	300	160	Ø 90	Ø 75	368	320	264	431	713
040304340	300	160	Ø 90	Ø 75	368	320	264	431	743
040304355	300	160	Ø 90	Ø 75	368	320	264	431	743

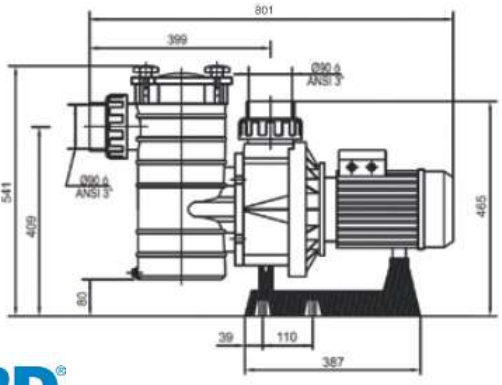

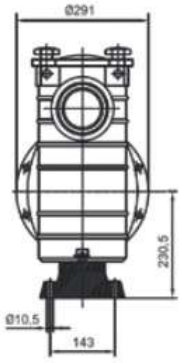

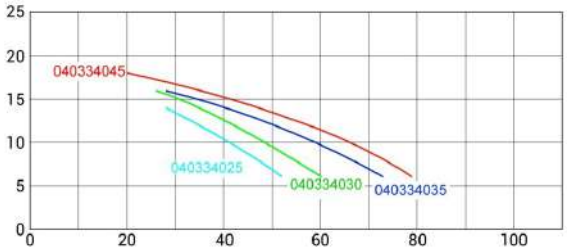

- Pompa realizzata in termoplastica rinforzata con fibra di vetro.
- Motore trifase conforme alla Direttiva Europea Ecodesign.
- Girante in Noryl rinforzato compatibile con acque salate. IE3✓
- Motore TEFC ad alte prestazioni.
- Prefiltro con coperchio trasparente per facilitarne la manutenzione.
- Base sopraelevata per garantire una buona ventilazione del motore.
- Funzionamento 50Hz 2850 giri/min.
- IP55; classe isolamento F.
- Utilizzo: piscine grandi dimensioni, SPA, giochi d'acqua.

CODICE	PORTATA A 12 m c.a.	kW	CV/HP	FASE TRI	LUNGHEZZA A (mm)	ATTACCHI Ø (mm)	TERMICA (A)
040334025	41,0	1,8	2,5	230/400	801	Ø 90	6,3-10
040334030	48,0	2,2	3	230/400	801	Ø 90	6,3-10
040334035	58,0	2,7	3,5	230/400	801	Ø 90	6,3-10
040334045	66,0	3,3	4,5	230/400	801	Ø 90	6,3-10

1.5 POMPE HCP SERIE 4000 - 2850 rpm

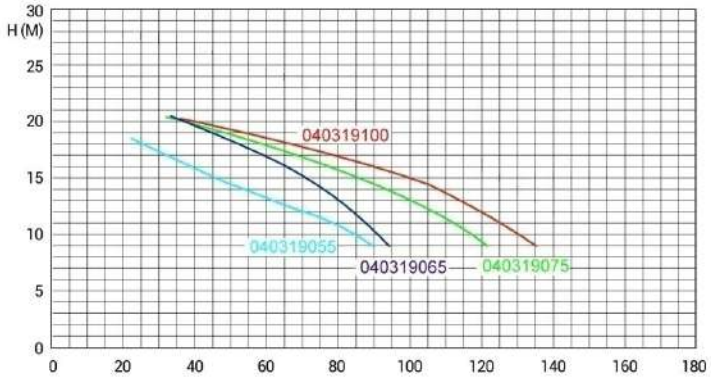

IE3 ✓ MADE IN EU HAYWARD

CODICE	PORTATA A 12 m c.a.	kW	CV/HP	FASE TRI	Quota A (mm)	ATTACCHI Ø (mm)	TERMICA (A)
040319055	64,0	4,0	5,5	400/700	889 -143	Ø 110	6,3-10
040319065	84,2	4,8	6,5	400/700	914 -143	Ø 110	6,3-10
040319075	104,5	5,5	7,5	400/700	914 -143	Ø 110	6,3-10
040319100	115,6	7,4	10	400/700	944 -185	Ø 110	10-16

- Pompa centrifuga auto adescante realizzata in termoplastica rinforzata con fibra di vetro.
- Motore trifase conforme alla Direttiva Europea Ecodesign.
- Girante in Noryl rinforzato compatibile con acque salate.
- Motore TEFC ad alte prestazioni.
- Prefiltro ad alta capacità (14 l) con coperchio trasparente per facilitarne la manutenzione.
- Base sopraelevata per garantire una buona ventilazione del motore.
- Funzionamento 50Hz 2850 giri/min.
- IP55; classe isolamento F.
- Utilizzo: piscine molto grandi, SPA, giochi d'acqua.

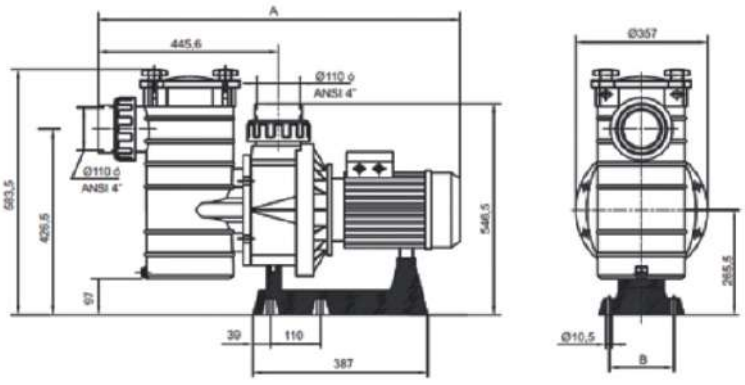

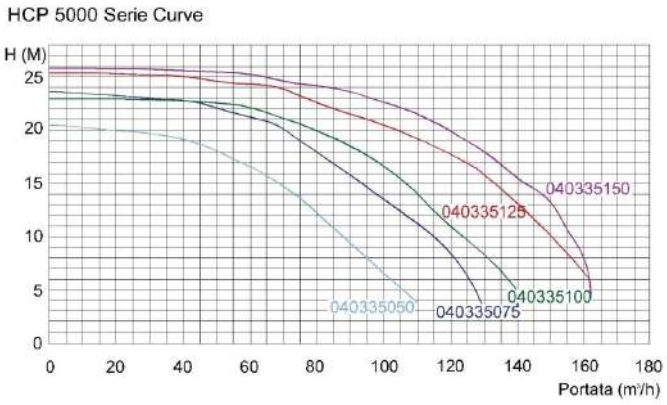

IE3 MADE IN EU HAYWARD

CODICE	PORTATA A 12 m c.a.	kW	CV/HP	FASE TRI	QUOTA A (mm)	ATTACCHI Ø (mm)	TERMICA (A)
040335050	71,3	3,7	5	400 / 700 V	935	100	9 – 5,2
040335075	97,0	5,5	7,5	400 / 700 V	935	100	12,1 – 7
040335100	109,0	7,4	10	400 / 700 V	935	100	15,8 – 9,2
040335125	135,0	9,2	12,5	400 / 700 V	1025	100	17,5 – 10,2

- Corpo della pompa e prefiltro in ghisa GG-22, girante in bronzo marino.
- Attacchi flangiati.
- Base sopraelevata per garantire una buona ventilazione del motore.
- Funziona a 50 Hz / 2950 giri/min., IP55, isolamento classe F.
- Utilizzo: piscine grandi, spa, giochi d'acqua.

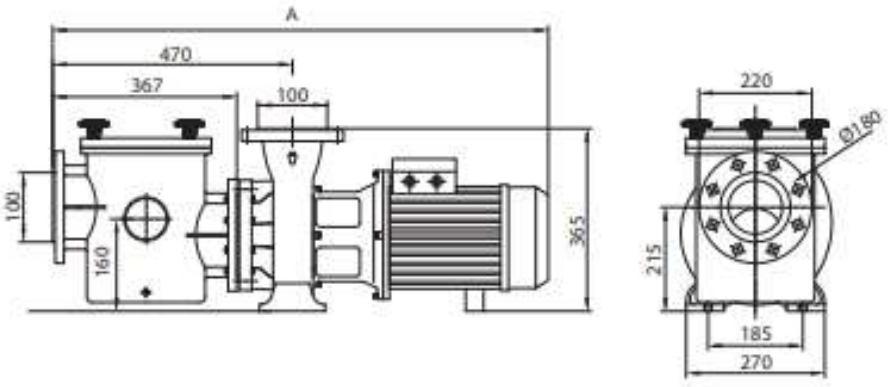

1.5 POMPE HCP SERIE 4200 - 1450 rpm

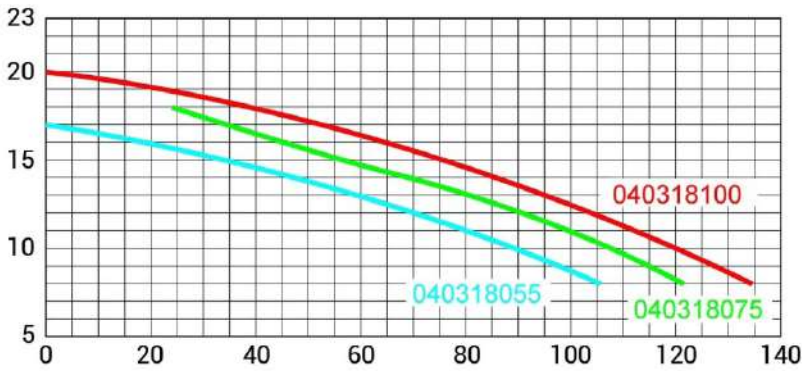

IE3 ✓ MADE IN EU HAYWARD

CODICE	PORTATA A 12 m c.a.	kW	CV/HP	FASE TRI	QUOTA A (mm)	ATTACCHI Ø (mm)	TERMICA (A)
040318055	68,0	4,4	5,5	400/700	889	Ø 110	6,3-10
040318075	90,0	5,5	7,5	400/700	914	Ø 110	6,3-10
040318100	104,0	7,4	10	400/700	944	Ø 140	10-16

- Pompa centrifuga auto adescante realizzata in termoplastica rinforzata con fibra di vetro.
- Motore trifase IE3 ✓ conforme alla Direttiva Europea Ecodesign.
- Girante in Noryl rinforzato compatibile con acque salate.
- Motore 4 poli 1450 giri/min - 50 Hz.
- Prefiltro ad alta capacità (14 l) con coperchio trasparente per facilitarne la manutenzione.
- Base sopraelevata per garantire una buona ventilazione del motore.
- Utilizzo: piscine molto grandi, SPA, giochi d'acqua.

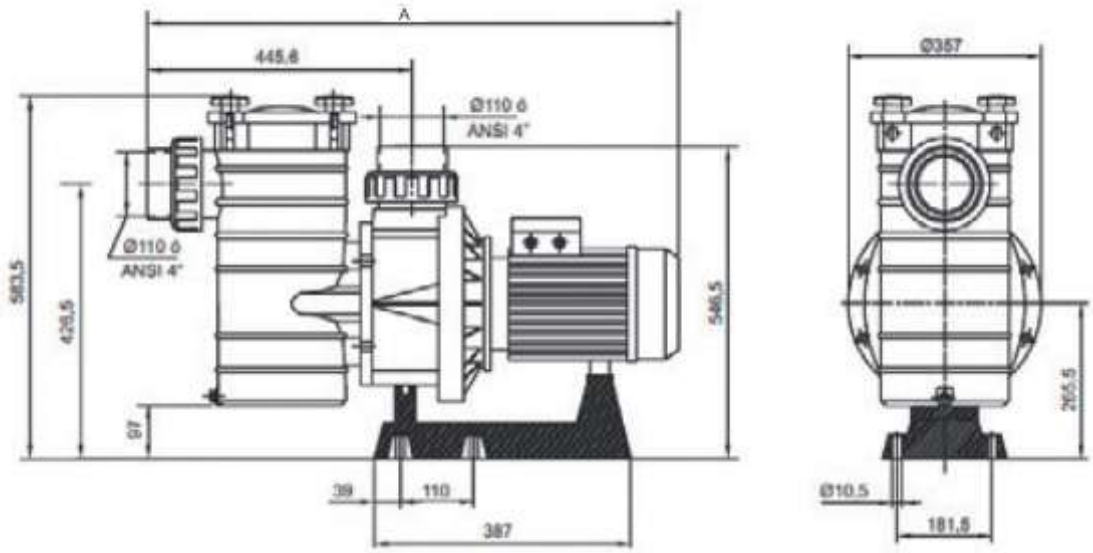

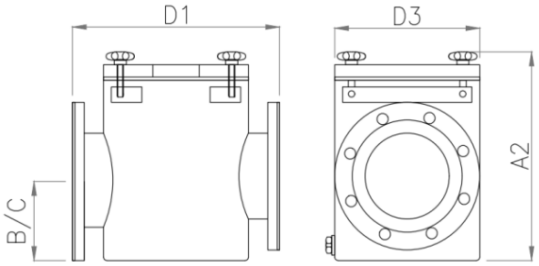

SERIE IN LINE - ghisa

Prefiltri IN-LINE Hayward® :

- con le connessioni in entrata ed uscita alla stessa altezza facilitano le operazioni di installazione;
- il trattamento elettrolitico del rivestimento aumenta la resistenza alla corrosione.

- Realizzato in ghisa GG-22.
- Attacco flangia PN16-DIN-2502.
- Chiusura del coperchio composta da 3 viti di copertura incernierate.
- Cestello in acciaio AISI 316.
- Utilizzabile su Pompe serie HCP5000.

CODICE	CAPACITA' litri	INGRESSO Ø	USCITA Ø	PESO Kg	DIMENSIONI mm A2	B	C	D1	D3
040341001	11	110	75	23	320	120	120	300	210
040341002	11	110	110	24	320	120	120	300	210
040341003	13,5	140	110	35	370	132	132	345	250
040341004	13,5	140	140	36	370	132	132	345	250

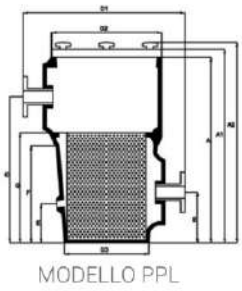

SERIE PPL in termoplastico

- Ad alta capacità.
- Realizzati in poliestere laminato.
- Coperchio in metacrilato trasparente.
- Chiusura del coperchio composta da 6 viti di copertura e tappo di scarico.
- Pressione massima di esercizio 1,5 bar.
- Cestello in acciaio inossidabile

CODICE	CAPACITA' litri	FLANGIA	INGRESSO mm	USCITA mm	PESO Kg	VOL. m³
040342090	25	-	90	90	33	0,210
040342110	25	-	110	110	33	0,210
040342125	25	-	125	125	33	0,210
040342160	60	-	160	160	48	0,390

CODICE	DIMENSIONI mm A	A1	A2	B	C	D1	D2	D3	E	F	G
040342090	710	750	800	195	590	580	410	270	140	335	395
040342110	710	750	800	195	590	580	410	270	140	335	395
040342125	710	750	800	195	590	580	410	270	140	335	395
040342160	915	955	1005	250	720	630	520	410	190	480	545
040342200	915	955	1005	250	720	630	520	410	190	480	545
040342225	915	955	1005	250	720	630	520	410	190	480	545

Quadri elettrici

1.6

3 ANNI GARANZIA

H-POWER

HAYWARD

CON DIFFERENZIALE

CODICE	DESCRIZIONE
040820005	Q.E. H-POWER C/differenziale Monofase
040820003	Q.E. H-POWER C/differenziale Trifase

CON DIFFERENZIALE E TRASFORMATORE

CODICE	DESCRIZIONE
040824050	Q.E. H-POWER C/DIFF. E TRASF. 50 W Monofase
040824100	Q.E. H-POWER C/DIFF. E TRASF. 100 W Monofase
040824300	Q.E. H-POWER C/DIFF. E TRASF. 300 W Monofase

1.6 QUADRI ELETTRICI H-POWER

3 ANNI GARANZIA

MADE IN EU

H-POWER CONNECT

HAYWARD

Unico quadro elettrico sul mercato che permette il controllo della pompa di filtrazione e dell'illuminazione tramite Bluetooth.

- Quadro monofase/trifase per la protezione di n°1 Pompa di filtrazione da 0 a 3CV.
- Protezione elettrica: magnetotermica fino a 14 A.
- Auto calibrazione dell'assorbimento di corrente A.
- 1timer per l'illuminazione.
- 2 timer per la pompa di filtrazione.
- 1 relè per il collegamento di uno sterilizzatore o altro.
- Controllo di tutti i parametri via Bluetooth.
- Applicazione H-POWER, esclusiva per Hayward, che ne consente il controllo tramite IOS o Android.
- Versioni con o senza trasformatore 12V.

MONOFASE

CODICE	DESCRIZIONE
040820000	H- POWER C/DIFF E BLUETOOTH SENZA TRASFORMATORE
040820001	H-POWER - solo PLC x FILTRAZIONE - C/Bluetooth
040820050	H- POWER MONOFASE DIFFERENZIALE BLUETOOTH TRASFORMATORE 50 W
040820100	H- POWER MONOFASE DIFFERENZIALE BLUETOOTH TRASFORMATORE 100 W
040820300	H- POWER MONOFASE DIFFERENZIALE BLUETOOTH TRASFORMATORE 300 W

TRIFASE

040823000	H- POWER TRIFASE C/DIFF E BLUETOOTH SENZA TRASFORMATORE
040823050	H- POWER TRIFASE DIFFERENZIALE BLUETOOTH TRASFORMATORE 50 W
040823100	H- POWER TRIFASE DIFFERENZIALE BLUETOOTH TRASFORMATORE 100 W

CARATTERISTICHE TECNICHE

Alimentazione		230v ~ 50/60Hz
Uscita Pompa		14 A monofase VAC
Uscita illuminazione	040820000 / 040823000	230V - 5A
	040820050 / 040823050	50W - 12V
	040820100 / 040823100	100W - 12V
	040820300300W - 12V	
Protezione	Contro il sovraccarico motore	
Protezioni sovraccarico	20% superiore all'intensità media della corrente in calibrazione	
Segnalazioni	Pompa in marcia, allarmi, programma di filtrazione, uscita ausiliaria, orario attuale	
Display led 4 cifre	Ora attuale, impostazioni e allarmi	
Relè Ausiliario	Contatto libero da tensione 250V/5A Max	
Sezione massima cavi	4 mm2(Potenza) 4 mm2(Controllo)	
IP/ temperature	IP 65 / da -10° a + 55°C	
Altre Informazioni	Interfaccia Bluetooth(-B) Controllo remoto via radio - Sonda temperatura esterna	

3 ANNI GARANZIA

MADE IN EU

H-POWER PRO

HAYWARD

Un quadro elettrico per rispondere a tutte le vostre necessità.
Alimentazione e controllo di tutte le attrezzature della vostra piscina.
Una gamma completa per semplificare il cablaggio ed il controllo.

CODICE	DESCRIZIONE
040820006	Q.E. H-POWER PRO ADVANCED

- Quadro elettrico con interruttore differenziale 30 mA incluso.
- Modulo H POWEW = protezione pompa mono/VSTD con auto calibrazione.
- Protezione 16 A = elettrolizzatore.

CODICE	DESCRIZIONE
040820007	Q.E. H-POWER PRO PLUS

- Quadro elettrico con interruttore differenziale 30 mA incluso.
- Modulo H POWEW = protezione pompa mono/VSTD con auto calibrazione.
- Protezione 16 A = elettrolizzatore.
- Protezione 25 A curva D = pompa di calore.
- Protezione 10 A + presa laterale = robot elettrico.
- Protezione 10 A = altra applicazione (es.:tapparella).
- Trasformatore 100W.

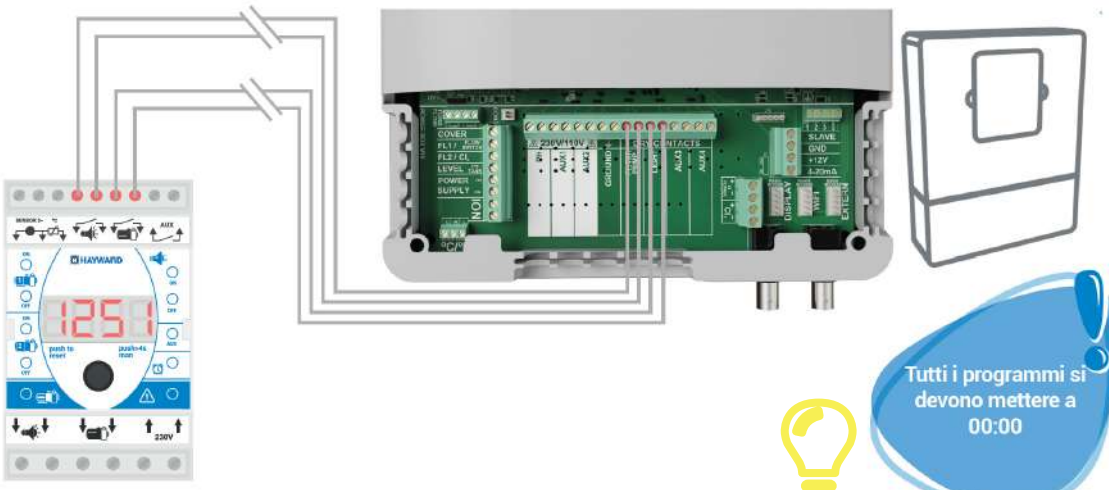

COMPATIBILE CON:

Aquarite Plus - Aquarite HCLS - Aquarite UVLS - Aquarite KLX - Aquarite KLX LS

1.6 QUADRO LIVELLI PER VASCA DI COMPENSO HAYWARD

3 ANNI GARANZIA

MADE IN EU

H-POWER 5 LEV

HAYWARD

Compatibile con tutti i quadri H-Power

- Quadro di controllo livelli per vasca di compenso.
- Dotato di 5 sonde.
- Integrabile con tutti i quadri H-Power.

CODICE	DESCRIZIONE
040820010	Q.E. H-POWER - 5 LIVELLI

CARATTERISTICHE TECNICHE

Segnale	Spia Presenza di tensione e stato della valvola solenoide
Tensione di alimentazione	230V AC -50/60 Hz
Tensione sonda di apertura e chiusura valvola (TH-FILL)	24 V AC -50 Hz
Tensione sonda di avvio e arresto della pompa (UH1)	12V AC -50 Hz
Corrente che attraversa le sonde	1,2 mA massimo in corto circuito
Sensibilità alle sonde (TH-FILL)	Regolabile da 60 a 200 KOhm
Sensibilità alle sonde (UH1)	Regolabile da 3 a 60 KOhm
Tempo prima dell'apertura /chiusura EV	Regolabile da 5 a 40 secondi
Uscita della valvola solenoide	24 V AC/16 VA max.
Contatti di uscita terminali 3 e 4	Valvola: contatto secco 5 A / 250 V AC max. Pompa : 2 A -250 VAC Max
Capacità di Connessione /Pressa cavi	4 mm2(potenza e valvola)/ 2,5 mm2(comando) / Pressa cavi 2xM20 4xM16
IP / temperature	IP 65/Range temperatura -10° ÷ +55°C
Dimensioni / pesi	330x215x15 mm / 1,38 Kg (1,61 Kg con 3 sonde)

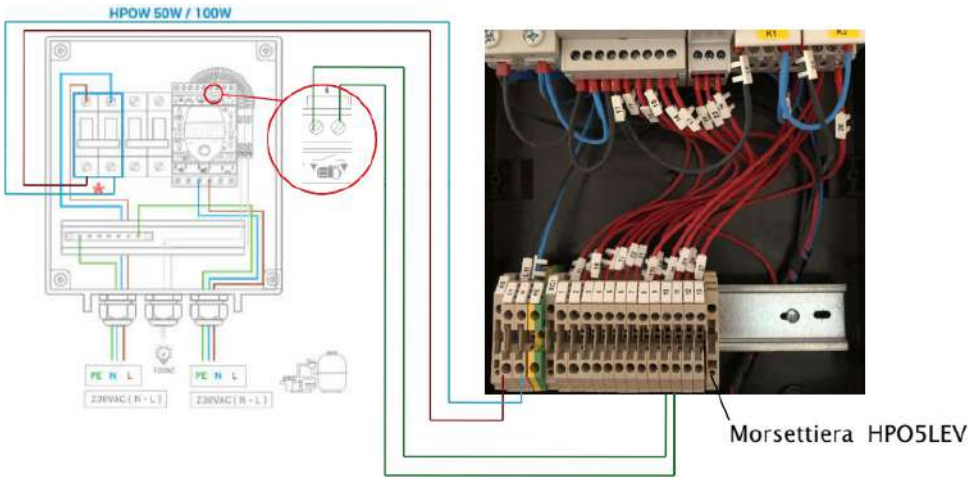

- Composti da cassetta stagna IP 65.
- Protezione magnetotermica (da1,6 a 16A).
- Orologio giornaliero per programmi di filtrazione.
- Interruttore per selezione programma AUTOMATICO o MANUALE.
- Sprovvisto di interruttore generale.
- Se previsto il controllo fari, interruttore magnetotermico 16A
- per la protezione ed il controllo di max 3 fari da 300 W.

PROTEZIONE POMPA E CONTROLLO FARI CON DIFFERENZIALE

CORRENTE A	MONOFASE CODICE	TRIFASE CODICE
1,6-2,5	040803102	040803302
2,5-4	040803104	040803304
4-6,3	040803106	040803306
6,3-10	040803110	040803310
10-16	040803116	040803316

Quadro monofase composto da quadro 12 Moduli.
Quadro trifase composto da quadro 18 Moduli

PROTEZIONE POMPA, CONTROLLO FARI E POMPA DOSATRICE CON DIFFERENZIALE

CORRENTE A	MONOFASE CODICE	TRIFASE CODICE
1,6-2,5	040804102	040804302
2,5-4	040804104	040804304
4-6,3	040804106	040804306
6,3-10	040804110	040804310
10-16	040804116	040804316

Quadro monofase composto da quadro 12 Moduli.
Quadro trifase composto da quadro 18 Moduli.

1.6 QUADRI ELETTRICI

PROTEZIONE DI 2 POMPE, FARI E POMPA DOSATRICE CON DIFFERENZIALE

CORRENTE A	MONOFASE CODICE	TRIFASE CODICE
1,6-2,5	040805102	040805302
2,5-4	040805104	040805304
4-6,3	040805106	040805306
6,3-10	040805110	040805310
10-16	040805116	040805316

- Quadro monofase per protezione di 2 pompe composto da quadro 18 Moduli.
- Quadro trifase per protezione pompa composto da quadro 24 Moduli.
- Interruttore magnetotermico per alimentazione pompa dosatrice.
- Maggiorazione per motori indipendenti.

PROTEZIONE DI 3 POMPE, FARI E POMPA DOSATRICE CON DIFFERENZIALE

CORRENTE A	MONOFASE CODICE	TRIFASE CODICE
1,6-2,5	040806102	040806302
2,5-4	040806104	040806304
4-6,3	040806106	040806306
6,3-10	040806110	040806310
10-16	040806116	040806316

- Quadro monofase per protezione di 3 pompe composto da quadro 24 Moduli.
- Quadro trifase per protezione pompa composto da quadro 36 Moduli.
- Interruttore per alimentazione pompa dosatrice.
- Maggiorazione per motori indipendenti.

CARATTERISTICHE TECNICHE

Alimentazione		230v ~ 50/60Hz
Uscita Pompa		14 A monofase VAC
Uscita illuminazione	040820000 / 040823000	230V - 5A
	040820050 / 040823050	50W - 12V
	040820100 / 040823100	100W - 12V
	040820300300W - 12V	
Protezione	Contro il sovraccarico motore	
Protezioni sovraccarico	20% superiore all'intensità media della corrente in calibrazione	
Segnalazioni	Pompa in marcia, allarmi, programma di filtrazione, uscita ausiliaria, orario attuale	
Display led 4 cifre	Ora attuale, impostazioni e allarmi	
Relè Ausiliario	Contatto libero da tensione 250V/5A Max	
Sezione massima cavi	4 mm2(Potenza) 4 mm2(Controllo)	
IP/ temperature	IP 65 / da -10° a + 55°C	
Altre Informazioni	Interfaccia Bluetooth (-B) -Controllo remoto via radio - Sonda temperatura esterna	

QUADRO LIVELLI PER VASCA DI COMPENSO 1.6

- Kit composto da:
  - 3 / 5 / 7 sonde di livello;
  - centralina in grado di controllare il riempimento della vasca di compenso e la sicurezza della rotazione a secco per le pompe.
- In dotazione schemi elettrici di collegamento e disegni di installazione.

CODICE	DESCRIZIONE
040807003	CENTRALINA 3 SONDE LIVELLO ACQUA PER VASCA DI COMPENSO
040807001	CENTRALINA 5 SONDE LIVELLO ACQUA PER VASCA DI COMPENSO
040807002	CENTRALINA 7 SONDE LIVELLO ACQUA PER VASCA DI COMPENSO

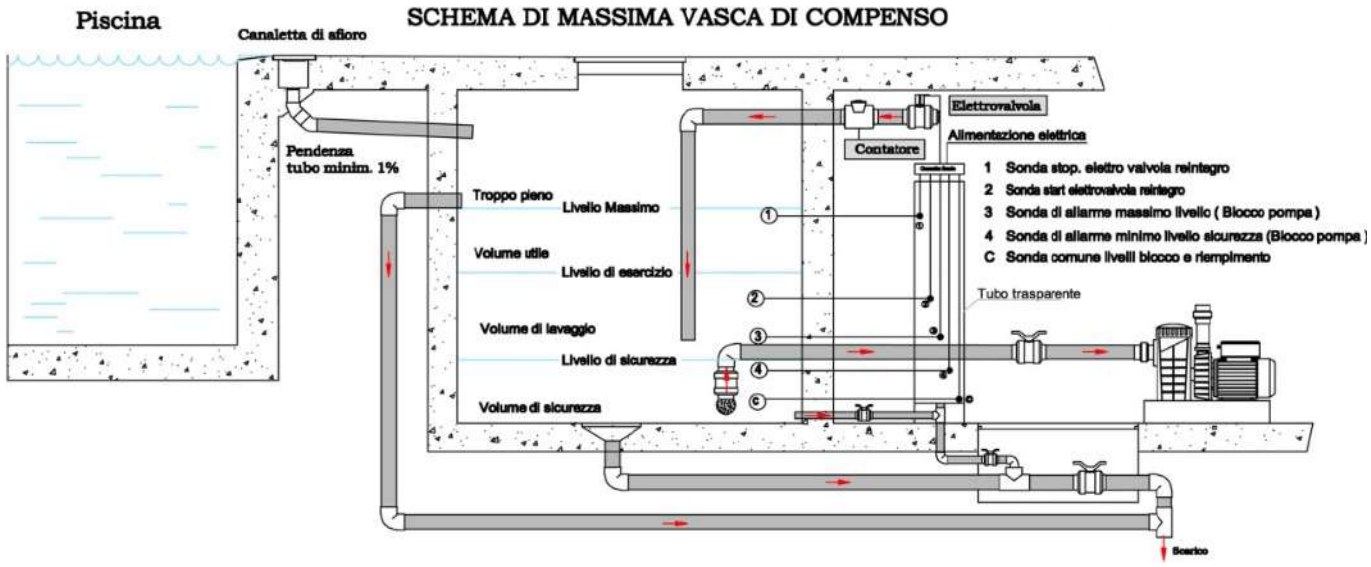

CODICE	DESCRIZIONE	ATTACCO (FF)	Ø ATTACCO mm
070902012	Elettrovalvola modello 530	½"	15
070902034	Elettrovalvola modello 630	¾"	20
070902100	Elettrovalvola modello 730	1"	25
070902112	Elettrovalvola modello 930	1 ½"	40
070902200	Elettrovalvola modello 1030	2"	50

ACCESSORI CIRCOLAZIONE ABS E INOX

10
12

ABS

2.1

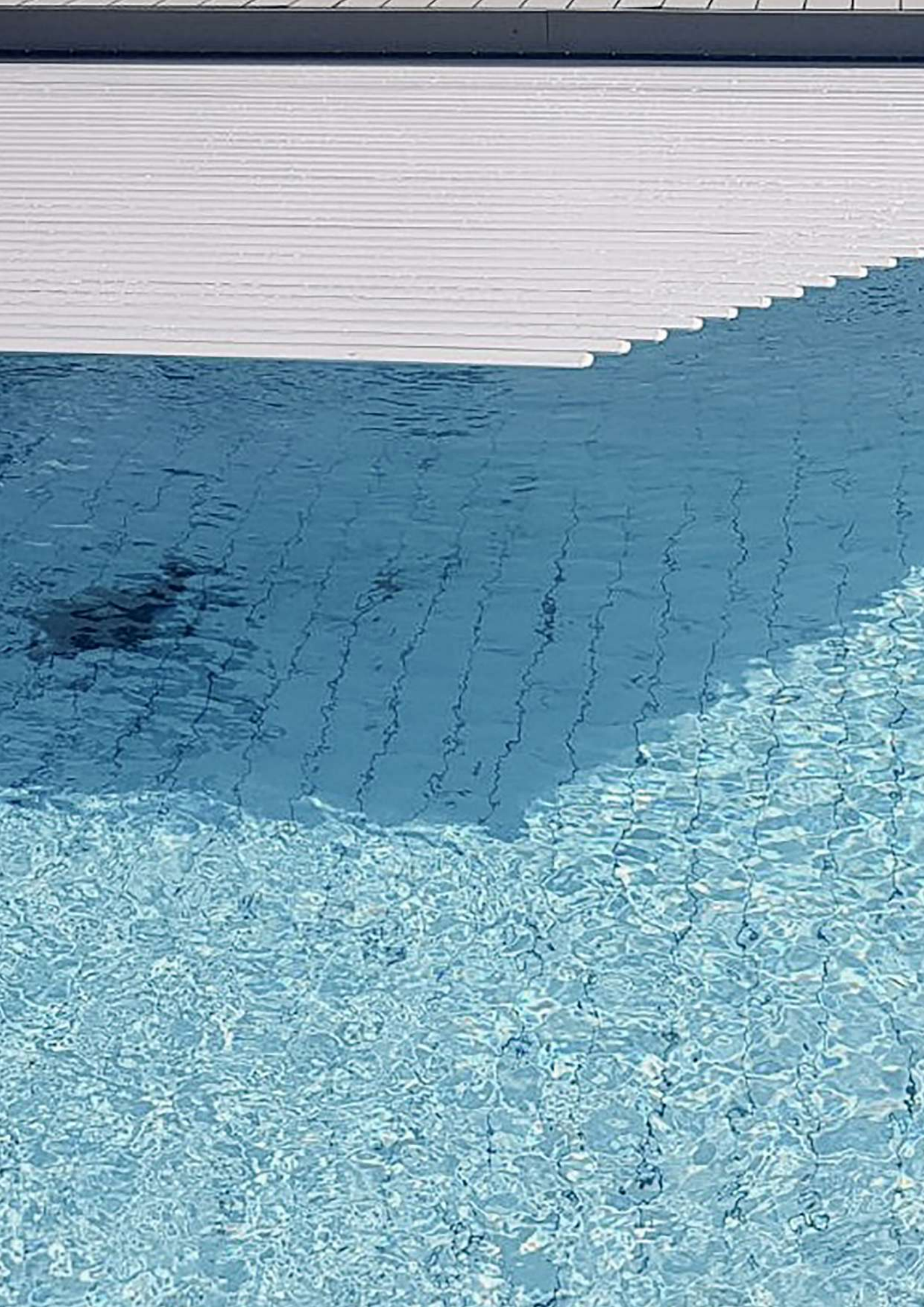

2.1 SKIMMER

SFIORATORE DFM

CONFORMITA' UNI EN-13451 - UNI EN-16582 - UNI EN-16713

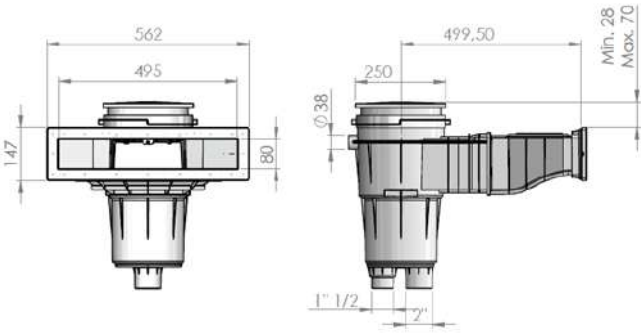

- Skimmer in ABS con bocca svasata diritta, stampato in un pezzo unico.
- Progettato e realizzato per innalzare il livello dell'acqua fino a pochi centimetri dal bordo.
- Munito di battente flottante.
- Dotato di guarnizione in gomma, tappo di aspirazione ed inserti in ottone.

CODICE	DESCRIZIONE	ATTACCHI	PORTATA m^3/h	INSTALLAZ.
020101025	Skimmer sfioratore DFM - ABS - C.A. + Liner	1" ½ - 2"	7,5	C.A. + LINER
0201015SA	Skimmer sfioratore DFM - ABS - C.A. + Liner sabbia	1" ½ - 2"	7,5	C.A. + LINER
0201015GR	Skimmer sfioratore DFM - ABS - C.A. + Liner grigio chiaro	1" ½ - 2"	7,5	C.A. + LINER
0201015GS	Skimmer sfioratore DFM - ABS - C.A. + Liner grigio scuro	1" ½ - 2"	7,5	C.A. + LINER

PER INSTALLAZIONI SU PANNELLI

CODICE	DESCRIZIONE
020101026	GUARNIZIONE SANDWICH
R0202057	Vite inox DIN 966 M6x30 (n. 16 per skimmer)

BOCCA SVASATA

- Bocca svasata con coperchio quadrato.
- Con cestello, battente galleggiante antirumore, copriflangia, inserti in ottone
- Le versioni per liner includono guarnizioni adesive in gomma.

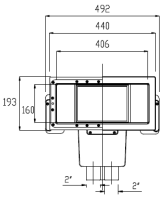

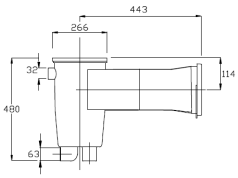

CODICE	DESCRIZIONE	ATTACCHI	PORTATA m ^{3}/h	INSTALLAZIONE
020101004	Skimmer ABS B/svasata LINER	1 ½" – 2"	~ 7,5	C.A. + LINER

BOCCA STANDARD

- Bocca standard con coperchio quadrato.
- Con cestello, battente galleggiante antirumore, copriflangia, inserti in ottone
- Le versioni per liner includono guarnizioni adesive in gomma.

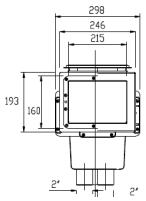

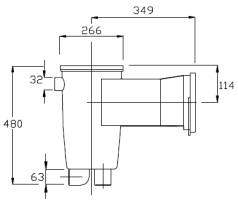

CODICE	DESCRIZIONE	ATTACCHI	PORTATA m^3/h	INSTALLAZIONE
020101001	Skimmer ABS B/standard C.A.	1 ½" – 2"	~ 7,5	C.A.
020101002	Skimmer ABS B/standard LINER	1 ½" – 2"	~ 7,5	C.A. + LINER

RICAMBI BOCCA STANDARD

CODICE	DESCRIZIONE
020101005	Distanziatore coperchio skimmer
020101006	Cestello
020101007	Coperchio di aspirazione
R0202008	Battente skimmer
020101015	Prolunga bocca skimmer

MATERIALI DISPONIBILI FINO A FINE ESAURIMENTO SCORTE

2.1 MINI SKIMMER

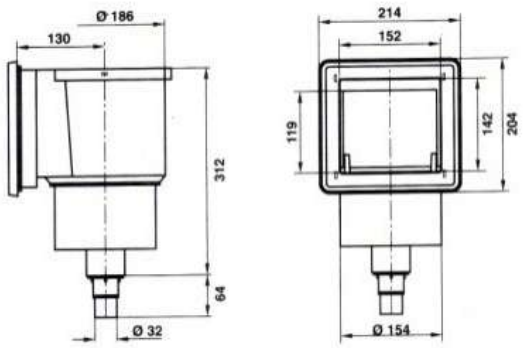

CODICE	DESCRIZIONE	ATTACCHI	PORTATA m ^{3}/h	INSTALLAZIONE
150201000	SKIMMER MINI ABS F/T	32 / 1 ½ F	-	-

- Provvisto di bocchetta.

RICAMBI MINI SKIMMER

CODICE	DESCRIZIONE
R0202040	BATTENTE SKIMMER FT
R0202041	CESTELLO SKIMMER FT
R0202042	GUARNIZIONE SANDWICH SKIMMER FT

REGOLATORE AUTOMATICO DI LIVELLO IN ABS

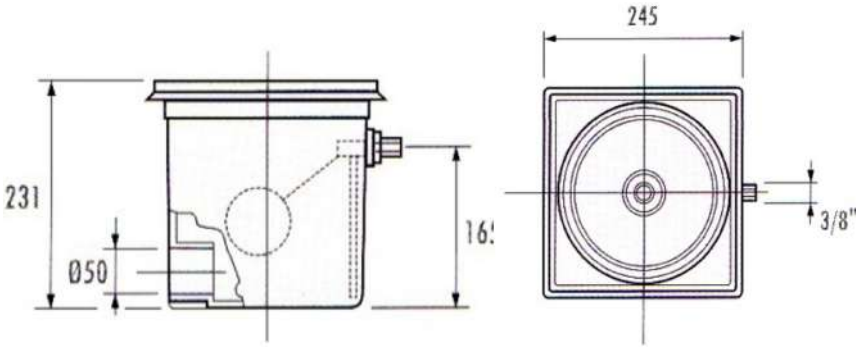

CODICE	DESCRIZIONE	ATTACCHI
020101010	REGOLATORE DI LIVELLO ABS	Ø 50 – 3/8"

RICAMBI REGOLATORE AUTOMATICO DI LIVELLO IN ABS

CODICE	DESCRIZIONE	ATTACCHI
R0203029	KIT GALLEGGIANTE	3/8"
R0203027	FLANGIA REG. DI LIVELLO	-
R0203028	TAPPO REG. DI LIVELLO	-

020102020

020102021

020102022

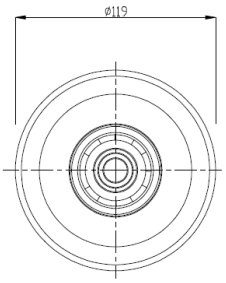

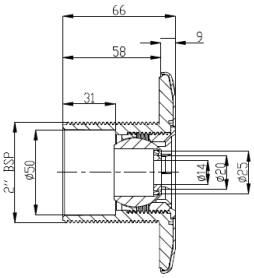

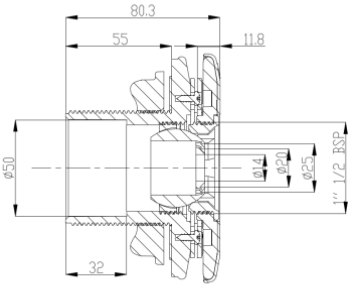

CONFORMITA'
UNI EN-16582
UNI EN-16713

CODICE	DESCRIZIONE	ATTACCO INTERNO	ATTACCO ESTERNO	PORTATA m^3/h	INSTALLAZ.
020102020	Bocchetta di mandata ABS C.A.	Ø 50	2"	7	C.A.
020102020C	Bocchetta di mandata ABS C.A.	Ø 50	2"	7	C.A.
020102021	Bocchetta di mandata ABS C.A.+LINER	Ø 50	2"	7	C.A.+LINER
020102021C	Bocchetta di mandata ABS C.A.+LINER	Ø 50	2"	7	C.A.+LINER

- Sfera diametro regolabile per la modulazione del flusso/portata:
  - Ø 14 mm portata 2,2 m3/h;
  - Ø 20 mm portata 4,5 m3/h;
  - Ø 25 mm portata 7 m3/h.

020102022	bocchetta di mandata ABS PER VTR	Ø 50	2"	7	VTR

- Sfera diametro regolabile per la modulazione del flusso/portata, da 2,2 a 7 m3/h.
- Diametro: 119 mm.

CODICE	DESCRIZIONE
R02030SA	KIT BOCCHETTA SABBIA
R02030GR	KIT BOCCHETTA GRIGIO CHIARO
R02030GS	KIT BOCCHETTA GRIGIO SCURO

- Kit composto da cornice, sfera e ghiera blocca sfera
- Per bocchette mandata cod. 020102020/21/22.

2.1 BOCCHETTE DI MANDATA A PARETE

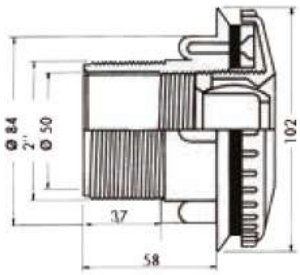

HAYWARD

CODICE	DESCRIZIONE	ATTACCO INTERNO	ATTACCO ESTERNO	PORTATA m³/h	INSTALLAZ.
020102050	Bocchetta a parete Hayward x C.A. +LINER	Ø 50	2"	5	C.A.+LINER

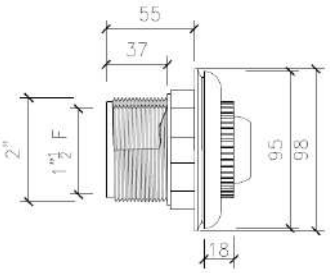

HAYWARD

CODICE	DESCRIZIONE	ATTACCO INTERNO	ATTACCO ESTERNO	PORTATA m³/h	INSTALLAZ.
020102053	Bocchetta a parete Hayward C.A. + LINER-2"	1"1/2	2"	5	C.A.+LINER
020102054	GHIERA x BOCCHETTA - 2" tipo HAYWARD	-	-	-	-

2.1 BOCCHETTE A PAVIMENTO

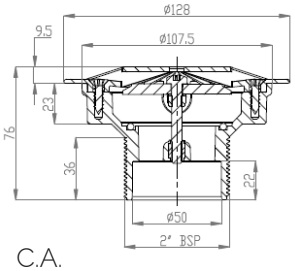

C.A.

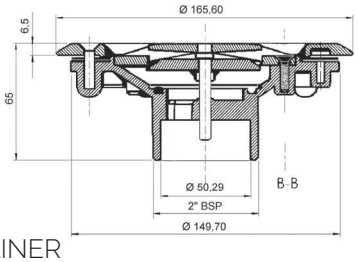

LINER

CODICE	DESCRIZIONE	ATTACCO INTERNO	ATTACCO ESTERNO	PORTATA m³/h	INSTALLAZ.
020102026	Bocchetta di mand. a pav. ABS per C.A.	Ø 50	2"	~ 9,5	C.A.
020102027	Bocchetta di mand. a pav. ABS C.A.+LINER	Ø 50	2"	~ 9,5	C.A.+LINER

- Montaggio a pavimento.

CONFORMITA': UNI EN-16582 / UNI EN-16713

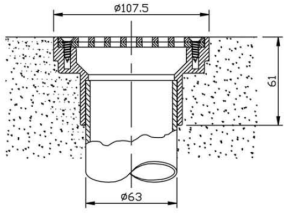

C.A.

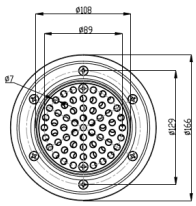

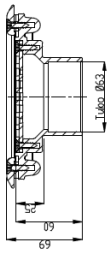

LINER

CODICE	DESCRIZIONE	ATTACCO INTERNO	ATTACCO ESTERNO	PORTATA m³/h	INSTALLAZ.
020102028	Bocchetta di mand. a pav. ABS PER C.A.	Ø 63	-	~ 13,5	C.A.
020102029	Bocchetta di mand. a pav. ABS C.A.+LINER	Ø 63	-	~ 13,5	C.A. +LINER

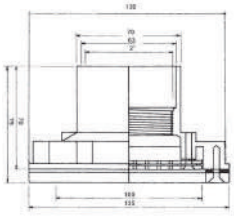

HAYWARD

Montaggio a parete o a pavimento

CODICE	DESCRIZIONE	ATTACCO INTERNO	ATTACCO ESTERNO	PORTATA m³/h	INSTALLAZ.
020102051	Bocchetta A PAVIM. HAYWARD C.A+ LINER	Ø 63 o 2"	-	~ 7,5	C.A. +LINER
020102052	Bocchetta A PAVIM. HAYWARD x C.A.	Ø 63 o 2"	-	~ 7,5	C.A.

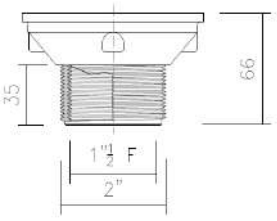

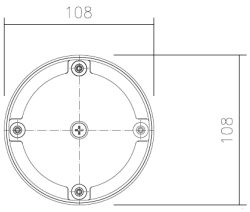

HAYWARD

Montaggio a pavimento.

CODICE	DESCRIZIONE	ATTACCO INTERNO	ATTACCO ESTERNO	PORTATA m³/h	INSTALLAZ.
020102055	Bocchetta A P. Hayward x C.A RADIALE	1"1/2	2"	~ 5 -7	C.A.

CONFORMITA': UNI EN-16582 / UNI EN-16713

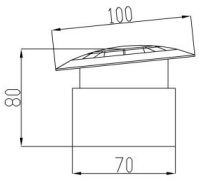

Montaggio su piani inclinati.
Si installa nel tubo Ø75 PN10

CODICE	DESCRIZIONE	ATTACCO INTERNO	ATTACCO ESTERNO	PORTATA m³/h	INSTALLAZ.
020102046	Bocchetta orientabile a incollaggio	-	70	~ 9,5	C.A.

2.1 BOCCHETTE CLIP & PIATTELLO

CONFORMITA'
UNI EN-13451

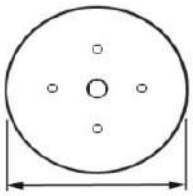

CODICE	DESCRIZIONE	INSTAL.
020102007	Bocchetta mandata C/piattello	C.A.

- Piattello in ABS.
- Installabile su tubazioni Ø 50 e 63 mm.

2.1 BOCCHETTE ASPIRAFANGO

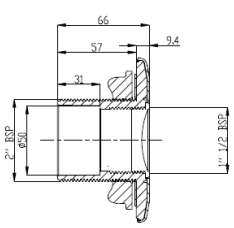

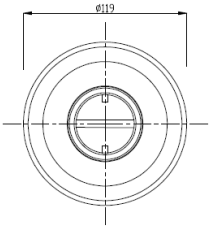

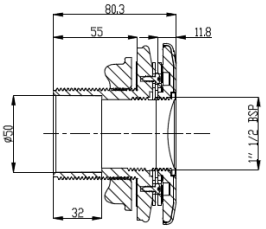

CONFORMITA': UNI EN-16582 / UNI EN-16713

CODICE	DESCRIZIONE	ATTACCO INTERNO	ATTACCO ESTERNO	PORTATA m³/h	INSTALLAZ.
020102023	Bocchetta aspirafango ABS per C.A.	Ø 50	2"	~ 7	C.A.
020102024	Bocchetta aspirafango ABS per C.A.+LINER	Ø 50	2"	~ 7	C.A.+LINER
020102024C	Bocchetta aspirafango ABS per C.A.+LINER	Ø 50	2"	~ 7	C.A.+LINER

- Tappo filetto F 1 ½".
- Compatibile con il raccordo maschio aspira fango codice 020102025

CODICE	DESCRIZIONE
R02031SA	KIT BOCCHETTA ASPIRAFANGO SABBIA
R02031GR	KIT BOCCHETTA ASPIRAFANGO GRIGIO CHIARO
R02031GS	KIT BOCCHETTA ASPIRAFANGO GRIGIO SCURO
020102025	RACCORDO ATTACCO ASPIRAFANGO

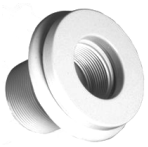

Kit composto da cornice e tappo.

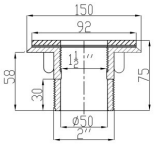

HAYWARD

CODICE	DESCRIZIONE	ATTACCO INTERNO	ATTACCO ESTERNO	PORTATA m³/h	INSTALLAZ.
020102056	Bocchetta aspirafango ABS per C.A.	Ø 50	2"	--	C.A.
020102057	Bocchetta aspirafango ABS per C.A.+ LINER	Ø 50	2"	--	C.A. +LINER
0201027GR	Bocchetta aspirafango ABS per C.A.+ LINER Grigio Chia.	Ø 50	2"	--	C.A. +LINER
0201027GS	Bocchetta aspirafango ABS per C.A.+ LINER Grigio Sc.	Ø 50	2"	--	C.A. +LINER
0201027SA	Bocchetta aspirafango ABS per C.A.+ LINER Sabbia	Ø 50	2"	--	C.A. +LINER

CODICE	DESCRIZIONE	ATTACCHI	LUNGHEZZA cm
020104011	Passante a muro ABS	2 " X 1 ½"	24,6
020104012	Passante a muro ABS	50 X 2"	24,6

- Costruito in ABS bianco.

CODICE	DESCRIZIONE	ATTACCHI	LUNGHEZ. cm
020104013	Passante a muro PVC grigio	2"	30,0

- Costruito in PVC grigio.

CODICE	DESCRIZIONE	ATTACCHI	LUNGHEZ. cm
020104014	Passante a muro C/colletto	2" – Ø 50	25

- Compatibile con bocchetta cod. 020102053.

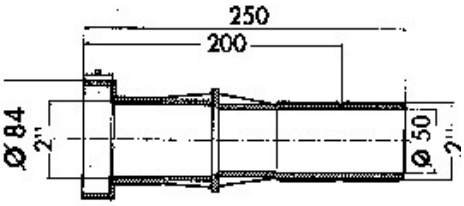

HAYWARD

CODICE	DESCRIZIONE	ATTAC.	LUNGHEZ. cm
020104015	Pas. a muro C/colletto ampio	2"F– 2"M	30

- Compatibile con bocchetta cod. 020102020/020102021.
- Compatibile con bocchetta aspirafango cod 020102023/020102024

2.1 BOCCHETTE ASPIRAZIONE DFM “POSEIDON”

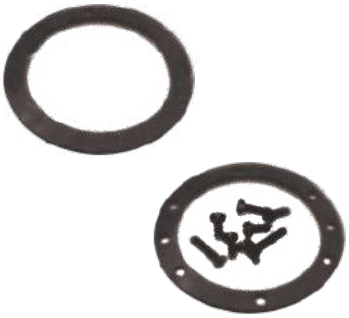

ESCLUSIVA DFM ITALIA ESCLUSIVA

CODICE	DESCRIZIONE
020102015	POSEIDON - ASPIRAZIONE C.A. + LINER /ATT. Ø 63 F/ Ø 75 F
020102016	GUARNIZIONE SANDWICH 3”

- Utilizzo sia a parete che a pavimento.
- Portata Consigliata 10 mc/h

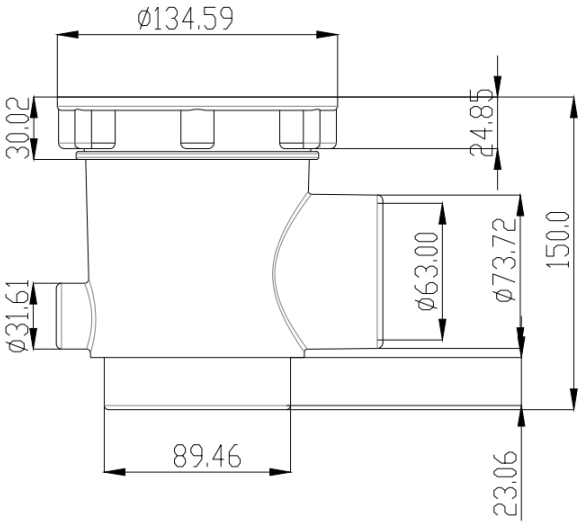

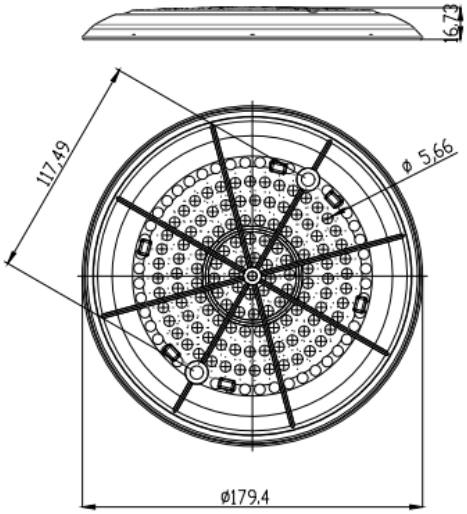

2.1 GRIGLIE DI RICAMBIO “POSEIDON”

CODICE	DESCRIZIONE
R0203043	GRIGLIA CROMATA
R0203SA0	GRIGLIA SABBIA
R0203GR0	GRIGLIA GRIGIO CHIARO
R0203GS0	GRIGLIA GRIGIO SCURO
R0203040	GRIGLIA BIANCA

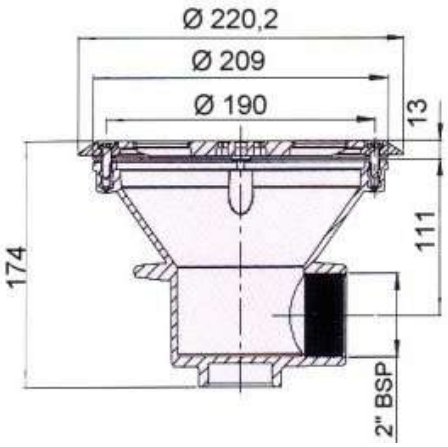

CODICE	DESCRIZIONE	ATTACCHI	PORTATA m^3/h	INSTALLAZIONE
020103006	SCARICO DI FONDO ABS per C.A+LINER	2"	~ 13	LINER
020103006C	SCARICO DI FONDO ABS D.210 mm	2"	~ 13	C.A+LINER

- Costruito in materiali plastici ABS totalmente inalterabili.

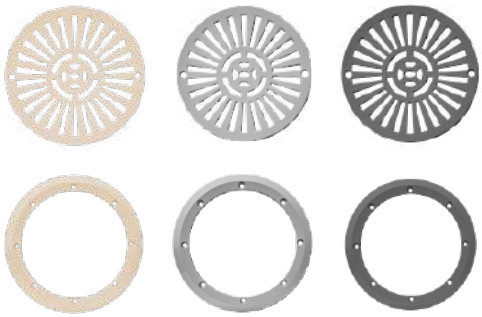

GAMMA COLORATA

CODICE	DESCRIZIONE
R02010SA	GRIGLIA SABBIA
R02010GR	GRIGLIA GRIGIO CHIARO
R02010GS	GRIGLIA GRIGIO SCURO
R02011SA	FLANGIA SABBIA
R02011GR	FLANGIA GRIGLIO CHIARO
R02011GS	FLANGIA GRIGIO SCURO

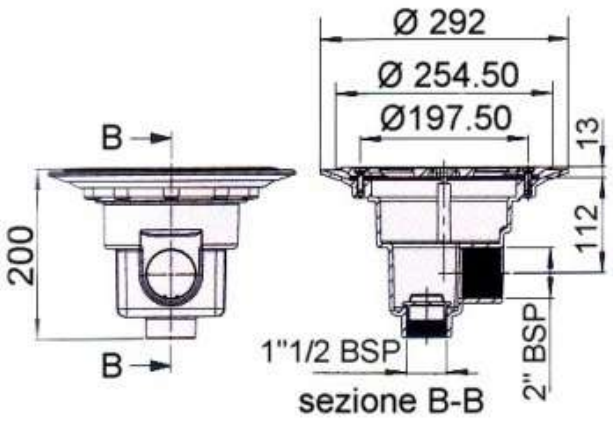

CODICE	DESCRIZIONE	ATTACCHI	PORTATA m^3/h	INSTALLAZIONE
020103005	SCARICO DI FONDO ABS per C.A+ LINER	1 ½"	~ 13	C.A+LINER

- Costruito in materiali plastici ABS totalmente inalterabili.

2.1 SCARICHI DI FONDO ANTI VORTICE

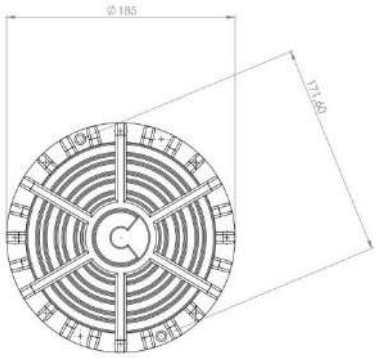

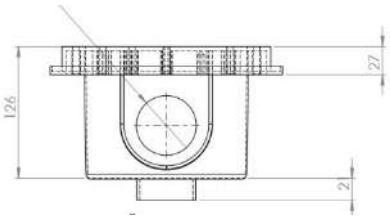

CODICE	DESCRIZIONE	ATTACCHI	PORTATA m³/h	INSTALLAZIONE
020103007	SCARICO DFM - ANTIVORTEX IN ABS	2"	~ 5 -15	C.A.+LINER

GAMMA COLORATA

CODICE	DESCRIZIONE
R0201016	GRIGLIA BIANCA
R02012SA	GRIGLIA SABBIA
R02012GR	GRIGLIA GRIGIO CHIARO
R02012GS	GRIGLIA GRIGIO SCURO
R0201017	FLANGIA BIANCA
R02013SA	FLANGIA SABBIA
R02013GR	FLANGIA GRIGLIO CHIARO
R02013GS	FLANGIA GRIGIO SCURO

HAYWARD

CODICE	DESCRIZIONE	ATTACCHI	PORTATA m³/h	INSTALLAZ.
020103020	Scarico Hayward ATT. LAT. 2" x C.A.	2"	~ 5 -15	C.A.
020103021	Scarico Hayward ATT. LAT. 2" C.A.+ LINER	2"	~ 5 -15	C.A.+LINER

- Costruito in ABS.
- Griglie antivortice per prevenire i rischi di incidenti dovuti all'aspirazione.
- Per n°2 scarichi accoppiati con tubo Ø 63 non superare una portata in aspirazione massimo di 15 m³/h.

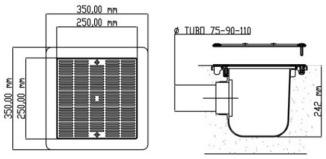

CONFORMITA' UNI EN- 13451-1

Realizzato in poliestere rinforzato con fibra di vetro.
Griglia 250x250 mm realizzata in PVC.
La versione per liner è dotata di flangia in AISI 304L.

CODICE	DESCRIZIONE	ATTACCHI	PORTATA m³/h	INSTAL.
020105001	Scarico di fondo 250x250 x C.A.–75	75	19	C.A.
020105002	Scarico di fondo 250x250 x C.A.–90	90	28	C.A.
020105003	Scarico di fondo 250x250 x C.A.–110	110	40	C.A.
020105004	Scarico di fondo 250x250 x LINER 75	75	19	C.A.+LINER
020105005	Scarico di fondo 250x250 x LINER 90	90	28	C.A.+LINER
020105006	Scarico di fondo 250x250 x LINER 110	110	40	C.A.+LINER

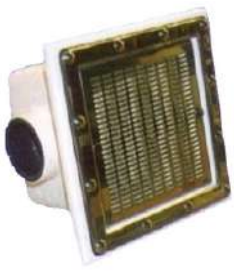

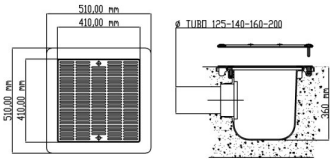

CONFORMITA' UNI EN- 13451-1

Realizzato in poliestere rinforzato con fibra di vetro.
Griglia 410x410 mm realizzata in acciaio inossidabile AISI 304L.

CODICE	DESCRIZIONE	ATTACCHI	PORTATA m³/h	INSTAL.
020105007	Scarico di fondo 410x410 x C.A. 125	125	52	C.A.
020105008	Scarico di fondo 410x410 x C.A. 140	140	66	C.A.
020105009	Scarico di fondo 410x410 x C.A. 160	160	89	C.A.
020105010	Scarico di fondo 410x410 x C.A. 200	200	94	C.A.
020105011	Scarico di fondo 410x410 x LINER 125	125	52	C.A.+LINER
020105012	Scarico di fondo 410x410 x LINER 140	140	66	C.A.+LINER
020105013	Scarico di fondo 410x410 x LINER 160	160	89	C.A.+LINER
020105014	Scarico di fondo 410x410 x LINER 200	200	94	C.A.+LINER

CONFORMITA' UNI EN- 13451-1

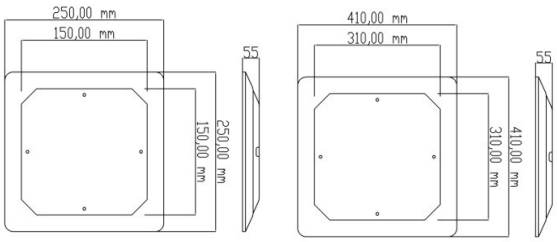

Realizzata in PVC

CODICE	DESCRIZIONE	V	PORTATA m³/h CONSIGLIATA	V	PORTATA MASSIMA
020105015	Copertura antivortice 250x250 mm	0,3 m/s	23,8	0,5 m/s	39,7
020105016	Copertura antivortice 410x410 mm	0,3 m/s	56,0	0,5 m/s	94,0

2.1 SCARICO DI FONDO

CONFORMITA' UNI EN - 13451 - 3

CODICE	DESCRIZIONE
020105017	SCARICO DI FONDO ABS 310 x 310 C.A.
020105018	SCARICO DI FONDO ABS 310 x 310 LINER
020105020	KIT ADATTATORE NORMA UNI X SCARICHI DI FONDO

- Connessione laterale 110 f/125m

020105017 SCARICO DI FONDO ABS 310 x 310 C.A.

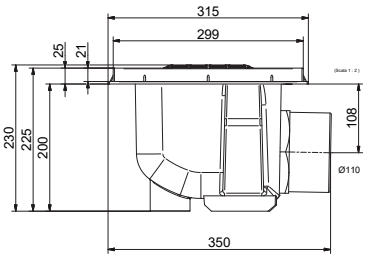

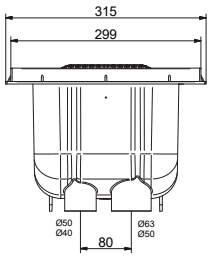

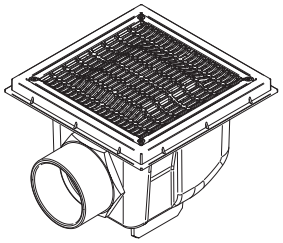

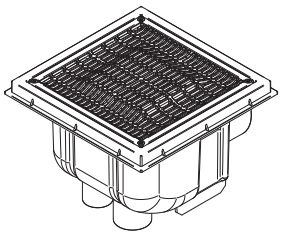

020105018 SCARICO DI FONDO ABS 310 x 310 LINER

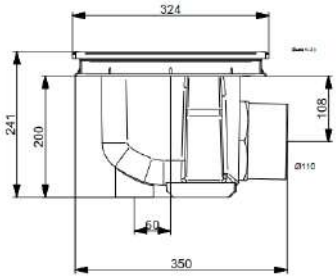

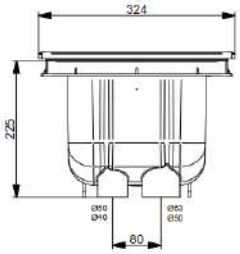

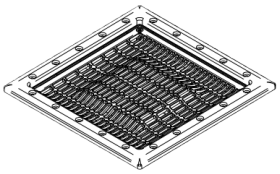

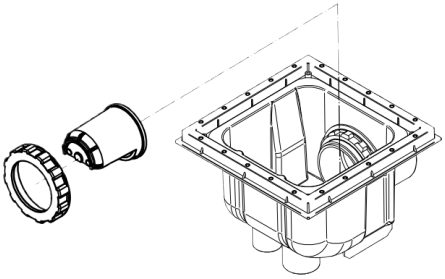

050172110

050173110

CODICE	DESCRIZIONE
050172110	PASSAMURO X VASCA COMP. PER P.F. Ø 110
050172140	PASSAMURO x VASCA COMP. PER P.F. Ø 140
050173110	TROPPO PIENO PER VASCA DI COMP. Ø 110

CODICE	DESCRIZIONE
050175050	VISORE A COLONNA ø 50 mm

- Tubo in PVC trasparente.
- Spessore tubo 2,4 mm.
- Tubo e bocchettoni con ø 50 mm.
- Prezzo al metro lineare.
- È possibile realizzarlo di qualsiasi lunghezza.

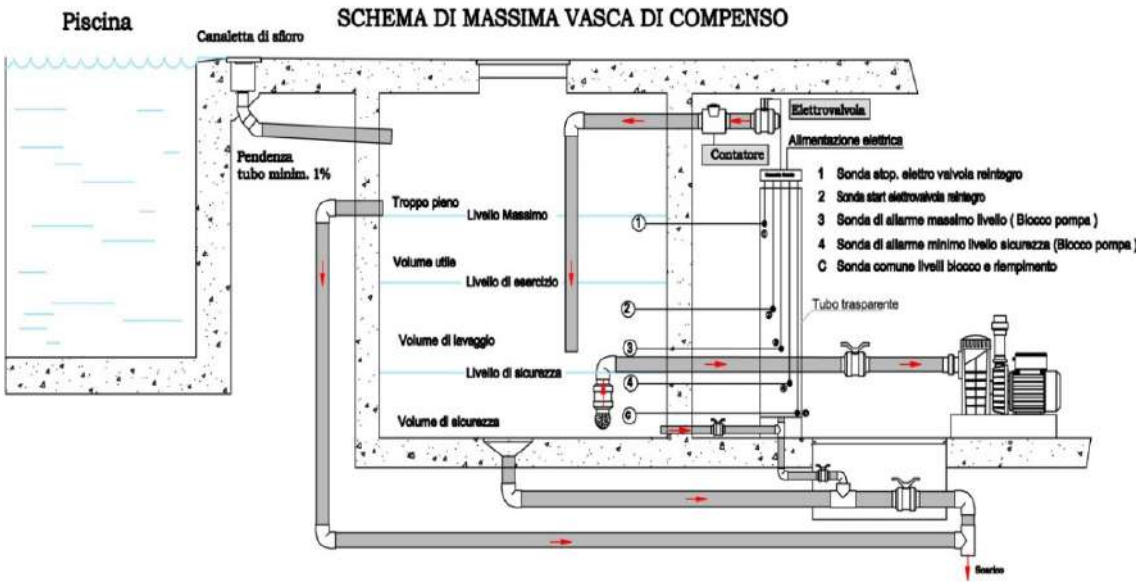

Inox

2.2

2.2 SKIMMER IN ACCIAIO INOX AISI 316L

SKIMMER SFIORATORE

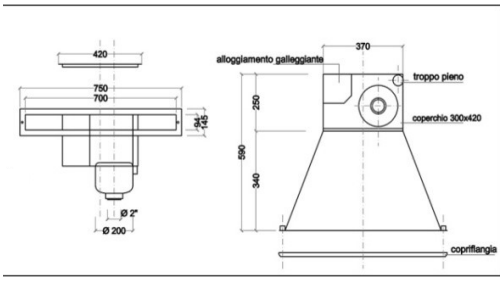

AISI 316L

CODICE	DESCRIZIONE	ATTACCHI	PORTATA m^3/h	INSTAL.
026001011	Skimmer inox B/SFIOR 700 mm x CA	2"F	12-15	C.A.
026001012	Skimmer inox B/SFIOR 700 mm x LINER	2"F	12-15	C.A.+LINER
026001009	Skimmer inox B/SFIOR 700 mm x CA RIEMP. AUT.*	2"F	12-15	C.A.+LINER
026001010	Skimmer inox B/SFIOR 700 mm x LINER RIEMP. AUT.*	2"F	12-15	C.A.+LINER

- *Alloggiamento galleggiante per riempimento automatico
- Non compatibile con acqua salata.

SKIMMER SFIORATORE CON CESTELLO ESTRAIBILE

AISI 316L

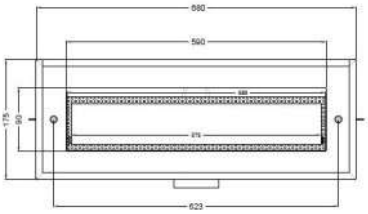

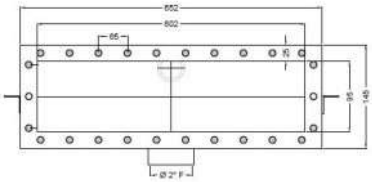

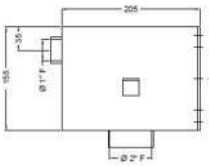

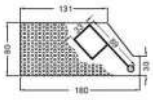

CODICE	DESCRIZIONE	ATTACCHI	PORTATA m^3/h	INSTAL.
026001015	Skimmer C/cestello estraibile inox B/sfior 600mm x CA	2"F	12-15	C.A.
026001016	Skimmer C/cestello estraibile inox B/sfior 600mm x LINER	2"F	12-15	C.A.+LINER
026001019	Skimmer mini cest. estraibile x C.A. - 250 mm	2"F		

- Non compatibile con acqua salata.
- su richiesta disponibile versione EASY SALT

BOCCA SVASATA E PROLUNGA

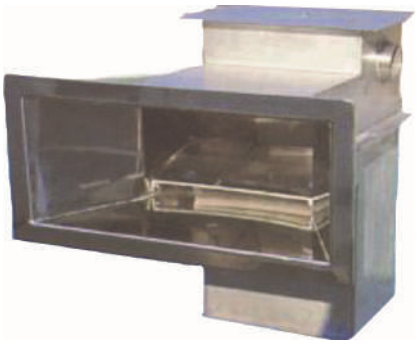

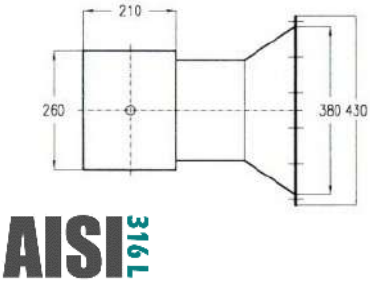

AISI 316L

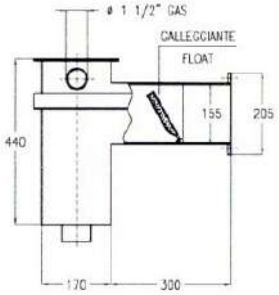

CODICE	DESCRIZIONE	ATTACCHI	PORTATA m³/h	INSTAL.
026001003	SKIMMER INOX B/SVAS. E PROL. x CA	½" - 2"	5-9	C.A.
026001004	SKIMMER INOX B/SVAS. E PROL. x LINER	1 ½" - 2"	5-9	C.A.+LINER

- Bocca svasata e prolunga.
- Con cestello inox.
- Non compatibile con acqua salata
- Disponibile la versione EASY SALT

BOCCA SVASATA CON CESTELLO ESTRAIBILE

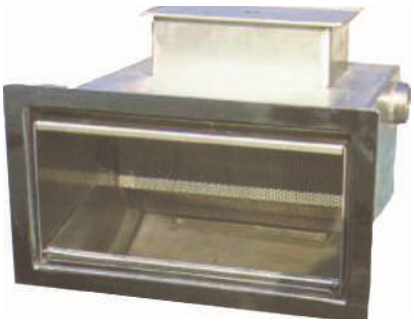

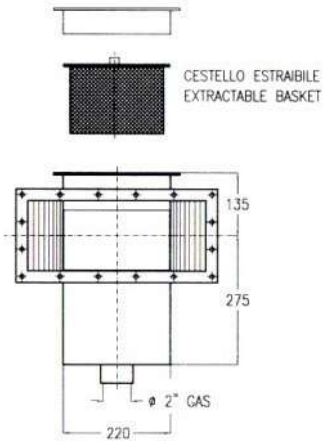

CODICE	DESCRIZIONE	ATTACCHI	PORTATA m³/h	INSTAL.
026001005	Skimmer inox B/SVAS. e prol. x C.A. - orizzontale	1 ½" - 2"	5-9	C.A.
026001006	Skimmer inox B/SVAS. e prol. x LINER- orizzontale	1 ½" - 2"	5-9	C.A.+LINER

- Bocca svasata e prolunga.
- Con cestello inox estraibile dalla bocca anteriore – modello orizzontale.
- Articolo non compatibile con acqua salata.
- Su richiesta disponibile versione EASY SALT
- Disponibile fino ad esaurimento

2.2 SKIMMER IN ACCIAIO INOX AISI 316L

BOCCA STANDARD

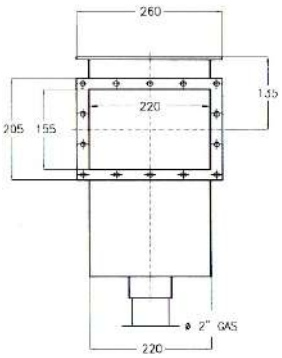

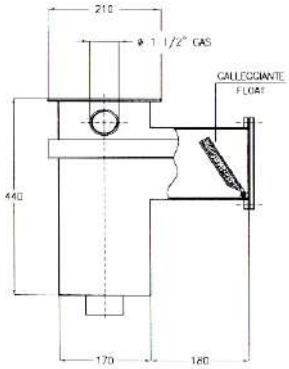

AISI 316L

CODICE	DESCRIZIONE	ATTACCHI	PORTATA m³/h	INSTAL.
026001001	SKIMMER INOX B/STANDARD x CA	1 ½" - 2"	5-9	C.A.
026001002	SKIMMER INOX STANDARD x LINER	1 ½" - 2"	5-9	C.A.+LINER

- Bocca standard.
- Con cestello inox.
- Articolo non compatibile con acqua salata

CON CESTELLO ESTRAIBILE

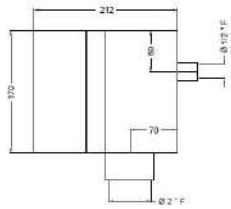

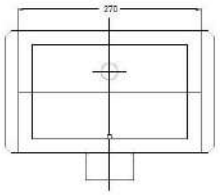

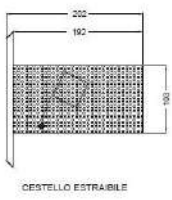

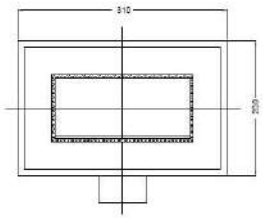

CODICE	DESCRIZIONE	ATTACCHI	PORTATA m³/h	INSTAL.
026001013	Skimmer orizzontale con cestello estraibile x CA	2"F	-	C.A.
026001014	Skimmer orizzontale con cestello estraibile x LINER	2"F	-	C.A.+LINER

- Articolo non compatibile con acqua salata.
- Su richiesta disponibile versione EASY SALT

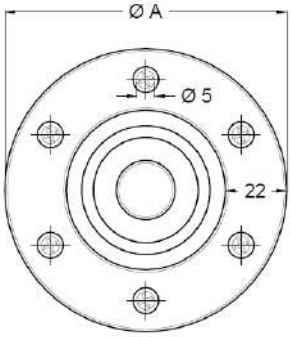

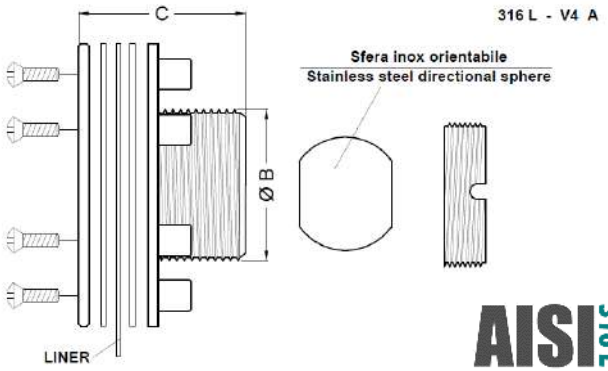

- Montaggio a parete.
- Con sfera orientabile
- Articolo non compatibile con acqua salata
- Su richiesta disponibile versione EASY SALT

CODICE	DESCRIZIONE	PORTATA m³/h	DIM. mm A	B	C	INST.
026002001	Bocc. mand. inox C/sfera orient. da 1 ½"x C.A.	~4	100	1 ½"	42	C.A.
026002002	Bocc. mand. inox C/sfera orient. da 1 ½"x LINER	~4	100	1 ½"	42	LINER
026002003	Bocc. mand. inox C/sfera orient. da 2"x C.A.	~6	104	2"	42	C.A.
026002004	Bocc. mand. inox C/sfera orient. da 2"x LINER	~6	104	2"	42	LINER
026002007	Bocc. mand. inox C/sfera orient. da 3"x C.A.	~ 13	135	3"	50	C.A.
026002008	Bocc. mand. inox C/sfera orient. da 3"x LINER	~ 13	135	3"	50	LINER

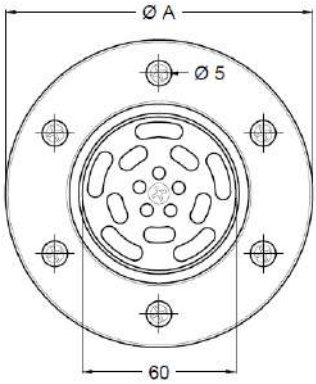

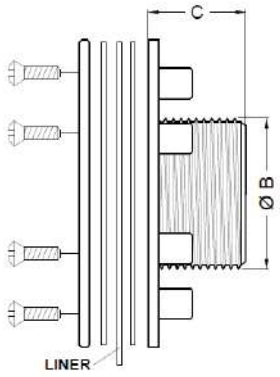

- Montaggio a parete.
- Regolabili a farfalla.
- Lucidate a specchio
- Articolo non compatibile con acqua salata
- Su richiesta per versione 2" disponibile versione EASY SALT
-

CODICE	DESCRIZIONE	PORTATA m³/h	DIM. mm A	B	C	INST.
026002013	Bocc. mand. inox REG. a farfalla da 2" x C.A.	~ 5	120	2"	35	C.A.
026002014	Bocc. mand. inox REG. a farfalla da 2" x LINER	~ 5	120	2"	35	LINER
026002015	Bocc. mand. inox REG. a farfalla da 3" x LINER	~ 10	145	3"	40	LINER
026002016	Bocc. mand. inox REG. a farfalla da 3" x C.A.	~ 10	135	3"	40	C.A.

2.2 BOCCHETTE DI MANDATA A PAVIMENTO INOX AISI 316L

VERSIONE PER C.A.

VERSIONE PER LINER

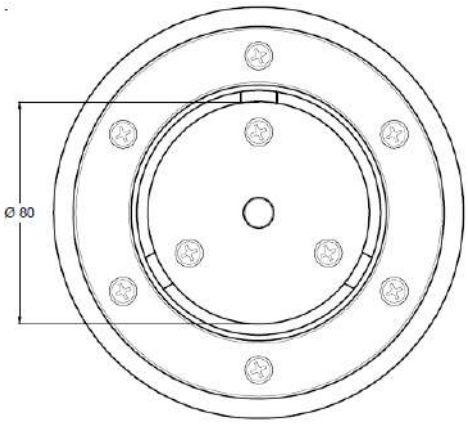

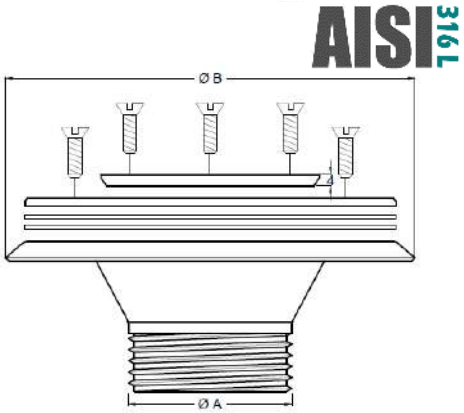

CODICE	DESCRIZIONE	PORTATA m³/h	DIM. mm A	B	C	INST.
026002009	Bocchetta mand. Inox Reg. C/piattello da 2"x C.A.	~8	2"	145	60	C.A.
026002010	Bocchetta mand. Inox Reg. C/piattello da 2"x LINER	~8	2"	145	60	LINER
026002011	Bocchetta mand. Inox Reg. C/piattello da 3"x C.A.	~ 15	3"	190	75	C.A.
026002012	Bocchetta mand. Inox Reg. C/piattello da 3"x LINER	~ 15	3"	190	75	LINER

- Montaggio a fondo piscina.
- Con piattello regolabile.
- Versione EASY SALT NON DISPONIBILE

CON CLIP

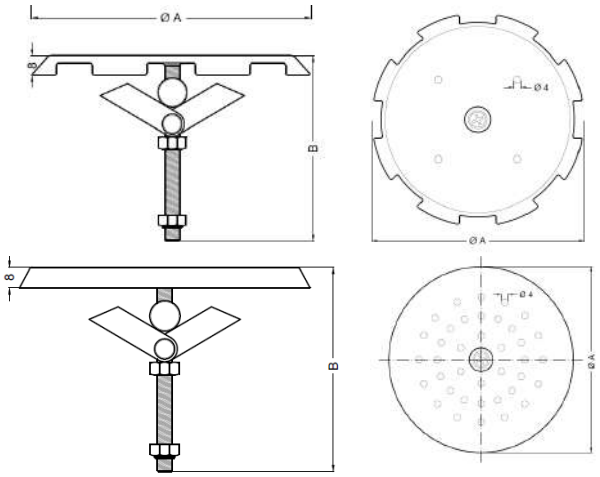

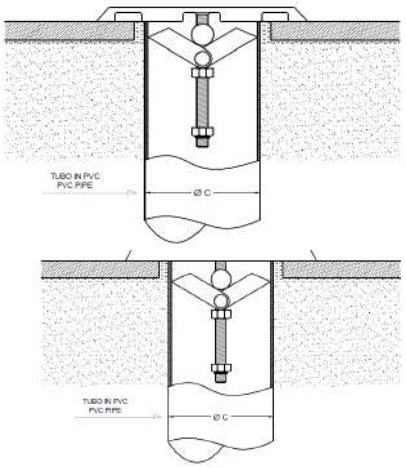

CODICE	DESCRIZIONE	DIM. mm A	B	C	INST.
026002017	Bocchetta mand. Inox a incastro C/CLIP x tubo 50/63	115	80	50-63	C.A.
026002018	Bocchetta mand. Inox a incastro C/CLIP x tubo 75/90	135	80	75-90	C.A.
026002019	Bocchetta mand. Inox tipo geyser C/CLIP x tubo 50/63	102	80	50-63	C.A.
026002020	Bocchetta mand. Inox tipo geyser C/CLIP x tubo 75/90	130	80	75-90	C.A.

- Montaggio a fondo piscina con clip per tubazioni.
- Articolo non compatibile con acqua salata.
- Su richiesta disponibili anche per acqua salata

BOCCHETTE ASPIRAFANGO AISI INOX 316L 2.2

VERSIONE
PER C.A.

VERSIONE PER LINER

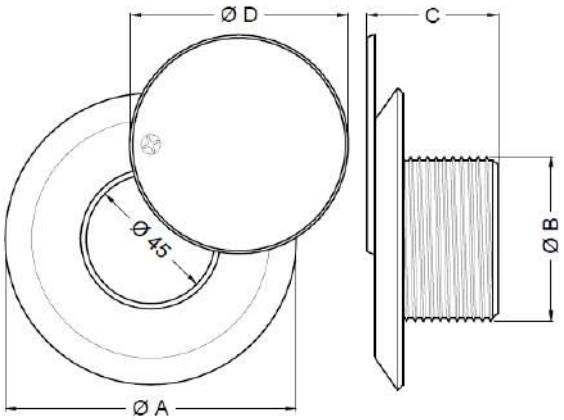

- Montaggio a parete.
- Con piattello di chiusura
- Articolo non compatibile con acqua salata.
- Su richiesta disponibile versione EASY SALT
- Su richiesta disponibili anche per acqua salata

AISI 316L

CODICE	DESCRIZIONE	PORTATA m³/h	DIM. mm A	B	C	INST.
026002021	Bocchetta aspirafango Inox da 2"x C.A.	~ 7	110	2"	45	C.A.
026002022	Bocchetta aspirafango Inox da 2"x LINER	~ 7	106	2"	52	LINER

PASSANTI A MURO IN ACCIAIO INOX AISI 316L 2.2

AISI 316L

VERSIONE PER C.A.

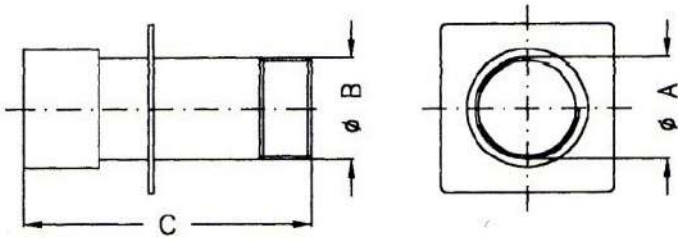

VERSIONE PER LINER

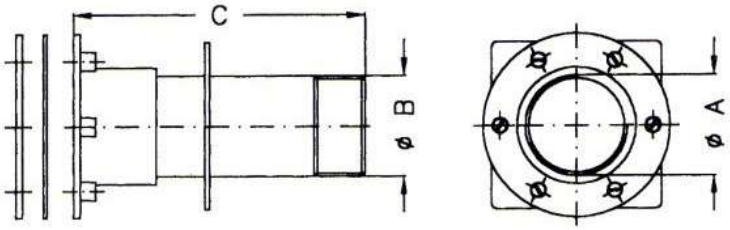

CODICE	DESCRIZIONE	PORTATA m³/h	DIM. mm A	B	C	INST.
026004023	Passante a muro Inox da 1 ½" x C.A.	-	1 ½"F	1 ½"M	250-350	C.A.
026004024	Passante a muro Inox da 1 ½"C/flange x LINER	-	1 ½"F	1 ½"M	250-350	LINER
026004025	Passante a muro Inox da 2" x C.A.	-	2"F	2"M	250-350	C.A.
026004026	Passante a muro Inox da 2"C/flange x LINER	-	2"F	2"M	250-350	LINER

- Su richiesta disponibile versione EASY SALT
- Articolo non compatibile con acqua salata.

2.2 SCARICO DI FONDO PER PISCINE PUBBLICHE INOX AISI 316L

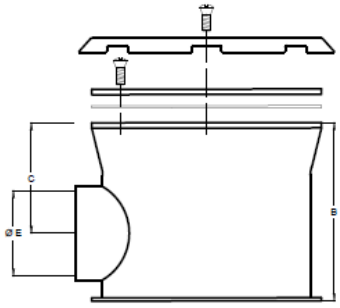

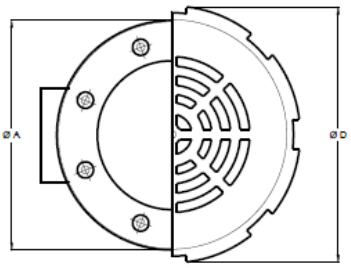

AISI 316 L

CODICE	DESCRIZIONE	ATTAC.	PORTATA m³/h	DIM. mm A	B	C	Ø D	Ø E	INST.
026003001	Scarico fondo Inox Ø 170–2" xC.A.	2"	~ 18	170	125	65	190	2"-F	C.A.
026003002	Scarico fondo Inox Ø 170–2" xLINER	2"	~ 18	170	125	65	190	2"-F	LINER

- Coperchio lucidato a specchio.
- Articolo non compatibile con acqua salata
- Su richiesta disponibile versione EASY SALT

2.2 POZZETTO DI FONDO INOX AISI 316L

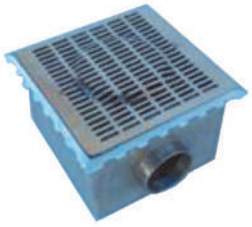

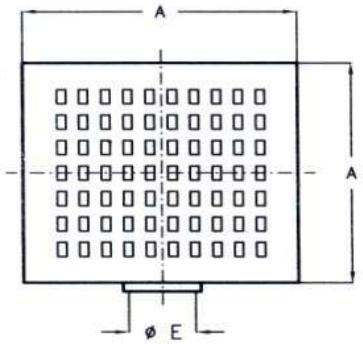

VERSIONE CON ATTACCO FLANGIATO
FLANGED CONNECTION

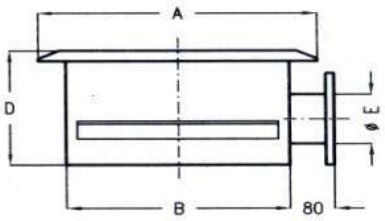

AISI 316 L

CODICE	DESCRIZIONE	ATTAC.	PORTATA m³/h	DIM. mm A	B	D	Ø E	INST.
026003003	Pozz. di fondo 30x30 x C.A.	4"	~ 58	350	300	200	4" F	C.A.
026003004	Pozz. di fondo 30x30 x P.F.	4"	~ 58	350	300	200	4" F	LINER
026003005	Pozz. di fondo 40x40 x C.A.	DN 125	~ 78	450	400	290	DN 125	C.A.
026003006	Pozz. di fondo 40x40 x P.F.	DN 125	~ 78	450	400	290	DN 125	LINER

- Acciaio AISI 316 L.
- Attacco flangiato.
- Articolo non compatibile con acqua salata.
- Su richiesta disponibile versione EASY SALT
- Pozzetti di fondo 30 x 30 disponibili su richiesta anche per acqua salata

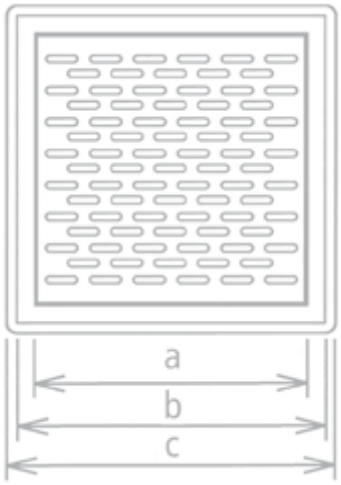

AISI 316L

CODICE	DESCRIZIONE	ATTACCHI	PORTATA m^3/h	DIM. mm A	B	D	INST.
026005210	Griglia di drenaggio Inox 316 - 210x210	-	-	210	245	270	C.A.
026005305	Griglia di drenaggio Inox 316 - 305x305	-	-	305	335	350	C.A.
026005450	Griglia di drenaggio Inox 316 - 450x450	-	-	450	485	500	C.A.
026006195	Griglia di sicurezza a parete Inox 316 260mm						

- Acciaio AISI 316 L.
- Articolo non compatibile con acqua salata
- Su richiesta disponibile versione EASY SALT

ILLUMINAZIONE

03

Illuminazione Led Bianca

3.1

3.1 ILLUMINAZIONE LED BIANCA

FARO FULL MOON

- Installazione C.A. e C.A.+LINER.
- Completo di scatola di derivazione.
- Nicchia e scatola di derivazione con attacco Ø 20 per guaina.
- Alimentazione 12 V.
- Nicchia con inserti in ottone.
- 2 guarnizioni adesive in dotazione.
- Cavo elettrico 2 x1,5mm lunghezza 3 metri
- Completo di lampada led bianca, formato PAR56

CODICE	DESCRIZIONE	TEMPERATURA COL.K	LUMEN	POTENZA
030115001	FARO LED FULL MOON – LUCE BIANCA	5.700	4000	36W

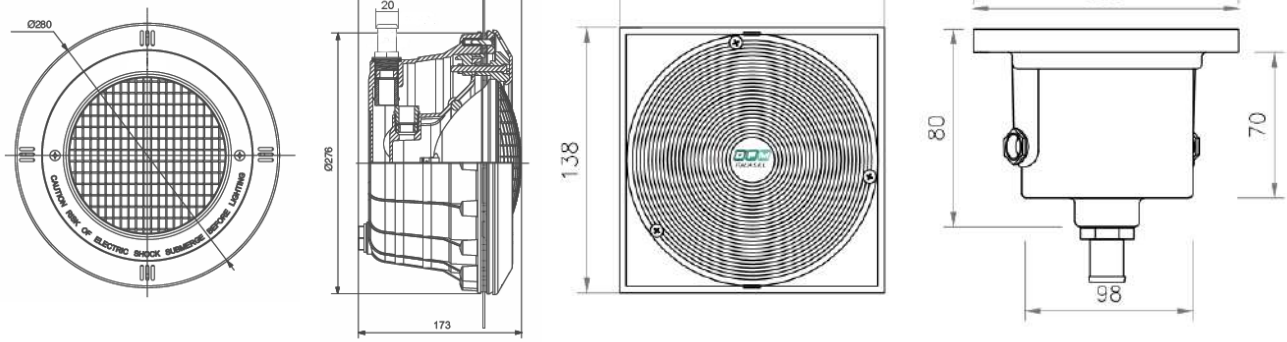

CODICE	DESCRIZIONE
030501200	GUAINA X COLLEGAMENTO FARI ø 20
030201007	GUARNIZIONE SANDWICH PER FARO
R0301004	PRESSACAVO IN OTTONE Ø ½"
R0303034	NICCHIA x C.A. + LINER - FARO DFM
R03030SA	CORNICE FARO DFM - SABBIA
R03030GR	CORNICE FARO DFM – GRIGIO CHIARO
R03030GS	CORNICE FARO DFM – GRIGIO SCURO
030203SA4	SCATOLA DERIVAZIONE DFM sabbia
030203GR4	SCATOLA DERIVAZIONE DFM grigio chiaro
030203GS4	SCATOLA DERIVAZIONE DFM grigio scuro
030203014	SCATOLA DERIVAZIONE BIANCA
R0303011	CORNICE INOX x FARO DFM – AISI 304

LAMPADA FULL MOON BIANCA

Composto da 54 led -18 ad alta potenza e 36 led di media potenza.

- Ottica con angolo H.119,2 - V.115,8
- Alimentazione 12V ac/dc.
- Massima profondità di immersione: 2 m.
- Protezione IP66-IP68.
- Compatibile con la maggior parte dei proiettori subacquei PAR56 per piscine da 300W.
- Costruita ABS e calotta in policarbonato.
- Formato PAR56.
- Tutte le lampade sono dimmerabili con range di corrente da 8 a 12 V

CODICE	DESCRIZIONE	LUMEN	TEMPERATURA COL.K	POTENZA
030106011	Lampada led full moon - bianca fredda	4000	5.700	36W
030106013	Lampada led full moon - bianco caldo	4000	3.500	36W

LAMPADA PIATTA

Esempio di applicazione su
FARO DFM s/lampada
CODICE 030201020

- Lampada PIATTA installabile sulla maggior parte dei fari PAR56 da 300W.
- Composto da dispositivo a 252 Super Led.
- Alimentazione: 12 V AC.
- Cavo: H07RN8-F - lunghezza standard 3 m.
- Grado di protezione: IP68.
- Temperatura colore 6000 K.
- Temperatura operativa -30°C + 40°C
- Dimensioni: ø fronte 177 mm; ø retro 170 mm; spessore 13 mm.
- CRI (ra) indice di resa cromatica: 85%.

CODICE	DESCRIZIONE	LUMEN	TEMPERATURA COL.K	POTENZA
030106020	LAMPADA PIATTA LED BIANCA	1890	6000	18W

3.1 COMPONENTI ILLUMINAZIONE

030201020

030201007

030501200

R0301004

R0303034

COMPLEMENTI

CODICE	DESCRIZIONE
030201020	FARO DFM S/LAMPADA
030501200	GUAINA x COLLEGAMENTO FARI Ø20
030201007	GUARNIZIONE SANDWICH PER FARO
R0301004	PRESSACAVO IN OTTONE Ø ½"
R0303034	NICCHIA x C.A. + LINER - FARO DFM

FARO PIATTO PER BOCCHETTA

CONFORMITA' UNI EN 16582

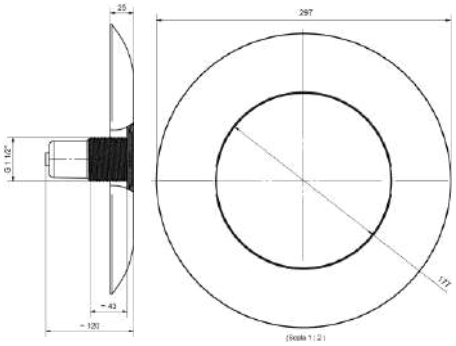

CODICE	DESCRIZIONE	LUMEN	TEMP. COL. K	POTENZA
030106021	FARO LED D.297 x BOC. - BIANCO	1890	6000	18 W
030106023	FARO LED D.297 x BOCCHETTA - BIANCO	3000	6000	35W

- Faro LED per bocchetta con struttura in policarbonato.
- Per piscine pubbliche e private con struttura in pannelli metallici o cemento, con rivestimento in PVC o piastrelle.
- Attacco filettato per bocchetta D. 1 ½" e d. 2" mediante adattatore in dotazione
- Alimentazione: 12 V AC.
- Grado di protezione: IP68.
- Cavo: H07RN8-F - lunghezza standard 3 m.
- CRI (ra) indice di resa cromatica: 85%.
- Fattore di potenza: 90%.

COMPATIBILITÀ

CODICE	DESCRIZIONE	INSTALLAZ.
020102023	BOCC. ASPIRAFANGO ABS X CA	C.A.
020102024	BOCC. ASPIRAFANGO ABS X LINER	C.A.+LINER

020102056	BOCC. aspirafango Hayward X CA	C.A.
020102057	BOCC. aspirafango Hayward X LINER - 2"	C.A.+LINER

030106016	PASSANTE x ADATTATORE FARETTO	C.A.

- Attacco posteriore per guaina o tubo d. 20 mm.

3.1 ILLUMINAZIONE LED BIANCA

MINI LED PER BOCCHETTA

adattatore ø 2"

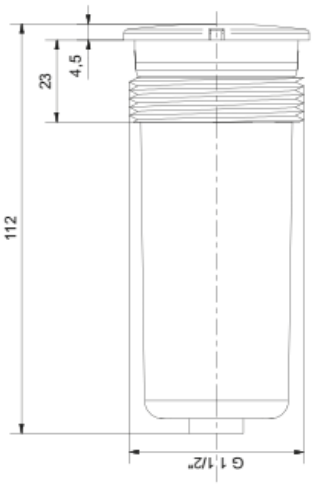

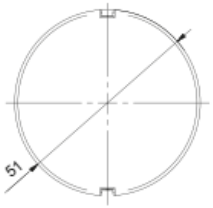

Ideale per piscine pubbliche e private con struttura in pannelli metallici o cemento, con rivestimento in PVC o piastrelle.

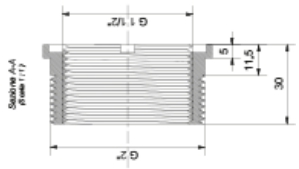

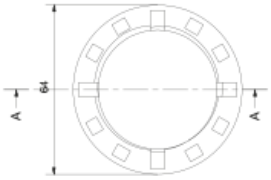

CODICE	DESCRIZIONE	TEMPERATURA COL. K	LUMEN	POTENZA
030106019	Faretto led per bocchetta bianco	6000	700	7 W

- Faretto spot LED per bocchetta con struttura in policarbonato.
- Attacco filettato per bocchetta ø 1 ½" e ø 2" mediante adattatore compreso nella fornitura.
- Tensione di alimentazione: 12 VAC.
- Grado di protezione: IP68.
- Cavo: H07RN8-F - lunghezza standard 3 m.
- CRI (ra) indice di resa cromatica: 85%.

COMPATIBILITÀ

CODICE	DESCRIZIONE	INSTALLAZ.
020102023	BOCCHETTA ASPIRAFANGO ABS X CA	C.A.
020102024	BOCCHETTA ASPIRAFANGO ABS X LINER	C.A.+LINER

CODICE	DESCRIZIONE	INSTALLAZ.
020102056	BOC. ASPIRAFANGO HAYWARD X CA	C.A.
020102057	BOC. ASPIRAFANGO HAYWARD X LINER - 2"	LINER

CODICE	DESCRIZIONE	INSTALLAZ.
030106016	PASSANTE x ADATTATORE FARETTO	C.A.

Attacco posteriore per guaina o tubo d. 20 mm.

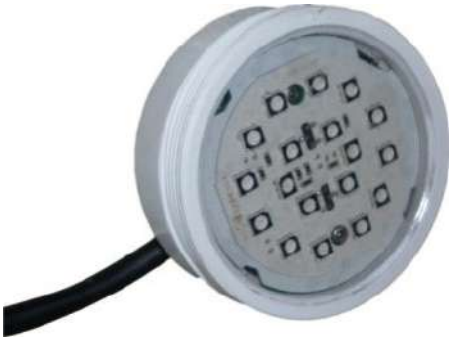

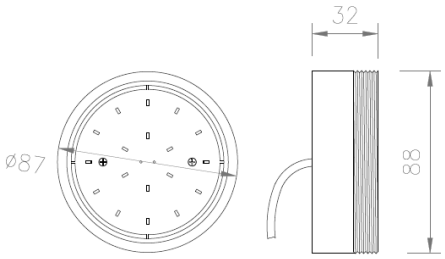

LAMPADA CILINDRICA LED

CONFORMITA'
CEI EN 55015/2008
CEI EN 61547/1996
CEI EN 61547/A1/2001
CEI EN 60598-1/2008

CODICE	DESCRIZIONE	LUMEN	POTENZA
030106003	LAMPADA CILINDRICA LED - BIANCA	500	20 W

- Lampada 18 LED con Tecnologia a LED ad alta efficienza.
- Alimentazione 12V corrente alternata o 13-18V corrente continua.
- Requisiti del trasformatore per n°1 Lampada: 30VA.
- Cavo H07RN-F 2 x 1 mm2 - 3 m con terminali volanti stagnati.
- Protezione stagna in immersione fino a 2m.
- Conforme alle norme: CEI EN 55015/2008 - CEI EN 61547/1996 - CEI EN 61547/A1/2001 - CEI EN 60598-1/2008
- Protezione IP68.
- Ottica 120°.
- Potenza luminosa 500 lumen.
- Vita prevista, circa 100.000 ore.

COMPATIBILITÀ

CODICE	DESCRIZIONE
030203010	Mini dicroico C/nicchia-S/lampada
030310001	FARETTO C/CORNICE INOX x LINER

LAMPADA LED SFERA

CODICE	DESCRIZIONE	LUMEN	POTENZA
030105001	Sfera led bianca	90	3w

- Tecnologia a LED ad alta efficienza con il controllo della corrente tramite driver interno.
- Ottica: 120°.
- Alimentazione 12V AC o 13-18V DC.
- Massima profondità di immersione: 2 m.
- Cavo H07RN-F 2 x 1 mm2 - 3 m con terminali volanti stagnati.
- Protezione IP68.
- Installabile su bocchette come da tabella accessori.
- Non necessita di isolamento eccetto per i terminali.

ACCESSORI

CODICE	DESCRIZIONE	INSTALLAZIONE
020102020	BOC. MANDATA ABS X CA	C.A.
020102021	BOC. MANDATA ABS X LINER	LINER
030303002	PRESSACAVO INOX 3/8"	-
030303003	CALOTTA 2" C/FORO DA 3/8"	-
020102050	BOC. PARETE HAYWARD X LINER	C.A.+LINER
020102053	BOC. PARETE HAYWARD X LINER - 2"	C.A.+LINER

3.1 LAMPADE MINI LED BIANCHE

LAMPADA MINI

2 Super LED da 1W che funzionano direttamente a 12V, incapsulati in un contenitore con le dimensioni di una comune lampadina dicroica da 50 mm, permettono la sostituzione della lampada alogena in qualsiasi apparecchio di illuminazione, senza alcun intervento sull'impianto elettrico esistente.

CODICE	DESCRIZIONE	NUM. LED	POTENZA
030105004	LAMPADA MINI LED BIANCO FREDDO	3	3W

- Installabile su faro mini standard da 50W.
- Composto da dispositivo a 3superled da 1W.
- Alimentazione: 12 V ac/dc.
- Ottica: 40°.
- Apparecchio in alluminio anticorodal con finitura satinato brillante.
- Temperatura colore: 5700 k.
- Grado di protezione: IP20.
- Attacco GU 5.3.
- Lampada bianca: 240 LUMEN.

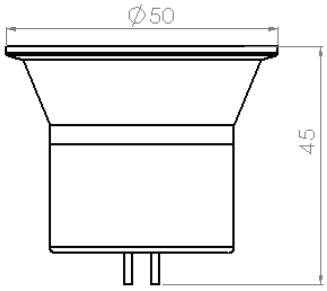

Illuminazione Led RGB

3.2

3.2 ILLUMINAZIONE LED RGB

FARO FULL MOON RGB

- Installazione C.A. e LINER.
- Completo di scatola di derivazione.
- Nicchia e scatola di derivazione con attacco Ø 20 per guaina.
- Alimentazione 12 V.
- Nicchia con inserti in ottone.
- 2 guarnizioni adesive in dotazione.
- Cavo elettrico 2 x1,5mm lunghezza 3 metri
- Cambia colore con impulso cambia colore tramite un interruttore on-off installato prima del trasformatore oppure, con l'ausilio della centralina gestione remota fari.
- Completo di lampada led RGB, formato PAR56.

CODICE	DESCRIZIONE	LUMEN	POTENZA
030115002	FARO LED FULL MOON – RGB	1.800	40W

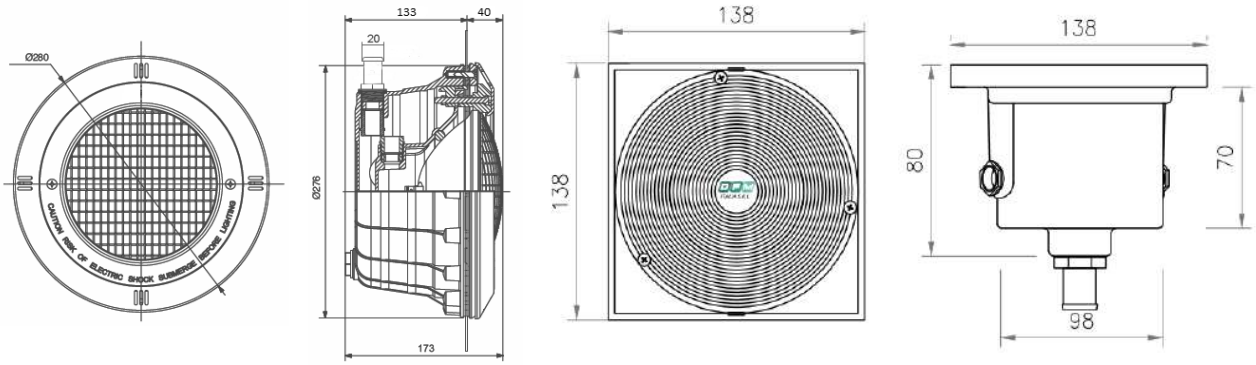

CODICE	DESCRIZIONE
030501200	GUAINA X COLLEGAMENTO FARI ø 20
030201007	GUARNIZIONE SANDWICH PER FARO
R0301004	PRESSACAVO IN OTTONE Ø ½"
R0303034	NICCHIA x C.A. + LINER - FARO DFM
R03030SA	CORNICE FARO DFM - SABBIA
R03030GR	CORNICE FARO DFM – GRIGIO CHIARO
R03030GS	CORNICE FARO DFM – GRIGIO SCURO
030203SA4	SCATOLA DERIVAZIONE DFM sabbia
030203GR4	SCATOLA DERIVAZIONE DFM grigio chiaro
030203GS4	SCATOLA DERIVAZIONE DFM grigio scuro

LAMPADA FULL MOON RGB

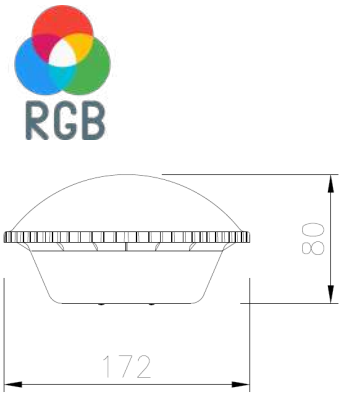

- Ottica con angolo H.119,2 - V.115,8.
- Alimentazione 12V ac/dc.
- Massima profondità di immersione: 2 m
- Protezione IP66-IP68.
- Compatibile con la maggior parte dei proiettori subacquei PAR56 per piscine da 300W.
- Costruita in ABS e calotta in policarbonato.
- Tutte le lampade sono dimmerabili con range di corrente da 8 a 12 V

CODICE	DESCRIZIONE	LUMEN	POTENZA
030106012	LAMPADA PAR 56 FULL MOON RGB	1800	40W

SINCRONIZZAZIONE e CAMBIO COLORE

La sincronizzazione di più lampade avviene automaticamente alla prima accensione e spegnimento, sia con interruttore On-Off che con comando remoto. Tra un cambio colore e l'altro attendere 3 – 4 secondi prima di ridare l'impulso. Le lampade conservano l'ultimo colore o gioco di luce selezionato, prima dello spegnimento.

CARATTERISTICHE E SEQUENZE

- 6 Colori fissi: Blu, Giallo, Viola, Bianco, Rosso, Verde
- 1 sequenza di cambio colore veloce
- 1 sequenza di cambio colore lenta
- 1 effetto intermittenza
- 1 effetto flash

LAMPADA PIATTA RGB

RGB

Ideale per piscine pubbliche e private con struttura in pannelli metallici o cemento, con rivestimento in PVC o piastrelle.

> Esempio di applicazione su FARO DFM s/lampada CODICE 030201020

CODICE	DESCRIZIONE	COLORE	LUMEN	POTENZA
030106018	LAMPADA PIATTA LED RGB	FULL COLOR	1280	35W

- Lampada PIATTA installabile sulla maggior parte dei fari par 56 da 300W.
- Composto da dispositivo a 441 full color Super Led.
- Cavo: H07RN8-F - lunghezza standard 3 mt.
- Dimensioni ø fronte 177 ø retro 170 spessore 13 mm.
- 16 programmi cambia colore con impulso tramite interruttore del trasformatore.
- Alimentazione: 12 V AC.
- Grado di protezione: IP68.
- Temperatura operativa -30°C + 40°C.
- CRI (ra) indice di resa cromatica: 85%
- Sincronizzabile con gli spot per bocchetta.

3.2 ILLUMINAZIONE LED RGB

FARO PIATTO PER BOCCHETTA RGB

CONFORMITA' UNI EN 16582

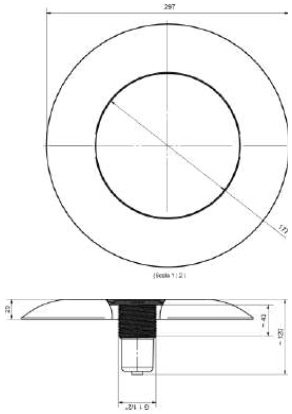

CODICE	DESCRIZIONE	LUMEN	POTENZA
030106022	FARO LED D.297 x BOC. RGB	780	18 W
030106024	FARO LED D.297 x BOCCHETTA - RGB	1300	35W

- Faro LED per bocchetta con struttura in policarbonato.
- Per piscine pubbliche e private con struttura in pannelli metallici o cemento, con rivestimento in PVC o piastrelle.
- Attacco filettato per bocchetta D. 1 ½" e d. 2 " mediante adattatore in dotazione.
- Alimentazione: 12 V AC.
- Grado di protezione: IP68.
- Cavo: H07RN8-F - lunghezza standard 3 m.
- Fattore di potenza: 90%.
- CRI (ra) indice di resa cromatica: 85%.

COMPATIBILITÀ

CODICE	DESCRIZIONE	INSTALLAZ.
020102023	BOCC. ASPIRAFANGO ABS X CA	C.A.
020102024	BOCC. ASPIRAFANGO ABS X LINER	C.A.+LINER

020102056	BOCC. ASPIRAFANGO Hayward X CA	C.A.
020102057	BOCC. ASPIRAFANGO Hayward X LINER - 2"	C.A.+LINER

030106016	PASSANTE x ADATTATORE FARETTO	C.A.

- Attacco posteriore per guaina o tubo d. 20 mm.

MINI LED PER BOCCHETTA RGB

adattatore ø 2"

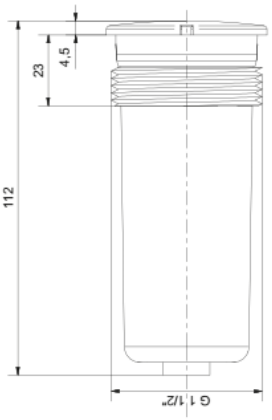

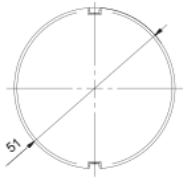

Ideale per piscine pubbliche e private con struttura in pannelli metallici o cemento, con rivestimento in PVC o piastrelle.

RGB

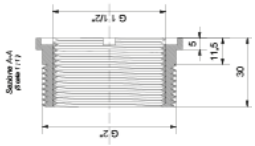

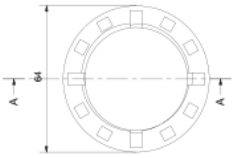

CODICE	DESCRIZIONE	TEMPERATURA COL.	LUMEN	POTENZA
030106017	FARETTO LED PER BOC. RGB	RGB	400	8 W

Faretto spot LED per bocchetta con struttura in policarbonato.
- Attacco filettato per bocchetta ø 1 ½" e ø 2" mediante adattatore compreso nella fornitura.
- Lampada LED RGB (16 programmi) con Memory Function.
- Fattore di potenza: 90% (75%per la potenza 10W).
- Consiglio di utilizzo: lampade adatte per piscine 10 mq.
- Istruzioni di funzionamento e montaggio.
- Tensione di alimentazione: 12 VAC.
- Grado di protezione: IP68.
- Cavo: H07RN8-F - lunghezza standard 3 m.
- CRI (ra) indice di resa cromatica: 85%.
- Durata 30.000 ore di funzionamento continuo.

COMPATIBILITÀ

CODICE	DESCRIZIONE	INSTALLAZ.
020102023	BOCC. ASPIRAFANGO ABS X CA	C.A.
020102024	BOCC. ASPIRAFANGO ABS X LINER	LINER

CODICE	DESCRIZIONE	INSTALLAZ.
020102056	BOCC. ASPIRAFANGO HAYWARD X CA	C.A.
020102057	BOCC. ASPIRAFANGO HAYWARD X LINER - 2"	LINER

CODICE	DESCRIZIONE	INSTALLAZ.
030106016	PASSANTE x ADATTATORE FARETTO	C.A.

Attacco posteriore per guaina o tubo d. 20 mm.

3.2 LAMPADE LED RGB

LAMPADA LED CILINDRICA RGB

CONFORMITA'
CEI EN 55015/2008
CEI EN 61547/1996
CEI EN 61547/A1/2001
CEI EN 60598-1/2008

CODICE	DESCRIZIONE	POTENZA
030106004	LAMPADA CILINDRICO LED-RGB	15 W

- Lampada 18 LED con Tecnologia a LED ad alta efficienza.
- Alimentazione 12V corrente alternata o 13-18V corrente continua.
- Requisiti del trasformatore per n°1 Lampada: 30VA.
- Cavo H07RN-F 2 x 1 mm2 - 3 m con terminali volanti stagnati.
- Protezione IP68.
- Ottica 120°.
- Tramite il driver interno, permette la selezione di otto programmi con l'accensione lo spegnimento dell'interruttore dell'alimentazione.
- Vita prevista, circa 100.000 ore.
- Protezione stagna in immersione fino a 2m.
- Conforme alle norme:

CEI EN 55015/2008 - CEI EN 61547/1996 - CEI EN 61547/A1/2001 - CEI EN 60598-1/2008

COMPATIBILITÀ

CODICE	DESCRIZIONE
030203010	Mini dicroico C/nicchia-S/lampada
030310001	Faretto C/cornice Inox x LINER

LAMPADA LED SFERA RGB

Alcuni dei colori disponibili nella versione RGB

- Tecnologia a LED ad alta efficienza con il controllo della corrente tramite driver interno.
- Ottica: 120°.
- Alimentazione 12V AC o 13-18V DC.
- Massima profondità di immersione: 2 m.
- Cavo H07RN-F 2 x 1 mm2- 3 m con terminali volanti stagnati.
- Protezione IP68.
- Installabile su bocchette come da tabella accessori.
- Non necessita di isolamento eccetto per i terminali.
- La sfera RGB permette 8 programmi selezionabili tramite interruttore alimentazione.

CODICE	DESCRIZIONE	COLORE	LUMINOSITA'	POTENZA
030105002	SFERA LED - RGB	RGB	-	3w

ACCESSORI

CODICE	DESCRIZIONE	INSTAL.
020102020	BOC. MANDATA ABS X CA	C.A.
020102021	BOC.MANDATA ABS X LINER	LINER
030303002	PRESSACAVO INOX 3/8"	-
030303003	CALOTTA 2" C/FORO DA 3/8"	-
020102050	BOC. A PARETE HAYWARD X LINER	C.A.+LINER
020102053	BOC. PARETE HAYWARD X LINER-2"	C.A.+LINER

Illuminazione Led Inox

3.3

3.3 FARETTO LED INOX AISI 316L

ATTACCO 2"

C/NICCHIA

- Corpo faretto e nicchia in acciaio inox AISI 316 L.
- Cavo elettrico 2 x 1,5 da 3,00 m.
- Flangia faretto 2" Ø 106 mm.
- Flangia faretto c/nicchia Ø 116 mm.
- Si sconsiglia l'installazione in impianti con acqua salata.

AISI 316L

CODICE	DESCRIZIONE	INSTALLAZIONE
030107001	FARETTO MINI 3 LED BIANCO ATT. 2" M	-
030107003	FARETTO MINI 3 LED BIANCO C/NICCHIA PER C.A.	C.A.
030107004	FARETTO MINI 3 LED BIANCO C/NICCHIA PER P.F.	P.F.

- Corpo faretto e nicchia in acciaio inox AISI 316 L.
- Cavo elettrico 2 x 1,5 da 3,00 m.
- Alimentatore indipendente per variazione colore.
- Telecomando opzionale
- Si sconsiglia l'installazione in impianti con acqua salata.

AISI 316L

RGB

CODICE	DESCRIZIONE	INSTALLAZIONE
030107006	FARETTO MINI 3 LED RGB C/NICCHIA PER C.A. RGB	C.A.
030102008	ALIMENT. PER 10 FARI C/SINCRONIZZATORE	-

Controller ed Accessori

3.4

3.4 CENTRALINE - CONTROLLO DA REMOTO RGB

CENTRALINE CON TELECOMANDO

CODICE	DESCRIZIONE
030109010	CENTRALINA GESTIONE REMOTA TEMPORIZZABILE

- La centralina è già comprensiva del telecomando.
- 220 v - max 500 w.

- Tensione in ingresso: 12 VAC.
- Tensione in uscita: 12 VAC.
- Potenza massima al morsetto d'uscita 12 VAC: 350 W.
- Grado di protezione: solo per uso interno.
- Dimensioni :150x150x65 mm.
- Temperatura di lavoro -40°C +70°C.
- Lunghezza cavi d'alimentazione max 100 m.

CENTRALINA WI-FI

CODICE	DESCRIZIONE
030106026	CENTRALINA COMANDO RGB /SMARTPHONE CONNESSIONE WI-FI

3.4 MINI PROIETTORE DICROICO

FARETTO

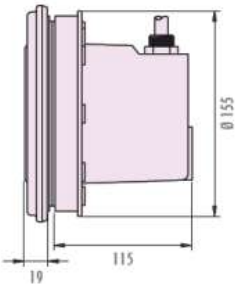

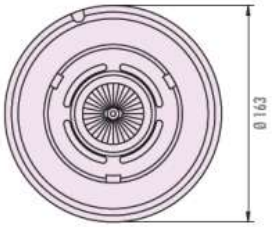

CODICE	DESCRIZIONE	INSTALLAZIONE
030203010	PROIETTORE MINI DICROICO C/NICCHIA E LAMPADA LINER	

- Costruito totalmente in materiale plastico ABS.
- Smontaggio facile: utilizzando la parte esterna della ghiera come chiave.
- Dotato di guarnizione pressa cavo.
- Lunghezza cavo: 3,00 m.
- Inserti in ottone per flangiatura.

ACCESSORI E RICAMBI ILLUMINAZIONE 3.4

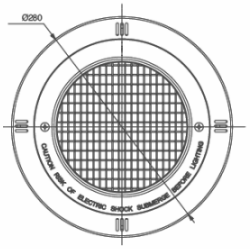
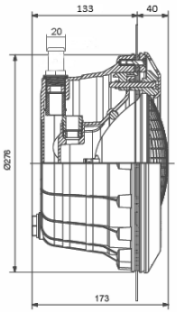

CODICE	DESCRIZIONE
030201020	FARO DFM S/LAMPADA
030501200	GUAINA x COLLEGAMENTO FARI Ø20
030201007	GURANIZIONE SANDWICH PER FARO
R0301004	PRESSACAVO IN OTTONE Ø 3/8"

- Installazione C.A. e LINER.
- Nicchia con attacco Ø 20 per guaina.
- Nicchia con inserti in ottone.
- 2 guarnizioni adesive in dotazione.
- Cavo elettrico 2 x1,5 mm lunghezza 2 metri.

SCATOLE DI DERIVAZIONE 3.4

ABS - Si consiglia di utilizzare la guaina cod. 030501200.

CODICE	DESCRIZIONE	DIMENSIONI mm A	B	C	D
030203014	SCATOLA DERIVAZIONE DFM	100	100	78	¾"
030203SA4	SCATOLA DERIVAZIONE DFM sabbia	100	100	78	¾"
030203GR4	SCATOLA DERIVAZIONE DFM grigio chiaro	100	100	78	¾"
030203GS4	SCATOLA DERIVAZIONE DFM grigio scuro	100	100	78	¾"

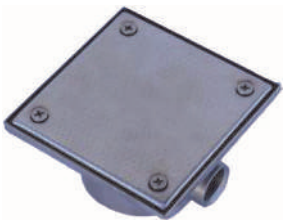
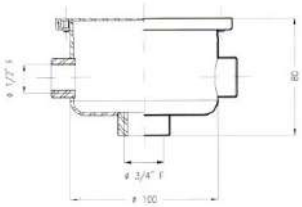
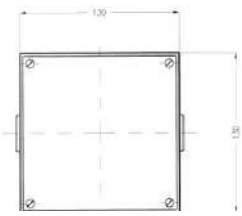

ACCIAIO INOX

- In acciaio inox AISI 316L.
- Si sconsiglia l'installazione in impianti con acqua salata

CODICE	DESCRIZIONE
030303001	SCATOLA DERIVAZIONE ACCIAIO INOX

AISI 316L

3.4 ACCESSORI

CODICE	DESCRIZIONE
030501200	GUAINA x COLLEGAMENTO FARI Ø20
030501160	GUAINA x COLLEGAMENTO FARI Ø 16

3.4 TRASFORMATORE LAMELLARE PROTETTO

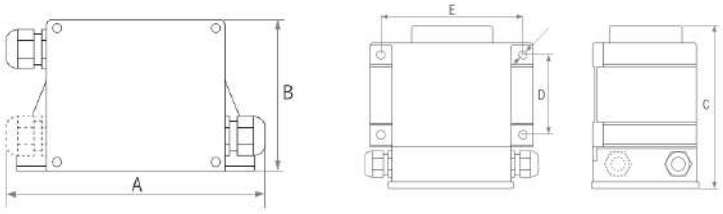

CODICE	DIMENSIONI (mm) A	B	C	D	E	Peso(Kg)
030402050	145	79,5	118	45	103	2,4
030402100	155	88	126	50	115	4,2
030402300	182	110	174	85	150	6,8
030402600	182	110	174	85	150	8,6

CODICE	DESCRIZIONE	POTENZA W
030402050	TRASF.50 W PROTETTO	50
030402100	TRASF.100 W PROTETTO	100
030402300	TRASF.300 W PROTETTO	300
030402600	TRASF.600 W PROTETTO	600

- Tensione primaria in entrata: 220 V
- Tnsione secondaria in ucita: 12 V
- Serie: monofase
- Servizio: continuo
- Frequenza: 50/60
- Grado di protezione: IP65
- Connesioni: collegamento esterno tramite morsettiera e pressacavo
- Temperatura ambiente: +35°C MAX
- Protezione contatti diretti e indiretti: classe II
- Resistente a: cortocircuito e al sovraccarico
- Classe termica di isolamento: B/130°C
- Norme: EN61558-1 EN61558 2-6

04

IDROMASSAGGIO

Idromassaggio e Lettini a Piastre Premium

4.1

Esempio di collegamento ad anello chiuso
per distribuzione acqua jet idromassaggio

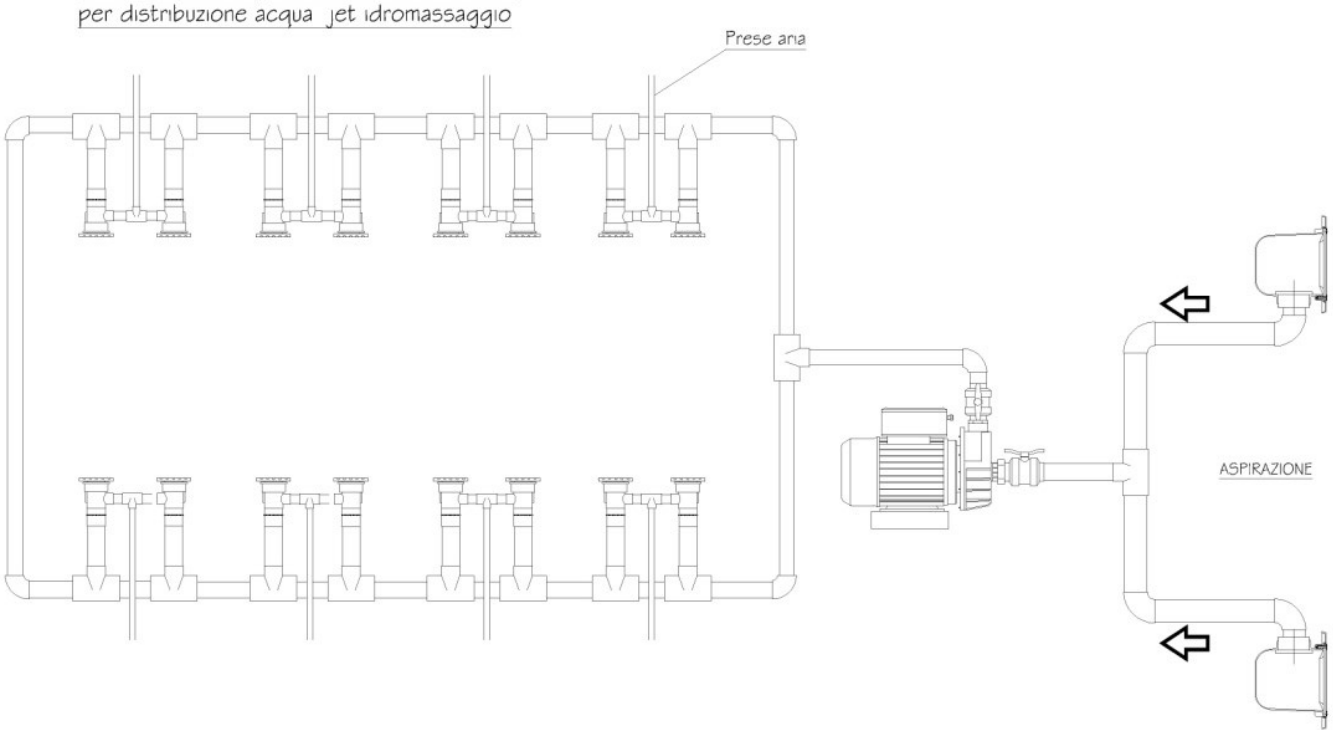

4.1 CHAISE LONGUE

I lettini in EPS sono pronti per essere posizionati rendendo così la relativa installazione pratica e veloce ed al tempo stesso resistente e duratura.
È possibile fornirli completi di jet aria.
Su richiesta è possibile eseguire rasatura fine per liner.

- Lettini sono forniti con doppia mano di rasatura cementizia e applicazione di rete rinforzante in fibra di vetro.
- Ogni prodotto, oltre alle misure classiche, può essere creato su misura per tutte le esigenze impiantistiche e di e spazi.

CODICE	DESCRIZIONE
140301001	CHAISE LONGUE IN EPS AE AD ALTA DENSITA'

- Lettini sono forniti con doppia mano di rasatura cementizia e applicazione di rete rinforzante in fibra di vetro.
- Ogni prodotto, oltre alle misure classiche, può essere creato su misura per tutte le esigenze impiantistiche e di e spazi.

Consigli per la corretta posa dei manufatti

- Su cemento:
  - pareti e fondo con schiuma colla poliuretanica.
- Su strutture in pannelli d'acciaio:
  - pareti con Adesivo Keralastic T, in tanica da 5 kg reperibile in qualsiasi rivendita di materiale edile;
  - fondo in cemento con schiuma colla poliuretanica.

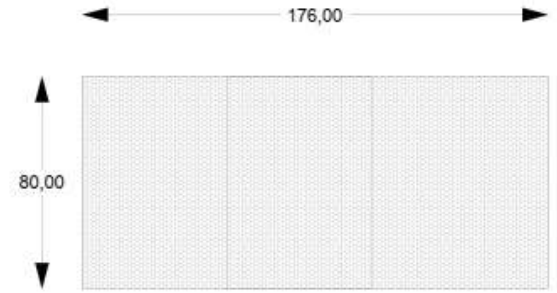

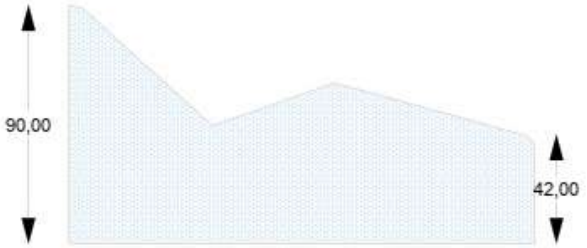

AISI 316L

CODICE	DESCRIZIONE	PORTATA m^3/h
160402150	Lettino singolo 150mm x C.A.	70
160402270	Lettino doppio 270 mm x C.A.	100
160402210	Lettino singolo 210 mm x LINER	85
160402280	Lettino dop. allargato 280mmxLINER	100

- Realizzati in acciaio AISI 316L, lucidati a specchio.
- Per idromassaggio ad aria.
- Si sconsiglia l'utilizzo in ambienti salini.

AISI 316L

CODICE	DESCRIZIONE	PORTATE m^3/h
160401028	Lettino stretto standard 280mm x C.A.	100
160401040	Lettino stretto standard 400 mm x C.A.	130

- Realizzati in acciaio AISI 316L, lucidati a specchio.
- Con sportello d'ispezione.
- Per idromassaggio ad aria.
- Si sconsiglia l'utilizzo in ambienti salini.

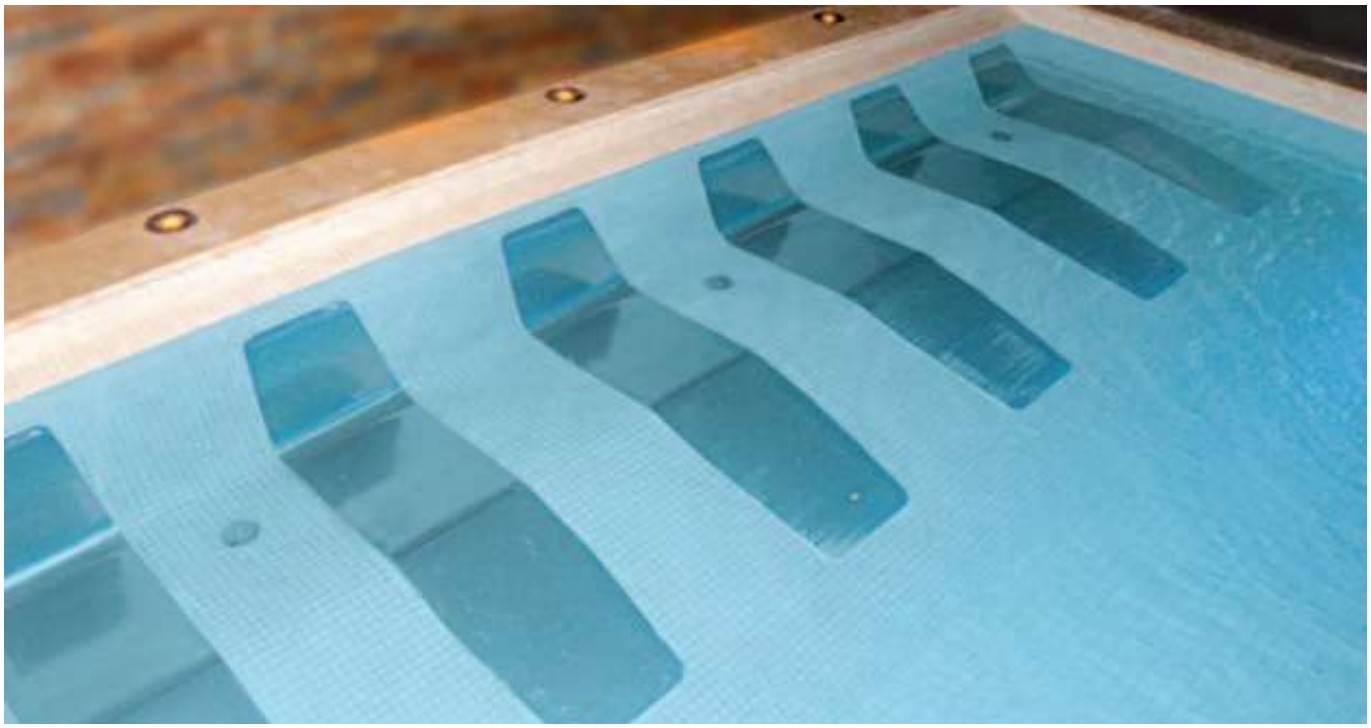

4.1 PIASTRE IDROMASSAGGIO INOX AISI 316L

CODICE	DESCRIZIONE	PORTATA m³/h	ATTACCHI
120401035	Piastra idro. ad aria 500x150x50 x C.A.	50	1"1/2
120401036	Piastra idro. ad aria 750x150x50 x C.A.	70	2"
120401037	Piastra idro. ad aria 1500x150x50 x C.A.	100	2"1/2
120401038	Piastra INOX dritta 500x210x50 x LINER	50	1"1/2
120401039	Piastra INOX dritta 750x210x50 x LINER	70	2"
120401040	Piastra INOX dritta 1500x210x50 x LINER	100	2"1/2

- Realizzati in acciaio AISI 316L.
- Per idromassaggio ad aria.
- Si sconsiglia l'utilizzo in ambienti salini

AISI 316L

CODICE	DESCRIZIONE	PORTATAm³/h
120401030	Piastra idro. millebolle Ø320 x C.A.	70
120401031	Piastra idro. millebolle Ø 320 x LINER	70

- Realizzati in acciaio AISI 316L.
- Attacco Ø 2" F.
- Si sconsiglia l'utilizzo in ambienti salini.

AISI 316L

CODICE	DESCRIZIONE		PORTATA m³/h
120401042	Piastra idro. millebolle330x330	x C.A.	70
120401043	Piastra idro. millebolle330x330	x LINER	70

- Realizzate in acciaio AISI 316L.
- Attacco Ø 1 ½ " M.
- Si sconsiglia l'utilizzo in ambienti salini.

AISI 316L

BOCCHETTE IDROMASSAGGIO IN ACCIAIO 4.1

AISI 316L

- Si sconsiglia l'installazione in impianti salini.

CODICE	DESCRIZIONE	PORTATA m³/h	ATT. ACQUA	ATT. ARIA	INST.
120402112	Bocc. idrom. INOX - x C.A. - 1 1/2"	4	1" – M	3/8"-F	C.A.
120402200	Bocc. idrom. INOX - x C.A. - 2"	6	1" – M	3/8"-F	C.A.
120402300	Bocc. idrom. INOX - x C.A. - 3"	8,5	1 1/2"–M	½"-F	C.A.
120403112	Bocc. idrom. INOX - x LINER - 1 1/2"	4	1" – M	3/8"-F	LINER
120403200	Bocc. idrom. INOX - x LINER - 2"	6	1" – M	3/8"-F	LINER
120403300	Bocc. idrom. INOX - x LINER - 3"	8,5	1 1/2"–M	½"-F	LINER

BOCCHETTE IMMISSIONE ARIA INOX AISI 316L 4.4

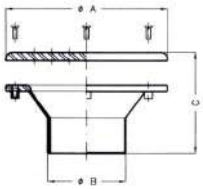

- Montaggio a parete.
- Ø foro: 3 mm.
- Si sconsiglia l'installazione in impianti salini

AISI 316L

CODICE	DESCRIZIONE	PORTATA m³/h	DIMENSI.mm A	B	C	INST.
026002027	Bocc. immissione aria INOX DA 2" x C.A.	~ 30	125	2"	55	C.A.
026002028	Bocc. immis. aria INOX DA 2" x LINER	~ 30	125	2"	60	LINER

MINI BOCCHETTE IMMISSIONE ARIA INOX AISI 316L 4.4

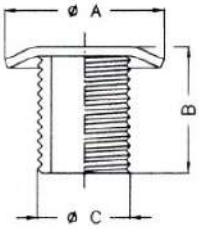

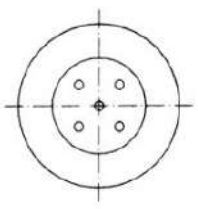

- Acciaio inox AISI 316 L.
- Si sconsiglia l'installazione in impianti salini.

AISI 316L

CODICE	DESCRIZIONE	PORTATA m³/h	DIMENSI.mm A	B	C	INST.
026002029	Bocc. mini immissione aria 3/8" M3 fori	0,7	31	25	3/8" M	C.A.
026002030	Bocc. mini immissione aria 1/2" M5 fori	1,15	35	25	½" M	C.A.
026002031	Bocc. mini immissione aria 3/4" M7 fori	1,60	40	32	¾" M	C.A.
026002032	Bocc. imm. aria 1 ½" per LINER	18	90	50	½" M	LINER

Idromassaggio

4.2

BOCCHETTE IN ABS 4.2

CODICE	DESCRIZIONE	PORTATA m^3/h
120401004	CORPO JET–ATT. 50 x 20 mm	4
120401050	CORPO JET–ATT. 32 mm	4

ACCESSORI PER BOCCHETTE 4.2

CODICE	DESCRIZIONE
120401005	KIT LINER
120401051	CORNICE INOX x CORPO JET IDRO

Non idoneo per acqua salata.

COMPATIBILITÀ

CODICE	DESCRIZIONE	PORTATA mc / h
120401002	JET SEMPLICE ROTANTE	4,5
120401003	JET ORIENTABILE - FISSO	4,5
120401001	JET DUE SPRUZZI ROTANTE	4,5
120401052	JET IDRO IN ORIENTABILE	4,5
120401053	CHIAVE/TAPPO x CORPO JET	-

4.2 MISCELATORE PER BOCCHETTE STANDARD

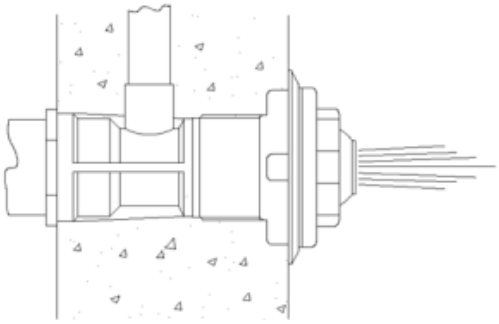

CODICE	DESCRIZIONE	ATTACCO INTERNO mm	ATTACO ARIA mm	PORTATA mc / h	INSTALLAZ.
120401009	Miscelatore jet aria x bocchetta	50	21	4,5	C.A. + LINER

Dimensioni: lunghezza 95 mm.

COMPATIBILITÀ

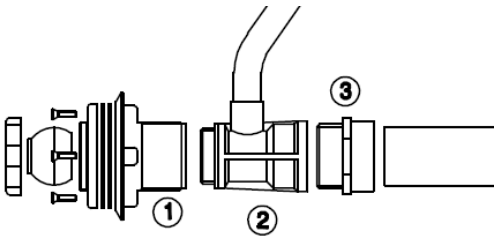

HAYWARD

schema di base:

1. Bocchetta a parete cod. 020102053
2. Miscelatore cod. 120401009
3. Raccordo adattatore 1"1/2x50x60 Fil. Maschio cod. 050143017

CODICE	DESCRIZIONE	ATTACCO INTERNO	ATTACCO ESTERNO	PORTATA m^3/h	INSTALLAZ.
020102053	Bocchetta a parete Hayward x LINER-2"	1"1/2	2"	5	C.A. + LINER

CODICE	DESCRIZIONE	PORTATA m^3/h
120401049	Corpo jet passamuro 50X20mm	4

- Tubo Ø 75 cod. 050201075 e Ø 32 cod. 050201032 non compresi.
- I jet compatibili sono indicati con *.
- Attacchi aria 20mm /acqua 50mm.
- Si consiglia di NON utilizzare per pareti superiori ad uno spessore di 30 cm.
- Solo per C.A

COMPATIBILITÀ

CODICE	DESCRIZIONE	PORTATA m^3/h
120401013	JET IDRO LG POLY- PLAST. BIANCA*	4,5

CODICE	DESCRIZIONE
050201032	TUBO PVC RIGIDO ø 32
050201075	TUBO PVC RIGIDO ø 75

CODICE	DESCRIZIONE	ATTACCO mm
120401007	BOCCHETTA REG. ARIA	21 - INC
120401054	VALVOLA AUTOMATICA ASPIRAZIONE ARIA	1/2 " - INC
120401058	Regolat. flusso aria–TOP	1/2"- INC
120401056	Regolat. flusso aria- LAT	1" - INC

ACCESSORI MONTAGGIO

120401057	Adat. metrico 1" IM -Ø 32 mm	1" – 32 INC

Nuoto Contro Corrente

4.3

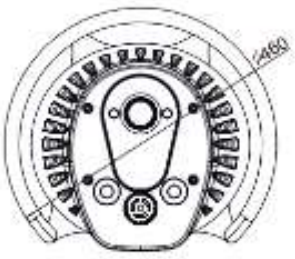

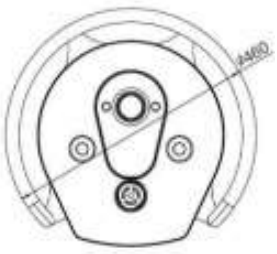

NETTUNO

CODICE	DESCRIZIONE
070702007	PLANCIA NCC - NETTUNO
070702008	PLANCIA NCC – NETTUNO AISI316

- Per piscine sia interrate, sia fuori terra.
- Adatta sia per liner, sia per c.a.
- Getto d'acqua a flusso regolabile.
- Dotate di led RGB.
- Kit comprensivo di guarnizioni, bullonerie ed accessori per una rapida e facile installazione.
- Maniglione in acciaio AISI316 non adatto per acqua salata.
- Attacchi: immissione ø 75 – aspirazione ø 90.
- Accessori inclusi: tubo interruttore pneumatico e tubo aspirazione aria.
- Pompa non inclusa.
- **Non compatibile con acqua salata**
-

THYPHOON

CODICE	DESCRIZIONE
070702009	PLANCIA NCC - TYPHOON

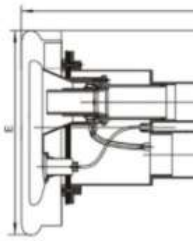

- Bocchetta NCC interamente in ABS, completa di nicchia con inserti in ottone.
- Possibilità di orientare il getto e regolare la miscelazione aria/acqua.
- Pulsante pneumatico compreso.
- Attacchi: immissione ø 75 – aspirazione ø 90.
- Idonea sia per liner, sia per c.a.
- Accessori inclusi: tubo interruttore pneumatico,tubo aspirazione aria.

CLASSIC

CODICE	DESCRIZIONE
070702002	Bocc. contro corrente x Liner

- Bocchetta con nicchia costruita totalmente in ABS bianco inalterabile resistente ai raggi UV e alle aggressioni degli agenti chimici utilizzati in piscina.
- Pulsante pneumatico incorporato per l'azionamento.
- Diametro attacchi: immissione Ø75 - aspirazione Ø 90.

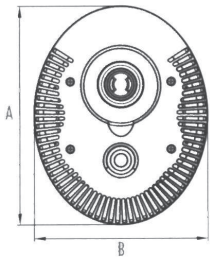

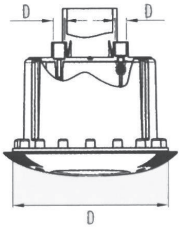

DIMENSIONI mm	A	B	C	D Ø
070702002	390	310	278	20,5

4.4 BOCCHETTA NCC INOX AISI 316L

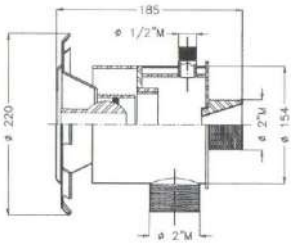

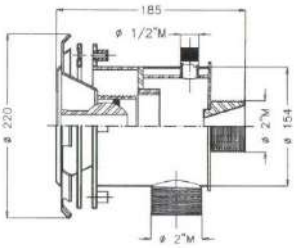

- Bocchetta in acciaio AISI 316-L.
- Attacco aspirazione Ø 2" M.
- Attacco mandata Ø 2" M.
- Attacco aria Ø ½" M.
- Raccorderia, tubi di collegamento e pulsante pneumatico NON sono compresi.
- Si sconsiglia l'installazione in impianti salini.

CODICE	DESCRIZIONE	PORTATA m^3/h
070702005	BOCCHETTA NCC ACCIAIO INOX PER LINER	30
070702006	BOCCHETTA NCC ACCIAIO INOX PER C.A.	30

AISI 316L

Pompe Idro e soffianti

4.4

4.4 SOFFIANTE AD USO CONTINUO

SOFFIANTE AD USO CONTINUO

- Soffiante in lega d'alluminio.
- Silenziatore in aspirazione e silenziatore in mandata.
- Motore elettrico: due poli, 230 V- Monofase O 230/400 V, 50 Hz.
- Verniciatura: ral 7032.
- Filtro aspirazione non compreso.

CODICE	DESCRIZIONE	POT. kW	ATTACCHI	TENSIONE V	PORTATA m³/h	PRES.MAX mbar-hPa
120101037	SOFF. DFM MONO	0,37	1" ¼	230	28	100
120101085	SOFF. DFM MONO	0,81	1" ½	230	73	125
120101110	SOFF. DFM MONO	1,1	1" ½	230	58	150
120101150	SOFF. DFM MONO	1,5	2"	230	114	150
120103040	SOFF. DFM TRI	0,4	1" ¼	200/240	28	100
120103085	SOFF. DFM TRI	0,85	1" ½	230/400	73	125
120103130	SOFF. DFM TRI	1,3	1" ½	230/400	58	150
120103160	SOFF. TRI	1,6	2"	230/400	114	150
120103220	SOFF. TRI	2,2	2"	230/400	174	175
120103300	SOFF. TRI	3	2"	230/400	136	225

CODICE	DIMENSIONI			TERMICA
	A	B	C	A
120101037	256	246	247	1,6 – 2,5
120101085	292	286	302	4 – 6,3
120101110	292	286	302	6,3 - 10
120101150	346	334	337	6,3 - 10
120103040	256	246	247	2,5 - 4
120103085	292	286	302	4 – 6,3
120103130	292	286	302	4 – 6,3
120103160	346	334	337	4 – 6,3
120103220	395	382	426	6,3 - 10
120103300	395	382	426	9 - 13

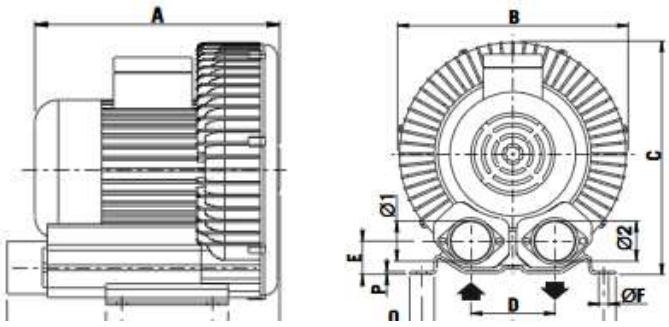

FILTRO DI ASPIRAZIONE PER SOFFIANTE USO CONTINUO

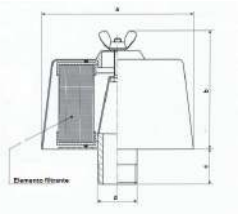

CODICE	DESCRIZIONE	ATT.	Ø ESTERNO mm	ALTEZZA mm
120301001	Filtro di aspiraz. 96 mc 1 ¼"	1 1/4"	130	150
120301002	Filtro di aspiraz. 210 mc 1 ½"	1 ½"	130	195
120301003	Filtro di aspiraz. 270 mc 2"	2"	160	215

- Dotato di tronchetto e gomito zincati.

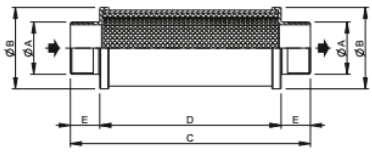

SILENZIATORI

CODICE	DESCRIZIONE
120301005	SILENZIATORE PER SOFF.
120301006	SILENZIATORE PER SOFF.
120301007	SILENZIATORE PER SOFF.

CODICE	ØA	ØB	C mm	D mm	E mm
120301005	1" ¼	69	242	138	52
120301006	1" ½	80	232	168	32
120301007	2"	89	262	198	32

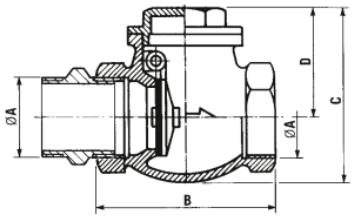

VALVOLE DI NON RITORNO IN OTTONE

CODICE	DESCRIZIONE
120301009	VALVOLA A CLAPET - OTTONE
120301010	VALVOLA A CLAPET - OTTONE
120301011	VALVOLA A CLAPET - OTTONE

CODICE	ØA	B mm	C mm	D mm
120301009	1" ¼	75	78	48
120301010	1" ½	83	83	52
120301011	2"	98	97	59

4.4 SOFFIANTE AD USO DISCONTINUO

SOFFIANTE AD USO DISCONTINUO

- Pompa soffiante per SPA e piscine private.
- Molto silenziosa.
- Grande portata.
- Interruttore pneumatico incorporato.
- Raccordo connessione Ø 50.

CODICE	DESCRIZIONE	POTENZA W	TENSIONE V	TERMICA A
120105003	SOFFIANTE DISC. 700 W	700	220	2,5 - 4
120105005	SOFFIANTE DISC. 1200 W	1200	220	4 -6,3

4.4 POMPE IDROMASSAGGIO E NCC

JETTY PLUS

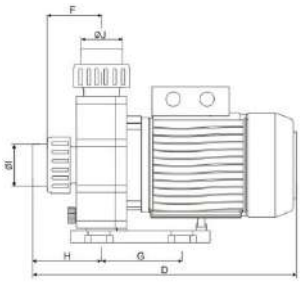

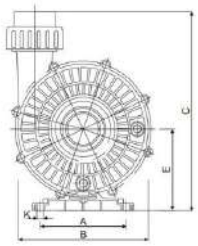

CODICE				V	A		Q	L/min	0	50	100	150	200	250	300	350
	FASE	HP	KW	50HZ	220	P1(kW)		m^3/h	0	3	6	9	12	15	18	21
040323115	MONO	1.5	1.1	220	6.6	1.5			18	17.5	17	16	15	14	13	
040323120	MONO	2	1.5	220	8.7	1.8	H(m)		20	19.5	19	18.5	18	16.6	15.5	14

DIMENSIONI (mm)											PESO	TERMICA
A	B	C	D	E	F	G	H	I	J	K	kg	A
124	186	277	380	111	78	120	95	Ø50	Ø50	4-Ø9	11	6,4-10
124	186	277	380	111	78	120	95	Ø50	Ø50	4-Ø9	11	6,4-10

JETTY MAX

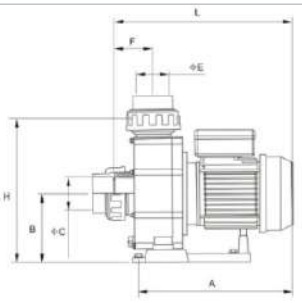

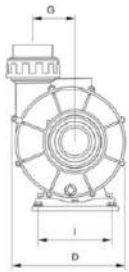

DIMENSIONI (mm)										PESO	TERMICA
A	B	C	D	E	F	G	H	I	L	kg	A
370	156	Ø75	260	Ø75	77	95	319	168/117	450	21	10-10
370	156	Ø75	260	Ø75	77	95	319	168/117	450	21	10-10
370	156	Ø75	260	Ø75	77	95	319	168/117	450	37	6,3-10
440	156	Ø75	260	Ø75	77	95	319	168/117	450	37	6,3-10

CODICE				V	A		Q	L/min	0	333.3	500	666.7	833.3	1000	1166.7	1333.3
	FASE	HP	KW	50HZ	220/380	P1(kW)		m^3/h	0	20	30	40	50	60	70	80
040323130	MONO	3	2.2	220	13	2.8			12	11.7	10.5	9.8	7.9	5.8	2.1	
040323330	TRI		1.5	380	4.9	2.8	H(m)		12	11.7	10.5	9.8	7.9	5.8	2.1	
040323340	TRI			380	6.4	3.6			14.5	14.2	14	13.4	11.5	9.5	6.7	
040323355	TRI			380	8.3	4.7			17	16.2	16	15.3	13.8	12.5	9.5	7.5

Quadri Elettrici Idro e NCC & Accessori

4.5

4.5 QUADRI ELETTRICI H-POWER IDRO-SWIM HAYWARD

- Quadro monofase/trifase per idromassaggio o nuoto contro corrente.
- Protezione elettrica: magnetotermica fino a 14 A.
- Auto calibrazione dell'assorbimento di corrente A.
- 1 timer per la pompa idromassaggio/ncc.
- Micro switch a bordo compreso.
- 3 possibili opzioni per l'avvio della pompa:
  - azionamento della pompa manuale on- off o temporizzato 1" - 240" con pulsante selettore;
  - azionamento della pompa tramite pulsante pneumatico on- off o temporizzato 1" - 240";
  - azionamento della pompa tramite pulsante piezoelettrico*on- off o temporizzato 1" - 240".

* pulsante piezoelettrico NON compreso (cod. 120401060).
Il quadro elettrico non gestisce l'accensione dei LED del pulsante piezoelettrico.

CODICE	DESCRIZIONE
120206230	Q.E. H-POWER - IDROMASS/NCC - MONOFASE
120206400	Q.E. H-POWER - IDROMASS/NCC - TRIFASE

CARATTERISTICHE TECNICHE

Alimentazione	230v ~ 50/60Hz
Uscita Pompa	14 A monofase VAC
Protezione	Contro il sovraccarico motore
Protezioni sovra carico	20% superiore all'intensità media della corrente in calibrazione
Uscita Pompa	16 A Massimo
Relè Ausiliario e allarmi	Contatto libero da tensione 250V/5A Max
Impostazione Massima corrente	Auto – 0,6 ÷ 40 A (Salto in 7s)
Impostazione Minima corrente	OFF – 0,5 ÷ 40A(Salto in 4s con 20s di ritardo partenza)
Impostazione Timer	OFF-1' ÷ 240'
Display led 4 cifre	Ora attuale, impostazioni e allarmi
Sezione massima cavi	4 mm2 (Potenza) 2,5 mm2 (Controllo)
IP / temperature	IP 65 / -10° ÷+55°C
Connessione pulsante pneumatico	Per tubo con Ø interno 2,5 mm
Connessione pulsante piezoelettrico	5dc,NO (impulso)
Versione Software	V1.1

QUADRO ELETTRICO PER IDROMASSAGGIO 4.5

CORRENTE RANGE	MONOFASE	TRIFASE
A	CODICE	CODICE
1,6-2,5	120204025	120205025
2,5-4	120204040	120205040
4-6,3	120204063	120205063
6,3-10	120204100	120205100
10-16	120204160	120205160

- Quadro elettrico per protezione pompa composto da quadro 12 Moduli IP65.
- Protezione magnetotermica (da1,6 a 16A).
- Interruttore per selezione programma AUTOMATICO o MANUALE.
- Temporizzatore regolabile da 0,5 a 20 minuti e contatto minimo livello.
- Sprovvisto di interruttore generale.
- Articoli complementari: cod. 120401021 interruttore con comando aria non autoritenuto.
- Protezione differenziale.

4.5 TUBO SEMIRIGIDO PER COLLEGAMENTI IMPIANTI IDRO

CODICE	DESCRIZIONE	LUNGHEZ.m
050220020	Tubo semirigido Idropool Ø20	30
050220032	Tubo semirigido Idropool Ø32	30
050220050	Tubo semirigido Idropool Ø50	50
050221050	Tubo semirigido Quadrapool Ø50	50

4.5 TUBO ASPIRAZIONE

CODICE	DESCRIZIONE	ATTACCO INTERNO	ATTACO ESTERNO
080620001	Tubo aspiraz. 4X6 in PVC trasparente	4 mm	6 mm

4.5 PULSANTI PNEUMATICI

CODICE	DESCRIZIONE	ATTACO ESTERNO
120401014	Puls. pneumatico in gomma*	5 mm
120401015	Tappo bocchetta per pulsante	
120401017	Puls. pneumatico ABS bianco	5 mm
120401018	Puls. pneumatico cromato	5 mm
120401026	Puls. inox AISI 316-1 pulsante	5 mm
120401029	Puls. inox AISI 316 - 2 pulsante	5 mm

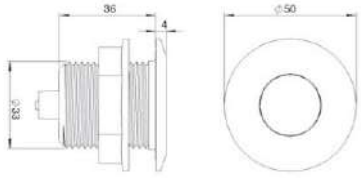

COMPATIBILITÀ

Con pulsante pneumatico in gomma cod. 120401014

- Tappo filetto F 1 ½".

CODICE	DESCRIZIONE	ATTACCO INTERNO	ATTACCO ESTERNO	INSTALLAZ.
020102023	Bocchetta aspirafango ABS x CA	Ø 50	2"	C.A.
020102024	Bocchetta aspirafango ABS x LINER	Ø 50	2"	LINER

PULSANTI ELETTRICI 4.5

CODICE	DESCRIZIONE
120401012	Interruttore con comando aria autoritenuto (ON-OFF)
120401021	Interruttore con comando aria autoritenuto

120401060	PULSANTE PIEZOELETTRICO AISI 316 - C/LED1

- Materiale: AISI 316
- Piezo 1-24 V AC/DC
- Led RGB 12 V DC;
- Cavo 6x0.14 in guaina, lungo 10 m;
- Dado M22 per il fissaggio del pulsante;
- IP68
- Dimensioni: Ø 25 x 32 mm - filettatura M22

CODICE	DESCRIZIONE
080620001	Tubo aspiraz. 4X6 in PVC trasparente

- Pulsantiera in ABS con cornice cromata;
- Pulsante piezoelettrico cod. 120401060 fornito
- Filettatura Ø 1" GAS
- Ghiera x il fissaggio della pulsantiera su piastra o altro

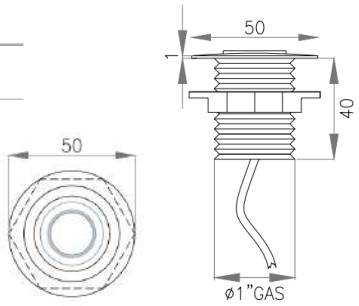

TEMPORIZZATORE PIEZOELETTRICO 4.5

- Q.E. per il comando della pompa idromassaggio o soffiante.
- Illuminazione RGB – 12 V dc.
- IP68.
- Normalmente aperto.
- Alimentazione 24 V ac/dc.
- Cavo a 6 poli lungo 10 m.

CODICE	INTERV. ASSORB.	CONNES.	INTERVALLI DI TEMPO PROGRAM. CON TEMPORIZZATORI
120401062	1,6-2,5 A	TRIFASE	3"
120401061	2,5 - 4,0 A	MONOFASE	30"
120401066	2,5 - 4,0 A	TRIFASE	3'
120401063	4,0 – 6,3 A	MONOFASE	15'
120401067	4,0 – 6,3 A	TRIFASE	30'
120401064	6,3 – 10,0 A	MONOFASE	1 h
120401068	6,3 – 10,0 A	TRIFASE	2 h
120401065	10,0 - 16 A	MONOFASE	4 h

4.5 LOCALE TECNICO PER IDROMASSAGGIO

CODICE	DESCRIZIONE
120401022	LOCALE TECNICO PER POMPA IDROMASSAGGIO ED ACCESSORI - VUOTO
120401000	LOCALE TECNICO IDROMASSAGGIO ASSEMBLATO SU RICHIESTA

- Contenitore in VTR con coperchio antiscivolo, verde.
- Dimensioni: cm 65x95x65H.

Esempio di locale tecnico assemblato:

-	Pompa idromassaggio;
-	N. 6 mandate e n.1 aspirazione.

18

TRATTAMENTO ACQUA

Sterilizzatori a sale

5.1

STERILIZZATORE A SALE AQUARITE UV LS 1,5 GR/L

ANNI DI GARANZIA

3 STANDARD | 4 TH | 8000 ORE CELLULA | SALINITÀ DA 1,5 A 100 g/l

HAYWARD

Modbus TCP/IP

alexa | "Ok Google" | UV

Aquarite UV LowSalinity, combina tre sistemi di disinfezione: raggi UV, idrolisi ed elettrolisi a bassa salinità.
L'elettrolisi a bassa salinità mantiene la piscina pulita e sicura dai germi, la luce ultravioletta elimina il 99% di al-ghe, batteri e microrganismi.

- Sensore di flusso incluso

Google Play | App Store

produzione di cloro | SCHERMO TFT | UV | BASSA SALINITA' | +4 Controllo delle 4 uscite ausiliarie | Controllo della filtrazione e delle pompe a VV

Scatola di controllo:

- Controllo e regolazione del pH, Redox e cloro libero.
- Controllo della filtrazione, illuminazione, pH, Redox + 4 uscite ausiliarie aggiuntive.
- Controllo temperatura.
- Controllo remoto tramite Wi-Fi e App, opzionale.

Lampade UV:

- n. 2 lampade da 55 Watt, alimentate e controllate dall'AquaRite®.
- Collegamenti di ingresso e uscita universali da 63 mm.
- 2 camere separate per un'efficienza ottimale.
- Apparecchiatura realizzata in uno speciale PVC UL1018, formulato per resistere ai raggi UV e pressione fino a 3 bar.
- **Tripla disinfezione idrolisi/elettrolisi/UV**

CODICE	DESCRIZIONE	VOLUME VASCA m3	CONSUMO W
080317070	AQUARITE IDRO-ELETTRO-UV 1	65	120
080317200	AQUARITE IDRO-ELETTRO-UV 2	200	150
080317300	AQUARITE IDRO-ELETTRO-UV 3	300	360

ACCESSORI

CODICE	DESCRIZIONE
080310007	KIT PH C/CHIP PH
080308004	MODULO ORP C/CHIP Redox
0803110CL	KIT CL AMPEROMETRICA
080310010	KIT CL POTENZIOSTATICA
080308003	MODULO WIFI
080311004	MODULO ETHERNET
080310006	TOUCH SCREEN
08031100T	SONDA TEMPERATURA
080311003	KIT SALINITA'
080311001	REMOTAZIONE DISPLAY
080301000	KIT MESSA A TERRA
090200001	SALGEMMA DEPUREL CRISTALLI SACCO 25 KG

5.1 STERILIZZATORE A SALE AQUARITE HC LS 1,5 GR/L

ANNI DI GARANZIA

3 STANDARD	8000 ORE CELLULA	SALINITÀ DA1,5 A 100 g/l

alexa · Ok Google · Google Play · App Store · Modbus TCP/IP

HAYWARD

FL LOW SALINITY

+4 Controllo delle 4 uscite ausiliarie · Cl⁻ produzione di cloro · Controllo della filtrazione e delle pompe a VV

Il sistema di Elettrolisi AQR-HCLS per uso residenziale e pubblico offre la possibilità di trattare qualsiasi cubatura d'acqua, in maniera professionale, allo stesso tempo, di avere il controllo totale di tutti i parametri della piscina, il basso tenore di sale permette lo scarico dell'acqua di contro lavaggio di-rettamente in fogna.

- Possibilità di controllare fino a 7 apparecchiature grazie a quattro uscite relè supplementari.
- Sistema di rilevamento tapparella chiusa per una riduzione immeditata della produzione di cloro: il livello di produzione è variabile da 0 a 100% in funzione dell'apertura o della chiusura della copertura della piscina.
- Misura il livello di sale (g/l) per regolare la quantità quando necessario.
- Salinità: 1,5 g/l.
- Trattamento e regolazione costante della qualità dell'acqua tramite elettrolisi.
- 5 modalità di filtraggio disponibili (manuale, automatico, intelligente, Smart e temperatura).
- Centralina elettronica realizzata in ABS ignifuga nera e coperchio protettivo in ABS bianco.
- Cellula AUTO - PULENTE a inversione di polarità.
- Alimentazione: 220 V 50/90 HZ.
- Sensore di flusso incluso
- **Doppia disinfezione idrolisi/elettrolisi**
- Dimensioni: 270x220x115 mm.

*Volumi di riferimento validi per temperatura acqua fino a 28°c.

CODICE	DESCRIZIONE	VOLUME VASCA m3	PRODUZIONE Cl g/h
080312020	AQR HC LS OXILIFE - LOW SALT	20	5 g/h
080312060	AQR HC LS OXILIFE - LOW SALT	60	15 g/h
080312110	AQR HC LS OXILIFE - LOW SALT	110	25 g/h
080314060	AQR HC LS OXILIFE - LOW SALT	200	40 g/h

ACCESSORI

CODICE	DESCRIZIONE
080310007	KIT PH C/CHIP PH
080308004	MODULO ORP C/CHIP Redox
0803110CL	KIT CL AMPEROMETRICA
080310010	KIT CL POTENZIOSTATICA
080308003	MODULO WIFI
080311004	MODULO ETHERNET
080310006	TOUCH SCREEN
08031100T	SONDA TEMPERATURA
080311003	KIT SALINITA'
080311001	REMOTAZIONE DISPLAY
080301000	KIT MESSA A TERRA
090200001	SALGEMMA DEPUREL CRISTALLI SACCO 25 KG

STERILIZZATORE A SALE AQUARITE PLUS 3 GR/L

ANNI DI GARANZIA

3 STANDARD	4 TH	8000 ORE CELLULA	SALINITÀ DA 3 A 100 g/l

HAYWARD

produzione di cloro | Controllo della filtrazione e delle pompe a VV | Controllo delle 4 uscite ausiliarie +4

C° | pH | SCHERMO TFT | FL

L'ultima Innovazione Hayward: un elettrolizzatore per il trattamento dell'acqua, produzione di cloro e il controllo del pH oltre al controllo delle apparec-chiature della piscina (intervalli di filtraggio, tempe-ratura dell'acqua, illuminazione). AquaRite Plus ha un design sobrio ed originale.

alexa | "Ok Google" | Google Play | App Store

- Possibilità di controllare fino a 7 apparecchiature grazie a quattro uscite relè supplementari.
- Misura il livello di sale (g/l) per regolare la quantità quando necessario, valore ottimale Salinità 3,2 g/l.
- Cellula elettrolitica con sensore di sicurezza gas, autopulente, grazie al sistema ad inversione di polarità.
- Regolazione del pH, con pompa dosatrice peristaltica in dotazione.
- Sistema di rilevamento tapparella chiusa per una riduzione immeditata della produzione di cloro: il livello di produzione è variabile da 0 a 100% in funzione dell'apertura o della chiusura della copertura della piscina.
- 5 modalità di filtraggio disponibili (manuale, automatico, intelligente, Smart e temperatura).
- Sonda di temperatura e sensore di flusso compresi.
- Controllo in remoto delle apparecchiature di filtraggio, riscaldamento, illuminazione, tramite il modulo Wi-Fi opzionale.
- Centralina elettronica realizzata in ABS ignifuga nera e coperchio protettivo in ABS bianco.
- **Doppia disinfezione idrolisi/elettrolisi**
- Alimentazione: 220 V 50/90 HZ. - Dimensioni: 270x220x115 mm. - Sensore di flusso incluso

*Volumi di riferimento validi per temperatura acqua fino a 28°C, 5 bagnanti, 3 h di filtrazione.

CODICE	DESCRIZIONE	VOLUME VASCA m3	PRODUZIONE Cl g/h
080318060	AQUARITE PLUS C/CELLA TRASP. - 16 g/h	75	16
080318110	AQUARITE PLUS C/CELLA TRASP. - 22 g/h	100	22
080318200	AQUARITE PLUS C/CELLA TRASP. - 33 g/h	150	33
080318250	AQUARITE PLUS C/CELLA TRASP. - 50 g/h	200	50

ACCESSORI

CODICE	DESCRIZIONE
080308004	MODULO ORP C/CHIP Redox
080301000	KIT MESSA A TERRA
0803110CL	KIT CL AMPEROMETRICA
080310010	KIT CL POTENZIOSTATICA
080308003	MODULO WIFI
080311004	MODULO ETHERNET
080310006	TOUCH SCREEN
08031100T	SONDA TEMPERATURA
080311003	KIT SALINITA'
080311001	REMOTAZIONE DISPLAY
090200001	SALGEMMA DEPUREL CRISTALLI SACCO 25 KG

5.1 STERILIZZATORE A SALE AQUARITE LT 3 GR/L

HAYWARD

ANNI DI GARANZIA

3 STANDARD | 4 TH | 8000 ORE CELLULA | SALINITÀ DA 3 A 100 g/l

C° | FL | Cl- produzione di cloro | SCHERMO TFT

Il nuovo sterilizzatore a sale Aquarite LT è un elettrolizzatore di sale di ultima genera-zione. La cellula trasforma le particelle di sale presenti nell'acqua in cloro, che a sua volta si diffonde nelle piscina per un'acqua sempre più pura e cristallina coadiuvata dal controllo opzionale del pH e del Orp.

- Misura il livello di sale (g/l) per regolare la quantità quando necessario, valore ottimale Salinità, 3,2 g/l.
- Centralina elettronica realizzata in ABS ignifuga.
- Sonda di temperatura e sensore di flusso compresi.
- Sistema di rilevamento tapparella chiusa per una riduzione immeditata della produzione di cloro: il livello di produzione è variabile da 0 a 100% in funzione dell'apertura o della chiusura della copertura del-la piscina.
- Cellula elettrolitica, autopulente, grazie al sistema ad inversione di polarità.
- Sensore di sicurezza gas collocato sulla sommità della cellula, eccetto che per il 50g/l.
- Alimentazione: 220 V 50/90 HZ.
- Dimensioni: 270x220x115 mm.
- Possibilità di collegare una pompa dosatrice per la regolazione del pH (opzioni sottostanti).
- SENZA CHIP pH.
- **Doppia disinfezione idrolisi/elettrolisi**
- Sensore di flusso incluso

*Volumi di riferimento validi per temperatura acqua fino a 28°C, 5 bagnanti, 3 h di filtrazione.

CODICE	DESCRIZIONE	VOLUMEVASCA* m3	PRODUZIONECl g/h
080316060	AQUARITE LT - 16 g/h	75	16
080316110	AQUARITE LT - 22 g/h	100	22
080316200	AQUARITE LT - 33 g/h	150	33
080316250	AQUARITE LT - 50 g/h	200	50

ACCESSORI

CODICE	DESCRIZIONE
080310007	KIT PH C/CHIP PH
080308004	MODULO ORP C/CHIP Redox
080310006	TOUCH SCREEN
08031100T	SONDA TEMPERATURA
080311001	REMOTAZIONE DISPLAY
080301000	KIT MESSA A TERRA
090200001	SALGEMMA DEPUREL CRISTALLI SACCO 25 KG

STERILIZZATORE A SALE AQUARITE VSR 3 GR/L

HAYWARD

ESCLUSIVA DFM ITALIA ESCLUSIVA

ANNI DI GARANZIA

3 STANDARD

8000 ORE CELLULA

SALINITÀ DA 3 A 100 g/l

Elettrolisi di nuova generazione:

- elettrolizzatore al sale che copre un'ampia gamma di produzione di cloro 8, 16, 22, 33 e 50 g/h;
- impostazione della produzione tramite la visualizzazione di LED;
- cellula trasparente per un controllo visivo della produzione;

FL

Solo produzione di cloro

Plug & Play

- Salinità da 3 a 100 g/l.
- Display LED.
- Protezione IP65.
- Modalità cloro choc.
- Regolazione manuale della % di Cl.
- Sensore gas collocato sulla sommità della cellula, eccetto che per il 50g/l.
- Possibilità di riduzione della produzione in presenza di una copertura isotermica.
- Flussostato in dotazione.
- Allarme livello di sale / portata.
- Sensore di flusso incluso
- **Doppia disinfezione idrolisi/elettrolisi**

CODICE	DESCRIZIONE	PRODUZIONE g/h	VOLUME VASCA m3
080307008	STERIL. AQUARITE VSR - 8 g/h	8	30
080307016	STERIL. AQUARITE VSR - 16 g/h	16	75
080307022	STERIL. AQUARITE VSR - 22 g/h	22	100
080307033	STERIL. AQUARITE VSR - 33 g/h	33	150
080307050	STERIL. AQUARITE VSR - 50 g/h	50	200

CODICE	DESCRIZIONE
090200001	SALGEMMA DEPUREL CRISTALLI SACCO 25 KG

COMPATIBILITÀ

ELETTRODI

CODICE	DESCRIZIONE	PRESSIONE bar	PORTATA l/h
080245KPH	KIT PERY PRO pH	1	1,5
080245KRX	KIT PERY PRO RX	1	1,5

- Range di utilizzo: pH: 6,0 – 8,0; ORP: 300 – 800 (mV).
- Calibrazione: 1 rilevazione pH 7 e 1 rilevazione 468 mV.
- Protezione IP65.
- Comprende: - presa a staffa Ø50 x1/2";
  - sonda pH o Rx e porta sonda in linea;
  - soluzione tampone pH 7 o Redox;
  - kit tubazioni di collegamento.

5.1 STERILIZZATORE A SALE KLX 3 GR/L

KRIPSOL

KLX

Il nuovo dispositivo KLX effettua un monitoraggio costante dei valori di pH, Redox, temperatura e produzione di Cl2. Riduce l'utilizzo di agenti chimici ed è gestibile a distanza tramite modulo Wi-Fi. Adatto per piscine fino a 150 m^3.

3 ANNI GARANZIA

8000 ORE CELLULA

SALINITÀ DA 3 A 100 g/l

C° FL

Cl- SCHERMO TFT

produzione di cloro

- Idoneo per locali tecnici. Grado di protezione IP65
- Display retroilluminato dove vengono mostrati i valori di: pH, Rx e quantità di Cl2 prodotta
- Modulo Wi-Fi e App per Smartphone per controllo remoto con Alexa e Google Assistant
- pH kit e Redox Kit.
- Tre anni di garanzia e fino a 8.000 ore per la cella elettrolitica
- Collegamento alle pompe Kripsol o qualsiasi altra tipo di pompa monovelocità o velocità variabile
- Programmazione oraria delle luci e tempi di filtrazione
- Regolazione manuale e automatica Cl2 e produzione variabile in presenza di telo
- Controllo pH
- Controllo Luci con trasformatore interno fino a 50 W
- Sensore di flusso incluso
- Connettore sonda temperatura
- Produzione di cloro tramite idrolisi ed elettrolisi

CODICE	DESCRIZIONE	VOLUME VASCA* m3	PRODUZIONE Cl g/h
080321008	KLX - Sterilizzatore a sale	20	8 g/h
080321016	KLX - Sterilizzatore a sale	75	16 g/h
080321022	KLX - Sterilizzatore a sale	100	22 g/h
080321033	KLX - Sterilizzatore a sale	150	33 g/h
080321050	KLX - Sterilizzatore a sale	200	50 g/h

ACCESSORI PER STERILIZZATORI A SALE KLX e KLXLS

PH

MODULO ORP C/CHIP Redox

FLUSSOSTATO

KIT DI MESSA A TERRA

MODULO ETHERNET

SALGEMMA DEPUREL

CODICE	DESCRIZIONE
080310007	KIT PH C/CHIP PH
080308004	MODULO ORP C/CHIP Redox
080308003	MODULO WIFI
080311002	FLUSSOSTATO
080301000	KIT DI MESSA A TERRA
080311004	MODULO ETHERNET
090200001	SALGEMMA DEPUREL CRISTALLI SACCO 25 KG

STERILIZZATORE A SALE KLX LS 1,5 GR/L 5.1

KRIPSOL

KLX LS

Il nuovo dispositivo KLX LS a bassa salinità consente la produzione di cloro in piscina con un basso tasso di sale in acqua (da 1,5 g/L) oltre ad un monitoraggio costante dei valori di pH, Redox, temperatura e produzione di Cl2.

3 ANNI GARANZIA

8000 ORE CELLULA

SALINITÀ DA 1,5 A 100 g/l

C° FL

Cl- SCHERMO TFT

produzione di cloro

Una rivoluzione nell'ambito della piscina privata in quanto la bassa salinità comporta numerosi vantaggi: alta qualità dell'acqua, protezione su componenti metallici in piscina e possibilità di smaltimento dell'acqua nella rete fognaria. Adatto per piscine fino a 120 m3 .

- Idoneo per locali tecnici. Grado di protezione IP65
- Display retroilluminato dove vengono mostrati i valori di: pH, Rx e quantità di Cl2 prodotta
- Modulo Wi-Fi e App per Smartphone per controllo remoto con Alexa e Google Assistant
- Option pH kit e Redox Kit.
- Tre anni di garanzia e fino a 8.000 ore per la cella elettrolitica
- Collegamento alle pompe Kripsol o qualsiasi altra tipo di pompa monovelocità o velocità variabile
- Programmazione oraria delle luci e tempi di filtrazione
- Regolazione manuale e automatica Cl2 e produzione variabile in presenza di telo
- Controllo pH
- Controllo Luci con trasformatore interno fino a 50 W
- Sensore di flusso incluso
- Connettore sonda temperatura
- Produzione di cloro tramite idrolisi ed elettrolisi

CODICE	DESCRIZIONE	VOLUME VASCA* m3	PRODUZIONE Cl g/h
080320015	KLX Low Salt	60	15 g/h
080320030	KLX Low Salt	120	30 g/h

ACCESSORI PER STERILIZZATORI A SALE KLX e KLXLS

PH

MODULO ORP C/CHIP Redox

FLUSSOSTATO

KIT DI MESSA A TERRA

MODULO ETHERNET

SALGEMMA DEPUREL

CODICE	DESCRIZIONE
080310007	KIT PH C/CHIP PH
080308004	MODULO ORP C/CHIP Redox
080308003	MODULO WIFI
080311002	FLUSSOSTATO
080301000	KIT DI MESSA A TERRA
080311004	MODULO ETHERNET
090200001	SALGEMMA DEPUREL CRISTALLI SACCO 25 KG

Sterilizzatori a sale ad uso Pubblico

5.2

5.2 STERILIZZATORE A SALE HC LS 1,5 GR/L

HAYWARD

AQR – HCLS per uso pubblico

Il sistema di Elettrolisi AQR-HCLS offre la possibilità di trattare grandi quantità d'acqua, fino a 1000m3, e, allo stesso tempo, di avere il controllo totale di tutti i parametri della piscina il basso tenore di sale permette lo scarico dell'acqua di contro lavaggio dei filtri direttamente in fogna.

MADE IN EU

3 ANNI GARANZIA

CODICE	DESCRIZIONE	PROD.Cl g/h	ALIMENTAZIONE V/fase/Hz	Portata minima m3/h
080314100	Aquarite HC LS	68 g/h	220-240	15
080314120	Aquarite HC LS	100 g/h	220-240	15
080314250	Aquarite HC LS	140 g/h	220-240/1/50	15
080314350	Aquarite HC LS	200 g/h	220-240/1/50	20
080314500	Aquarite HC LS	280 g/h	400/3/50	30
080314700	Aquarite HC LS	400 g/h	400/3/50	40

- Controllo di durata vita della cellula. - Pressione max 4 bar - Temp. max.45°c
- Controllo di tutte gli apparati della piscina: filtrazione, illuminazione, temperatura, e 4 controlli aggiuntivi.
- Controllo della produzione di cloro Redox , opzionale Cloro Libero ppm.
- Uscite per controllo pH /Aux1/ Aux2 alimentate 110-230 V.
- Uscite supplementari per filtrazione / illuminazione /Aux3 /Aux4.
- Allarmi pH / serbatoio prodotti / Low Salt.
- Possibilità di collegamento tramite WIFI o Modbus.

ACCESSORI

Tutta la serie AQUARITE HCLS, sia uso residenziale che pubblico, può essere equipaggiato a seconda delle vostre esigenze con i seguenti optionals

CODICE	DESCRIZIONE
080311004	MODULO ETHERNET
080308003	MODULO WIFI
080310006	TOUCH SCREEN
0803110pH	KIT PH con Chip e camera analisi (Pompa dosatrice esclusa)
0803110RX	KIT RX con Chip e camera analisi (Pompa dosatrice esclusa)
0803110CL	KIT CL AMPEROMETRICA
080310010	KIT CL POTENZIOSTATICA
08031100T	SONDA TEMPERATURA
080311003	KIT SALINITA'
080311001	REMOTAZIONE DISPLAY
080301000	KIT MESSA A TERRA
090200001	SALGEMMA DEPUREL CRISTALLI SACCO 25 KG

Riepilogo caratteristiche AQR – HCLS

CODICE	080312020	080312060	080312110	080314060	080314100	080314120	080314250	080314350	080314500	080314700
N° Celle	1	1	1	1	1	1	1	1	2	2
Uscita	8V-8A	8V-15A	8V-20A	12V-18A	8V-85A	8V -125A	12V-85A	12V -125A	2x(12V-85A)	2x(12V-125A)
Produzionemax di clorog/h	5	15	25	40	68	100	140	200	280	400
Salinità	Da 1,5 a 100g Na/Cl									
Alimentazione	220V50/60 Hz							230V50Hz		
Dimensioni	220x270x115			680x440x320				2x 680x440x320		
Pulizia automatica Della Cella	Inversione di polarità programmabile									
Sensore di portata (Incluso)	Sensore di portata a Paletta									
Indicatore durata della vita cellula	Si									
Controllo della produzione di disinfettante	Redox/ o Cl2 ppm Opzionale									
Allarmi	Versione pH/Serbatoio /Low Salt									
Comunicazione	Modbus/WiFi									
3 relais alimentati 110-230 V	pH/AUX1/AUX2									
4 Uscite ausiliarie aggiuntive	Filtro / Illuminazione / AUX3 / AUX4									

CODICE	080312020	080312060	080312110	080314060	080314100	080314120	080314250	080314350	080314500	080314700
N° Celle	1 – (Titanio)					2 - (Titanio)				
N° Piastre	4	5	7	10	7	9	13	17	2 x 13	2 x17
Portata Minima	3 m3/h	5 m3/h	7 m3/h	9 m3/h	15 m3/h			20m3/h	30 m3/h	40 m3/h
Portacella	PVC Trasparente 63 mm				PVC Trasparente 110 mm			PVC Trasp. 140mm	2xPVC Trasp. 140mm	2xPVC Trasp. 140mm
Diametro di Connessione	63 mm				110 mm				140 mm	
Dimensioni involucro cella	355 mm				650 mm			760 mm	2x650mm	2x760mm
Durata	8000 h									
Pressione Max	4 Bar									
Temperatura Max	45°C									

5.2 AQUARITE HC 3 GR/L

HAYWARD

3 ANNI GARANZIA

MADE IN EU

Il sistema di Elettrolisi AQR-HC offre la possibilità di trattare grandi quantità d'acqua, fino a 1000m3, e, allo stesso tempo, di avere il controllo totale di tutti i parametri della piscina.

CODICE	DESCRIZIONE	PROD.Cl g/h	Portata minima m3/h	ALIMENTAZIONE V/fase/Hz
080311050	AQUARITE HC	50 g/h	11	220-240
080311085	AQUARITE HC	85 g/h	15	220-240
080311125	AQUARITE HC	125 g/h	15	220-240
080311175	AQUARITE HC	175 g/h	15	220-240/1/50
080311250	AQUARITE HC	250 g/h	20	220-240/1/50
080311350	AQUARITE HC	350 g/h	30	400/3/50
080311500	AQUARITE HC	500 g/h	40	400/3/50

- Controllo di durata vita della cellula.
- Controllo di tutte gli apparati della piscina: filtrazione, illuminazione, temperatura, e 4 controlli aggiuntivi.
- Controllo della produzione di cloro Redox, opzionale Cloro Libero ppm.
- Uscite per controllo pH /Aux1/ Aux2 alimentate 110-230 V.
- Uscite supplementari per filtrazione / illuminazione /Aux3 /Aux4.
- Allarmi pH / serbatoio prodotti / Low Salt.
- Possibilità di collegamento tramite WIFI o Modbus.

ACCESSORI

Tutta la serie AQUARITE HCLS, sia uso residenziale che pubblico, può essere equipaggiato a seconda delle vostre esigenze con i seguenti optionals

CODICE	DESCRIZIONE
080311004	MODULO ETHERNET
080308003	MODULO WIFI
080310006	TOUCH SCREEN
0803110pH	KIT PH con Chip e camera analisi (Pompa dosatrice esclusa)
0803110RX	KIT RX con Chip e camera analisi (Pompa dosatrice esclusa)
0803110CL	KIT CL AMPEROMETRICA
080310010	KIT CL POTENZIOSTATICA
08031100T	SONDA TEMPERATURA
080311003	KIT SALINITA'
080311001	REMOTAZIONE DISPLAY
080301000	KIT MESSA A TERRA
090200001	SALGEMMA DEPUREL CRISTALLI SACCO 25 KG

Riepilogo caratteristiche AQR – HC

CODICE	080311050	080311085	080311125	080311175	080311250	080311350	080311500
N° Celle	1	1	1	1	1	2	2
Uscita	12V-18A	8V-85A	8V-125A	12V-85A	12V-125A	2X(12V -85A)	2X(12V-125A)
Produzionemax di clorog/h	50	85	125	175	250	350	500
Salinità	Da 3 a 100g Na/Cl						
Alimentazione	230V50Hz						
Dimensioni	270X220x115	680x440x320				2x 680x440x320	
Pulizia automatica Della Cella	Inversione di polarità programmabile						
Sensore di portata (Incluso)	Sensore di portata a Paletta						
Indicatore durata della vita cellula	Si						
Controllo della produzione di disinfettante	Redox/ o Cl2 ppm Opzionale						
Allarmi	Versione pH/Serbatoio /Low Salt						
Comunicazione	Modbus/WiFi						
3 relais alimentati 110-230 V	pH/AUX1/AUX2						
4 Uscite ausiliarie aggiuntive	Filtro / Illuminazione / AUX3 / AUX4						

CODICE	080311050	080311085	080311125	080311175	080311250	080311350	080311500
N° Celle	1 – (Titanio)					2 - (Titanio)	
N° Piastre	10	6	10	13	17	2 x 13	2 x17
Portata Minima	11 m3/h	15 m3/h			20 m3/h	30 m3/h	40m3/h
Portacella PVC Trasparente 63 mm	PVC Trasparente 110 mm				PVC Trasp. 140mm	2xPVC Trasp. 110mm	2xPVC Trasp. 140mm
Diametro di Connessione 63 mm	110 mm				140 mm	110 mm	140 mm
Dimensioni involucro cella 355 mm	650 mm				760 mm	2x650mm	2x760mm
Durata	8000 h						
Pressione Max	4 Bar						
Temperatura Max	45°C						

5.2 CELLE DI RICAMBIO

		VSR, AQUARITE LT, AQUARITE PLUS, AQUARITE HC, KLX											AQUARITE HCLS, AQUARITE UVLS, KLX LS									
		Salinità da 3 a 100 GR/L											Bassa salinità da 1,5 a 100 GR/L									
CODICE		8 GR/H	16 GR/H	22 GR/H	33 GR/H	50 GR/H	85 GR/H	125 GR/H	175 GR/H	250 GR/H	350 GR/H	500 GR/H	5 GR/H	15 GR/H	25 GR/H	40 GR/H	68 GR/H	100 GR/H	140 GR/H	200 GR/H	280 GR/H	400 GR/H
RC08		●																				
RC16			●																			
RC22				●																		
RC33					●																	
RC50 (2016)						●																
RC85							●															
RC125								●														
RC175									●													
RC250										●												
RC350 (2 celle incluse)											●											
RC500 (2 celle incluse)												●										
RCB05													●									
RCB16														●								
RCB33 (2014)															●							
RCB50 (2016)																●						
RCB85																	●					
RCB125																		●				
RCB175																			●			
RCB250																				●		
RCB350 (2 celle incluse)																					●	
RCB500 (2 celle incluse)																						●

(Involucro cella non incluso)

CODICE	DESCRIZIONE
R0803025	Involucro cella AQR 16-22-33
R0803028	Involucro cella AQR 50
	Involucro cella Commercial su richiesta

Controllo e Dosaggio

5.3

5.3 CONTROL STATION full optional

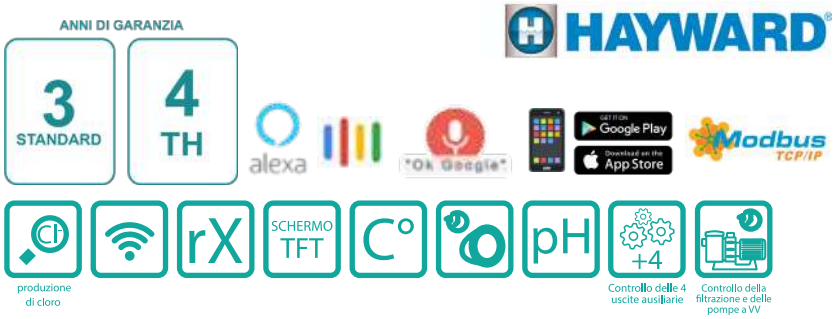

La Hayward® Control Station permette di semplificare e di ottimizzare il funzionamento della piscina. Il tratta-mento dell'acqua, le apparecchiature periferiche quali filtrazione, illuminazione, riscaldamento e giochi d'acqua, possono essere gestiti da un'applicazione su smartphone o tablet, sia da parte dell'utente sia da par-te del professionista incaricato della manutenzione.

Dotato di:

- Sens e Dispense con sonde pH - Redox.
- Sonda di temperatura.
- Comando a distanza delle apparecchiature di filtraggio, riscaldamento, illuminazione.
- Possibilità di controllare fino a 7 apparecchiature grazie a quattro uscite relè supplementari.
- Regolazione e dosaggio del pH.
- Misurazione del potenziale Redox e dosaggio Cloro liquido / Bromo /Ossigeno Attivo.
- Alimentazione: 230 V 50 HZ.
- Grazie all'APP "Poolwacth"disponibile su (Apple Store e Google Play), è possibile gestire i parametri sulla CS.
- Modulo di collegamento Wi-Fi.
- N°2 Pompe dosatrici peristaltiche.
- Sensore di flusso incluso

Caratteristiche Pompe dosatrici comprese nella fornitura

- Pompe peristaltiche con portata costante 3 l/h a 1,5 Bar.
- Portata 1,5 o 3 l/h in base al tubo in santoprene (in dotazione)utilizzato.
- Pompa standard alimentata a 230 VAC 50-60 Hz con 2,5 m di cavo.
- Assorbimento 3,5 W.
- Sono inclusi: n°2 valvola iniezione, n°2 porta sonda, n°2 prese a staffa per il montaggio a parete.
- Spurgo automatico.
- Protezione IP 56.
- Rulli in derlin autolubrificanti.
- Corpo pompa in PP.

CODICE	DESCRIZIONE
080310002	CONTROL STATION FULL OPTIONAL

ACCESSORI

CODICE	DESCRIZIONE
0803110CL	KIT CL AMPEROMETRICA
080310010	KIT CL POTENZIOSTATICA
080311004	MODULO ETHERNET
080310006	TOUCH SCREEN
08031100T	SONDA TEMPERATURA
080311003	KIT SALINITA'
080311001	REMOTAZIONE DISPLAY
080301000	KIT MESSA A TERRA

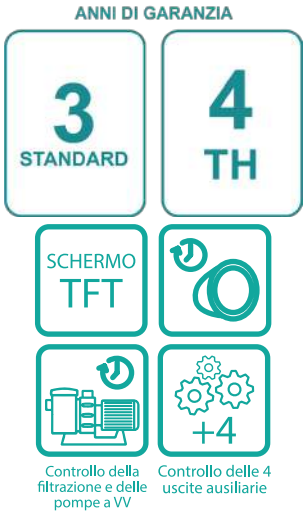

La Hayward® Control Station permette di semplificare e di ottimizzare il funziona-mento della piscina. Trattamento dell'acqua, apparecchiature periferiche quali filtrazione, illuminazione, riscaldamento e giochi d'acqua, possono essere gestiti da un'applicazione su smartphone o tablet, sia da parte dell'utente sia da parte del profes-sionista incaricato della manutenzione.

- 4 Contatti puliti per il controllo di filtrazione, illuminazione, riscaldamento e/o altro servizio.
- 3 Uscite Ausiliarie a 220 V, 50 Hz.
- Alimentazione: 220 V 50/90 HZ.
- Sensore di flusso incluso

Controlli opzionali
- Regolazione e dosaggio del pH.
- Misurazione del potenziale Redox .
- Misurazione del Cloro Libero Cl2.
- Controllo in remoto delle apparecchiature di filtraggio, riscaldamento, illuminazione, tramite il modulo Wi-Fi.

CODICE	DESCRIZIONE
080310003	CONTROL STATION BASE

ACCESSORI

CODICE	DESCRIZIONE
080308004	MODULO ORP C/CHIP Redox
080310007	KIT PH C/CHIP PH
0803110CL	KIT CL AMPEROMETRICA
080310010	KIT CL POTENZIOSTATICA
080308003	MODULO WIFI
080311004	MODULO ETHERNET
080310006	TOUCH SCREEN
08031100T	SONDA TEMPERATURA
080311003	KIT SALINITA'
080311001	REMOTAZIONE DISPLAY
080301000	KIT MESSA A TERRA

5.3 POMPE DOSATRICI

Una nuova generazione di sistemi di regolazione chimica:
- manutenzione semplificata;
- per vasche fino a 100 m3;
- possibilità di combinare regolazione pH e ORP per una soluzione completa.
-

CODICE	DESCRIZIONE	PRESSIONE bar	PORTATA l/h
080310007	KIT PH C/CHIP PH	1	1,5
0802550PH	Pompa dos. pool pH	1	1,5
0802550RX	Pompa dos. pool Rx	1	1,5
0802551RX	Pompa dos. pool Rx controller	-	-

- Range di utilizzo: pH 6,0 – 8,0; ORP 300 – 800 (mV).
- Calibrazione: 1 rilevazione pH 7 e 1 rilevazione 468 mV.
- Protezione IP65.
- Alimentazione 230 V 50-60 Hz.
- Peso: 1,8 kg.
- Chip pH per il cod. 080310007.
- Comprende: sonda pH o ORP, porta sonda, soluzione tampone,

- Pompa peristaltica con dosaggio ON-OFF (Set Point Regolabile)
- Altezza di aspirazione 1,5 m.
- Protezione IP 56.
- Connettore BNC per sonda pH.
- Interruttori a 3 posizioni Adescamento-ON-StendBy.
- Calibrazione a 1 punto.
- Livello di pH 6,0-8,0 Selezionabile Acido / Basico.
- Display 4 cifre 7 segmenti.
- Alimentata 100-240 VAC .
- Assorbimento 3,5 W.
- Sono inclusi: valvola iniezione, porta sonda, sonda pH, n. 2 prese a staffa più staffe per montaggio a parete, tubi di collegamento.

CODICE	DESCRIZIONE	PRESSIONE bar	PORTATA l/h
080310001	POMPA DOSATRICE pH	1,5	1,5

accessori inclusi:

POMPA DOSATRICE PERY PRO

CODICE	DESCRIZIONE	PRESSIONE bar	PORTATA l/h
080245KPH	KIT PERY PRO pH	1	1,5
080245KRX	KIT PERY PRO RX	1	1,5

- Range di utilizzo: pH: 6,0 – 8,0; ORP: 300 – 800 (mV).
- Calibrazione: 1 rilevazione pH 7 e 1 rilevazione 468 mV.
- Protezione IP65.
- Comprende:
  - presa a staffa Ø50 x1/2";
  - sonda pH o Rx e porta sonda in linea;
  - soluzione tampone pH 7 o Redox;
  - kit tubazioni di collegamento.

COMPATIBILITÀ

CODICE	AQR LT	VSR
080310007	•	
0802550PH		•
0802550RX		
0802551RX		•
080245KPH		•

PERY-COST

- Pompa peristaltica con portata regolabile, solo dosaggio no lettura.
- Protezione IP 56.
- Spurgo automatico.
- Rulli in derlin autolubrificanti e porta rulli in PBT.
- Corpo pompa in PVDF rinforzato (30%) con fibra di vetro.
- Pompa standard alimentata a 230 VAC con 2,5 m di cavo
- Sono inclusi: valvola iniezione a sfera, molla in hastelloy, staffe per montaggio a parete.

Optional:
- cavo di alimentazione con spina SHUKO;
- elettrodo pH, porta elettrodo, soluzioni tampone per taratura (7) e prese a staffa.

CODICE	DESCRIZIONE	PRESSIONE bar	PORTATA l/h
080248003	POMPA DOSATRICE P-C 4 l/h	1	4
080248006	POMPA DOSATRICE P-C 6 l/h	1	6
R0801013	TUBO PER POMPA PERISTALTICA		

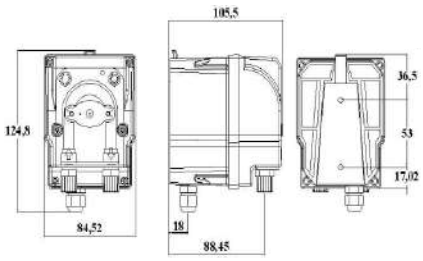

DIGY PRO PH/REDOX

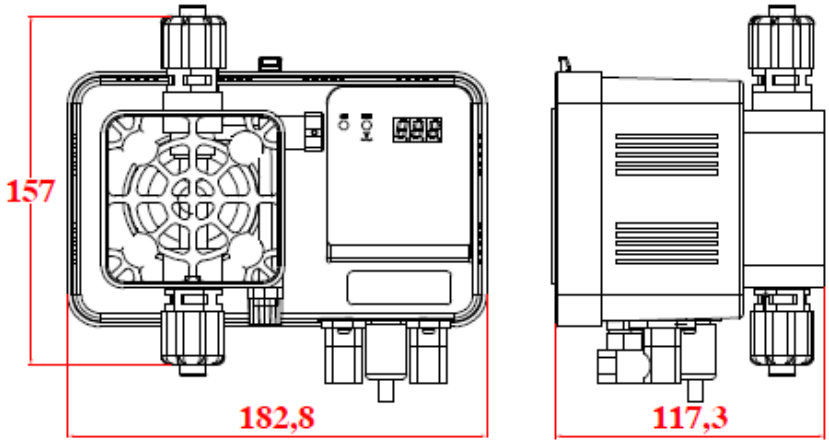

CODICE	DESCRIZIONE	PRESSIONE bar	PORTATA l/h
080241004	POMPA DOSATRICE D-P-pH 9 bar	9	4
080241008	POMPA DOSATRICE D-P-pH 4 bar	4	8
080241010	POMPA DOSATRICE D-P-pH 2 bar	2	10
080244008	POMPA DOSATRICE D-P-Redox 4 bar	4	8
080244010	POMPA DOSATRICE D-P-Redox 2 bar	2	10

- Pompa elettromagnetica digitale, proporzionale con strumento di pH incorporato.
- Pompa elettromagnetica digitale, proporzionale con strumento di Redox/cloro incorporato.
- Visualizzazione del valore di pH/Redox su display a 3 cifre, 7 segmenti.
- Range di lettura del pH da 0 a 14 / Range di lettura del Redox da 0 a 999 mVolt.
- Autorizzazione al dosaggio con consenso a 220Vac da pompa di ricircolo.
- Indicazione sullo stato di efficienza dell'elettrodo.
- Scelta automatica del dosaggio di pH+ o pH- per versione pH e clorazione o declorazione per versione Redox.
- Definizione del campo di grandezza della proporzionalità.
- Calibrazione della sonda semi-automatica.
- Corpo pompa in PVDF, spurgo manuale, attacchi ½", valvole a sfera pyrex, guarnizioni KFM.
- Opzione funzionamento in modalità costante.
- Montaggio a parete.
- 5 led stato di funzione e programmazione.
- Pompa standard alimentata a 230 VAC con protezione IP65.
- Predisposizione sonda di livello ed attacco tipo BNC per sonda di livello.
- Sono inclusi: valvola iniezione a sfera, molla in hastelloy.
- Optional:
  - cavo di alimentazione con spina SHUKO;
  - interruttore ON/OFF;
  - corpo pompa sfera PTFE/AISI/ceramica;
  - guarnizioni corpo pompa Viton/Dutral/Silicone;
  - consenso da pompa di ricircolo.
  - elettrodo pH o redox;
  - prese a staffa Ø 50;
  - supporto per tubazione per elettrodo;
  - soluzioni tampone per la calibrazione (4,7,9 redox).

DIGY - COUNT PROPORZIONALE DA CONTATORE

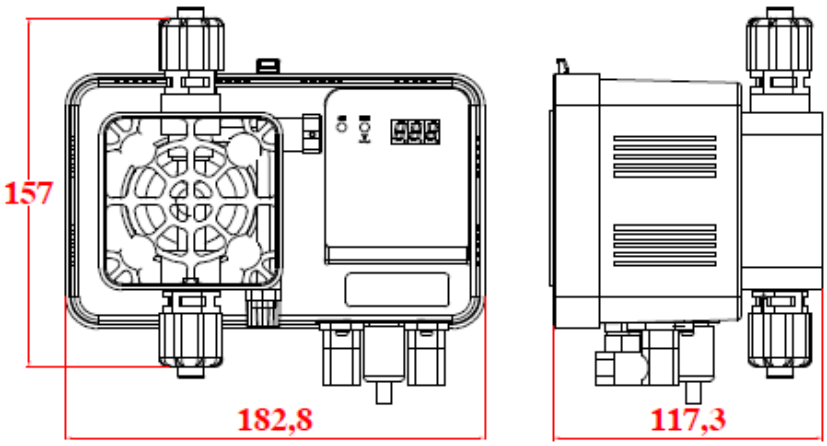

CODICE	DESCRIZIONE		PRESSIONE bar	PORTATA l/h
080240005	POMPA DOSATRICE D-C-P	8 bar	8	5
080240007	POMPA DOSATRICE D-C-P	5 bar	5	7
080240010	POMPA DOSATRICE D-C-P	2 bar	2	10

- Pompa elettromagnetica digitale, proporzionale al numero di impulsi esterni ricevuti (senza tensione).
- Funzione di moltiplicazione e divisione degli impulsi (1xn, 1/n).
- Funzione di moltiplicazione con memoria (1xn-M).
- Funzione costante con regolazione digitale delle pulsazioni da 0 a 180
- Corpo pompa in PVDF, spurgo manuale attacchi ½", valvole a sfera pyrex, guarnizioni KFM.
- Cassa in PP rinforzato 30% fibra di TALCK; montaggio a parete.
- 5 led stato di funzione e programmazione.
- La pompa è alimentata a 230VAC con protezione IP65.
- Connettore tipo BNC per attacco sonda di livello e contatore.
- Sono inclusi: valvola iniezione a sfera Pirex, molla in hastelloy.
- Optional:
  - cavo di alimentazione con spina schuko;
  - predisposizione sonda di livello;
  - interruttore ON/OFF;
  - corpo pompa in PVDF/PTFE per utilizzi con ipoclorito concentrato o forti ossidanti

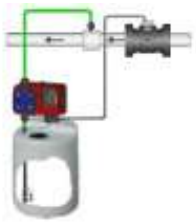

CONTATORE LANCIA IMPULSI 5.3

CODICE	DESCRIZIONE
080230012	CONTATORE LANCIA IMPULSI ½"
080230112	CONTATORE LANCIA IMPULSI 1 ½"
080230200	CONTATORE LANCIA IMPULSI 2"

CONNESSIONE TIPO BNC

PoolOne RG a portata regolabile senza lettura

CODICE	DESCRIZIONE	PRESSIONE bar	PORTATA l/h
080201001	PoolOne peristaltica costante	1.5	1.5

- Isolamento elettrico galvanizzato con misura isolata
- Tre rullini in PVDF con tubi in Santoprene
- Kit di installazione incluso
- Calibrazione guidata della sonda e indicazione di qualità dell'elettrodo
- Dosaggio costante
- Nessuna abilità tecnica richiesta
- Scheda elettronica con alimentazione 220 Vac, 50/60Hz
- Dimensioni Box 85 x 134 x 118 mm (L x H x D)
- Materiale ABS

PoolOne PH con lettura

CODICE	DESCRIZIONE	PRESSIONE bar	PORTATA l/h
0802030PH	PoolOne peristaltica costante	1.5	1.3 - 4

- Isolamento elettrico galvanizzato con misura isolata
- Tre rullini in PVDF con tubi in Santoprene
- Kit di installazione incluso
- Calibrazione guidata della sonda e indicazione di qualità dell'elettrodo
- Dosaggio costante
- Nessuna abilità tecnica richiesta

PoolOne ORP con lettura

CODICE	DESCRIZIONE	PRESSIONE bar	PORTATA l/h
0802030RX	PoolOne peristaltica costante	1.5	1.3 - 4

- Isolamento elettrico galvanizzato con misura isolata
- Tre rullini in PVDF con tubi in Santoprene
- Kit di installazione incluso
- Calibrazione guidata della sonda e indicazione di qualità dell'elettrodo
- Dosaggio costante
- Nessuna abilità tecnica richiesta

KOMPACT 200 COSTANTE AML

CODICE	DESCRIZIONE	PRESSIONE bar	PORTATA l/h
080202200	Pompa Elettromagnetica Kompact 200 costante	8	5

AML Pompa dosatrice costante con ingresso per sonda di livello

- Isolamento elettrico galvanico
- Kit di installazione incluso (filtro di fondo, valvola di iniezione e tubi di collegamento)
- Menù multilingue
- Modalità di dosaggio proporzionale
- Pompa dosatrice elettromagnetica con testata
- in PVDF, tenute in FPM e sfera in ceramica connettore tipo BNC per sonda di livello.
- Scheda elettronica con display alfanumerico LCD
- Alimentazione 100 - 240 Vac, 50/60Hz
- Dimensioni Box 90 x 190.5 x 135.5 mm (L x H x D), materiale ABS

KOMPACT 200 CON LETTURA PH O RX DRP PROPORZIONALE

CODICE	DESCRIZIONE	PRESSIONE bar	PORTATA l/h
08020220L	Pompa Elettromagnetica Kompact 200 PH/RX	8	5

DRP Pompa dosatrice a dosaggio proporzionale, con strumento di misura pH / ORP incluso

- Intervallo di misura del pH: 0 – 14 pH
- Intervallo di misura ORP: ±1000 mV
- Isolamento elettrico galvanico
- Kit di installazione incluso (filtro di fondo, valvola di iniezione e tubi di collegamento)
- Nessun elettrodo compreso
- Menu multilingue
- Calibrazione guidata della sonda e grado di
- qualità dell'elettrodo
- Modalità di dosaggio proporzionale
- Pompa dosatrice elettromagnetica con testata
- in PVDF, tenute in FPM e sfera in ceramica connettore tipo BNC per sonda di livello.
- Scheda elettronica con display alfanumerico LCD
- Alimentazione 100 - 240 Vac, 50/60Hz
- Dimensioni Box 90 x 190.5 x 135.5 mm (L x H x D), materiale ABS

5.3 POMPE DOSATRICI ELETTROMAGNETICHE TEKNA

- I modelli e TPR con ModBus sono gestibili via internet attraverso il portale o l'app
- SekoWeb se utilizzati in accoppiata ad una KommBox o KommSpot
- Misura pH Gamma 0 – 14 pH (Modello TPR)
- Misura ORP Gamma ±1500 mV (Modello TPR)
- Isolamento galvanizzato
- Kit di installazione incluso
- Menu multilingue
- Calibrazione guidata della sonda e grado di qualità dell'elettrodo (Modello TPR)
- Modalità di dosaggio proporzionale
- Pompa dosatrice elettromagnetica con testata in PVDF, tenute in FPM e sfera in ceramica
- Scheda elettronica con display alfanumerico LCD
- Alimentazione 100 - 240 Vac, 50/60Hz
- Dimensioni Box 119 x 231 x 146 mm (L x H x D) materiale PP

TEKNA 603

CODICE	DESCRIZIONE	PRESSIONE bar	PORTATA l/h
080202603	POMPA ELETTROMAGNETICA TEKNA PH/RX	2	8

TPR Pompa dosatrice proporzionale con strumento regolatore pH / ORP incluso

TEKNA 800

CODICE	DESCRIZIONE	PRESSIONE bar	PORTATA l/h
080202800	POMPA ELETTROMAGNETICA TEKNA PH/RX	2	18

TPR Pompa dosatrice proporzionale con strumento regolatore pH / ORP incluso

Pannello DUAL

per il controllo del pH e Cloro libero

- Sistema doppio con strumento di pH, cloro libero e temperatura T°.
- Adatto a dosare prodotti acidi/basici e cloranti/decloranti.
- 3 possibili tipi di funzionamento: Manuale, ON/OFF, proporzionale.
- Menù in 4 lingue a scelta: italiano, inglese, francese o spagnolo.
- Visualizzazione istantanea della portata %.
- Visualizzazione istantanea del valore di pH, cloro inppm e della temperatura.
- Password programmabile.
- Allarme temporale sovra-dosaggio o fine prodottoprogrammabile.
- Ritardo di accensione programmabile.
- Stop dosaggio con funzione STAND-BY.
- Ingresso segnale sensore di flusso.
- Ripristino parametri di default.
- Funzione di stabilità del pH.
- Segnale di over / under range della misura.
- Display digitale LCD retroilluminato.
- Led di allarme stato e dosaggio.
- Vetrino in policarbonato.
- Porta rullini in PBT a 2 rullini.
- Filtro da 50micron a rete lavabile alloggiato in portasonda a deflusso modello PRO-H2C.
- Attacchi ingresso acqua 4 x 6 oppure 8 x 12.
- Spina schuko.
- Ingresso segnale sonda di temperatura.
- Ingresso segnale sonda di livello.
- Interruttore on off.
- Protezione IP 65
- In conformità con le normative CE.

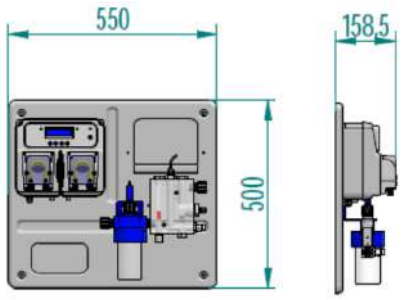

CODICE	DESCRIZIONE	MAX. VOLUME mq	PORTATE POMPA pH l/h	Redox l/h
080530030	SISTEMA DUAL pH – CL	100	1,5	6
080530031	SISTEMA DUAL pH – CL - T°	10	0,1	0,2

CARATTERISTICHE TECNICHE

CASSA	PP POLIPROPILENE CARICATO VETRO
RULLINI	DERLIN
TURBO	SANTOPRENE
ALIMENTAZIONE	230 Vac 240 –50 - 60 Hz
POTENZA ASSORBITA	21 Watt
PESO NETTO	2 Kg
RACCORDI	GHIERE IN PP PER TUBO 4x6
ATTACCO SONDA	BNC
VALVOVA INIEZIONE/FILTRO FONDO	VALVOLA A LABBRO (PP+VT)
TUBO ASPIRAZIONE	PVC 4x6
TUBO MANDATA	PE 4x6
TUBO MANDATA	PE 4x6

Pannelli di Dosaggio

5.4

Pannello EASY

con pompe peristaltiche per la regolazione proporzionale del pH e del Cloro(Redox) – per piscine fino a 100 m3

- Composto da:
  1) pannello termoformato in ABS cablato elettricamente;
  2) pompa peristaltica PERY-PRO pH proporzionale al set point fissato;
  3) pompa peristaltica PERY-PRO Redox per il controllo potenziale Redox proporzionale al set point fissato;
  4) display digitale per la lettura dei valori e la programmazione
  5) auto calibrazione delle sonde pH – Redox;
  7) porta sonda a deflusso con un filtro da 50 micron;
  9) spina schuko;
  10)soluzioni tampone pH 7 – 9 e 468 mv.
- Dimensioni: 450x510 mm – profondità 155,5 mm.
- Adatto per piscine fino a 100 mc.
- Optional: personalizzazioni grafiche.

CODICE	DESCRIZIONE	Portate / Pressioni pH l/h	bar	redox l/h	bar
080530005	sistema Easy C/sonde PH e cloro S-Redox	1,5	1	1.5	1

Pannello SMART

per la regolazione proporzionale del pH e del Cloro –Redox – per piscine fino a max. 150 m^3

- Composto da:
  1) pannello termoformato in ABS;
  2) pompa elettromagnetica DIGY-PROpHper il controllo del pH, adatta a dosare prodotti acidi o basici;
  3) pompa elettromagneticaDIGY-PRO Redox per il controllo poten-ziale Redox con strumento a bordo;
  4) display digitale per la lettura del valore del pH;
  5) auto calibrazione;
  6) indicazione efficienza sonda;
  7) porta sonda a deflusso con un filtro da 50 micron;
  8) predisposizione sonda di fine livello e consenso al dosaggio;
  9) spina schuko;
  10)soluzioni tampone pH 7 – 9 e 468 mv.
- Dimensioni: 450x510 mm – profondità 155,5 mm.
- Optional:
  - corpo pompa in PVDF;
  - personalizzazioni grafiche

CODICE	DESCRIZIONE	Portate / Pressioni pH l/h	bar	redox l/h	bar
080530003	sistema smart C/sonde PH e cloro - Redox	84		84	

Su richiesta disponibili: Sistemi integrati di controllo e dosaggio avanzato componibili come da specifiche del cliente.

5.4 SISTEMI DI DOSAGGIO INTEGRATI

- sonda ph
- sonda redox
- porta sonde
- soluzioni tampone
- prese a staffa
- filtro di fondo
- valvole di iniezione
- tubi di collegamento

CODICE	DESCRIZIONE	PRESSIONE bar	PORTATA l/h	DIMENSIONE PISCINA
080501001	PoolDose Double PH/RX Wi-Fi	1,5	1,5	Interno 5 – 130 m^3 Esterno 5 – 110 m^3

PoolDose Double - pH-ORP
Parametri: pH (0 – 14) and ORP (0 – 1,000 mV)

- Porta sonda in linea PSS Pipe per una facile installazione delle sonde e dei punti di iniezione chimico (accessorio non incluso)
- Facile connessione del dispositivo alle app, tramite la scansione di un codice QR code
  Il modulo Wi-Fi consente la gestione della piscina tramite le app SekoWeb e SekoLink
- Isolamento elettrico con misura isolata
- Tre rullini in PVDF e tubi in Santoprene
- PoolDose Double può gestire un generatore di cloro esterno, tramite un relè dedicato
- L'ingresso della portata del contatore dell'acqua totalizza il volume d'acqua sostituito della piscina
- Kit di installazione incluso
- Menù multi lingua
- Calibrazione guidata della sonda e indicazione di qualità dell'elettrodo
- Nessuna abilità tecnica richiesta
- Ingresso dedicato (Trigger) per abilitare il dosaggio
  solo se la pompa di ricircolo dell'impianto è in funzione
- Ingresso per sonda di Temperatura Gamma 0 - 50°C per compensazione della misura e analisi stato della piscina
- Ingressi per sonde di livello per controllo della disponibilità dei prodotti chimici da dosare
- Possibilità di attivare dei dosaggi extra, in parallelo alle pompe integrate, grazie ai due relè dedicati al pH e al cloro
- Dosaggio proporzionale tramite il metodo TWM (time width modulation)
- Scheda elettronica con display alfanumerico LCD
- Alimentazione 220 Vac, 50/60Hz
- Dimensioni Box 205 x 194 x 133 mm (L x H x D)
- materiale ABS

- sonda ph
- sonda redox
- porta sonde
- soluzioni tampone
- prese a staffa
- filtro di fondo
- valvole di iniezione
- tubi di collegamento
- Sonda amperomentrica

CODICE	DESCRIZIONE	PRESSIONE bar	PORTATA l/h	DIMENSIONE PISCINA
080501002	PoolDose Double PH/RX/CL Wi-Fi	1,5	1,5	Interno 5 – 130 m^3 Esterno 5 – 110 m^3

Parametri: pH (0 – 14), ORP (0 – 1,000 mV) e
Cloro libero (0 – 5 ppm)

- Porta sonda in linea PSS Pipe per una facile installazione delle sonde e dei punti di iniezione chimico (accessorio non incluso)
- Facile connessione del dispositivo alle app, tramite la scansione di un codice QR code
  Il modulo Wi-Fi consente la gestione della piscina tramite le app SekoWeb e SekoLink
- Isolamento elettrico con misura isolata
- Tre rullini in PVDF e tubi in Santoprene
- PoolDose Double può gestire un generatore di cloro esterno, tramite un relè dedicato
- L'ingresso della portata del contatore dell'acqua totalizza il volume d'acqua sostituito della piscina
- La sonda cloro amperometrica offre un isolamento di alta qualità
- Portasonda con sonda amperometrica per cloro incluso nelle versioni PoolDose Double pH, ORP e CL
- Kit di installazione incluso
- Menu multi lingua
- Calibrazione guidata della sonda e indicazione di qualità dell'elettrodo
- Nessuna abilità tecnica richiesta
- Ingresso dedicato (Trigger) per abilitare il dosaggio solo se la pompa di ricircolo dell'impianto è in funzione
- Ingresso per sonda di Temperatura Gamma 0 - 50°C per compensazione della misura e analisi stato della piscina
- Ingressi per sonde di livello per controllo della disponibilità dei prodotti chimici da dosare
- Possibilità di attivare dei dosaggi extra, in parallelo alle pompe integrate, grazie ai due relè dedicati al pH e al cloro
- Dosaggio proporzionale tramite il metodo TWM (time width modulation)
- Scheda elettronica con display alfanumerico LCD
- Alimentazione 220 Vac, 50/60Hz
- Dimensioni Box 205 x 194 x 133 mm (L x H x D)
- materiale ABS

Pannello BIG-DIAMOND

per il controllo del pH e del Cl2(libero)– per piscine fino a max 300 m^3

Composto da:

1. Pannello termoformato cablato elettricamenteIP65 adatto per la misurazione del pH e del cloro tramite le diverse sonde a disposizione;
2. pompa elettromagnetica con controllore di pH letto e dosato trami-te pompa dosatrice modello DUAL-PRO-pH 230Vac per il dosaggio proporzionale del correttore del pH. Adatta a dosare anche prodotti alcalini. Definizione del range di proporzionalità e del numero massi-mo di impulsi sulla scala della proporzionalità; corpo pompante PVDF Sfere Pyrex-Viton ®;
3. strumento di lettura del Cloro libero Cl2modello MSB configurabile per la lettura dello stesso tramite ORP / REDOX o direttamente in p.p.m.. Con i diversi tipi di elettrodi a disposizione lo strumento sarà in grado di gestire n.2 uscite relé 230vac ed una uscita 4-20 mA. Ogni uscita sarà liberamente programmabile su set point diversi. Le uscite relé potranno essere impostabili con ritardi di partenza o ac-censione;
4. pompa dosatrice modello Digy-Pro 4-20mA controllata direttamente dallo strumento MSB per un dosaggio proporzionale del prodotto ossidante;
5. filtro da 50micron a rete lavabile e porta-sonda a deflusso. Nella versione con sonde potenziostatiche PRO-CP e PROCG-CL3 è previsto un porta-sonda a deflusso in plexiglass con sensore di flusso per arresto del dosaggio.

OPTIONAL:

- sonda di temperatura in PVC PT100 S;
- sensore di flusso magnetico per arresto del dosaggio con sistema di circolazione fermo su sistemi redox;
- dimensioni: 750 x 630 mm.

Indicare in fase di ordine il tipo di disinfettante utilizzato: ipoclorito (cloro inorganico) o dicloro/tricloro (cloro organico).

CODICE	DESCRIZIONE
CON CELLA AMPEROMETRICA	
080530007	sistema BIG-DIAMONDCA x pH / cloro libero
CON CELLA POTENZIOSTATICA	
080530010	sistema BIG-DIAMOND CP x pH / cloro libero

Cella potenziostatica

Cella amperometrica

Sonda di temperatura

5.4 SISTEMI DI DOSAGGIO INTEGRATI SU PANNELLO

- sonda ph
- sonda redox
- porta sonde
- soluzioni tampone
- prese a staffa
- filtro di fondo
- valvole di iniezione
- tubi di collegamento
- Sonda amperomentrica
- Filtro con cartuccia da 80 Micron

PoolDose Panel - pH-ORP-CL- Wi-Fi

Parametri: pH (0 – 14), ORP (0 – 1,000mV) e Cloro libero (0 – 5 ppm)

CODICE	DESCRIZIONE	PRESSIONE bar	PORTATA l/h	DIMENSIONE PISCINA
080502001	PANNELLO DI DOSAGGIO POOLDOSE Fino a 130 m^3	1,5	1,5	Interno 5 – 130 m^3 Esterno 5 – 110 m^3

CODICE	DESCRIZIONE	PRESSIONE bar	PORTATA l/h	DIMENSIONE PISCINA
080502002	PANNELLO DI DOSAGGIO POOLDOSE Fino a 300 m^3	1,5	4,0	Interno60 – 300 m^3 Esterno 50 – 250 m^3

• Novità - Portasonda con sonda amperometrica per cloro incluso nelle versioni pH, ORP e Cloro.
• Facile connessione del dispositivo alle app, tramite la scansione di un codice QR code
• Il modulo Wi-Fi consente la gestione della piscina tramite le app SekoWeb e SekoLink
• Isolamento elettrico con misura isolata
• Tre rullini in PVDF e tubi in Santoprene
• PoolDose Double può gestire un generatore di cloro esterno, tramite un relè dedicato
• L'ingresso della portata del contatore dell'acqua totalizza il volume d'acqua sostituito della piscina
• La sonda cloro amperometrica offre un isolamento di alta qualità
• Kit di installazione incluso
• Menu multilingua
• Calibrazione guidata della sonda e indicazione di qualità dell'elettrodo
• Nessuna abilità tecnica richiesta
• Ingresso dedicato (Trigger) per abilitare il dosag gio solo se la pompa di ricircolo dell'impianto è in funzione
• Ingresso per sonda di Temperatura Gamma 0 - 50°C per compensazione della misura e analisi stato della piscina
• Ingressi per sonde di livello per controllo della disponibilità dei prodotti chimici da dosare
• Possibilità di attivare dei dosaggi extra, in parallelo alle pompe integrate, grazie ai due relè dedicati al pH e al cloro
• Dosaggio proporzionale tramite il metodo TWM (time width modulation, modulazione dell'ampiezza del tempo)

- Scheda elettronica con display alfanumerico LCD
- Alimentazione 220 Vac, 50/60Hz
- Dimensioni Box 700 x 420 x 140 mm (L x H x D)
- materiale PP
- Questo sistema completamente integrato non
- richiede competenze tecniche da utilizzare e rende
- l'impostazione dei parametri più semplice che mai,
- mentre un menu multilingue e un relè di allarme
- remoto semplificano ulteriormente il funzionamento.
- Questo modello di pannello PoolDose viene fornito
- completo di porta sonda PSS-Plexi, con filtro a
- cartuccia lavabile e unità di dosaggio persitaltico
- PoolDose pH-ORP-cloro

- sonda ph
- sonda redox
- porta sonde
- soluzioni tampone
- prese a staffa
- filtro di fondo
- valvole di iniezione
- tubi di collegamento

CODICE	DESCRIZIONE	PRESSIONE bar	PORTATA l/h	DIMENSIONE PISCINA
080504001	PANNELLO DI DOSAGGIO KEMIDOSE	5	5	Interno 50 – 350 m^3 Esterno 50 – 300 m^3

KemiDose Double - pH-ORP-Wi-Fi

Parametri: pH (0 – 14), ORP (0 – 1,000 mV)

• Porta sonda in linea PSS Pipe per una facile installazione delle sonde e dei punti di iniezione chimico (accessorio non incluso)
• Facile connessione del dispositivo alle app, tramite la scansione di un codice QR code
• Il modulo Wi-Fi consente la gestione della piscina tramite le app SekoWeb e SekoLink
• Isolamento elettrico con misura isolata
• KemiDose Double puo gestire un generatore di cloro esterno, tramite un relè dedicato
• L'ingresso della portata del contatore dell'acqua totalizza i cambi d'acqua della piscina
Pompa dosatrice solenoide con corpo pompa in PVDF,
guarnizione FPM e sfera in ceramica
• Kit di installazione incluso
• Menu multi lingua
• Calibrazione guidata della sonda e indicazione di qualità dell'elettrodo
• Nessuna abilita tecnica richiesta
• Ingresso dedicato (Trigger) per abilitare il dosaggio solo se la pompa di ricircolo dell'impianto e in funzione
• Ingresso per sonda di Temperatura Gamma 0 - 50°C per compensazione della misura e analisi stato della piscina
• Ingressi per sonde di livello per controllo della disponibilita dei prodotti chimici da dosare
• Relè per allarme remoto
• Dosaggio proporzionale tramite il metodo FWM (frequency width modulation)
• Portasonda con sonda amperometrica per cloro incluso nelle versioni PoolDose Double pH, ORP e CL
• Dosaggio proporzionale tramite il metodo TWM (time width modulation, modulazione dell'ampiezza del tempo)

- Scheda elettronica con display alfanumerico
- Alimentazione 220 Vac, 50/60Hz
- Dimensioni Box 205 x 194 x 133 mm (L x H x D)
- materiale ABS

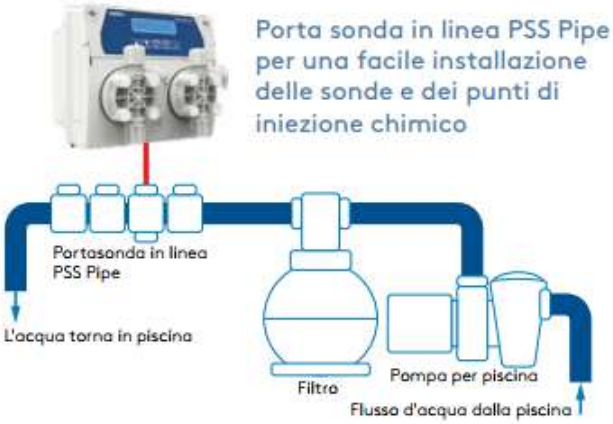

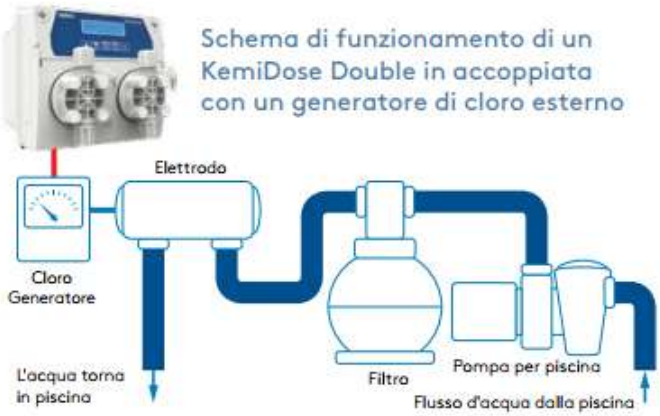

KONTROL GUARD FORT - AKL603

Parametri: pH (0 – 14) e Cloro libero (0 – 5 ppm)

CODICE	DESCRIZIONE	PRESSIONE bar	PORTATA l/h	DIMENSIONE PISCINA
080503001	Pannello KONTROL GUARD FORT - AKL603	2	8	Interno 50 – 650 m^3 Esterno 50 – 600 m^3

KONTROL GUARD FORT - AKL800

Parametri: pH (0 – 14) e Cloro libero (0 – 5 ppm)

CODICE	DESCRIZIONE	PRESSIONE bar	PORTATA l/h	DIMENSIONE PISCINA
080503002	Pannello KONTROL GUARD FORT - AKL800	2	18	Interno 110 – 900 m^3 Esterno 100 – 850 m^3

KONTROL GUARD FORT - AKL803

Parametri: pH (0 – 14) e Cloro libero (0 – 5 ppm)

CODICE	DESCRIZIONE	PRESSIONE bar	PORTATA l/h	DIMENSIONE PISCINA
080503003	Pannello KONTROL GUARD FORT - AKL803	1	110	Interno 250 – 1,500 m^3 Esterno 200 – 1,200 m^3

- Gestibile via internet attraverso il portale o l'app SekoWeb se utilizzato in accoppiata ad una KommBox o KommSpot
- Sonda cloro amperometrico con alto grado di isolamento
- Isolamento elettrico galvanizzato con misure isolate
- Kit di installazione incluso
- Menu multilingue
- Impostazione dei parametri professionale
- Relè di allarme remoto
- Calibrazione guidata della sonda e grado di salute
- Modalità di dosaggio proporzionale
- Porta sonda per installazioni a scarico libero o in pressione
- Il display fornisce report grafici storici per ciascuna misura grazie al data-logger integrato
- Scheda elettronica con display alfanumerico LCD
- Alimentazione 220 Vac, 50/60Hz
- Dimensioni Box598 x 601 x 190 mm (L x H x D)
- materiale ABS

Accessori di Dosaggio

5.5

LANCE DI ASPIRAZIONE

CODICE	DESCRIZIONE
080604025	Lancia aspiraz. x cont. 25 LT con attacco BNC
080604026	Lancia aspiraz. x cont. 25 LT attacco spina nera a vite
080604300	Lancia aspiraz. x cont. 300 LT -

- Completa di sonda di livello.

VALVOLE DI INIEZIONE

CODICE	DESCRIZIONE
080606001	VALVOLA DI INIEZIONE PP 1/2"
•	Valvola di iniezione in PVDF con valvola a sfera e molla in hastelloy
080606002	VALVOLA DI INIEZIONE PERISTALTICA ½"
•	Valvola di iniezione in PVDF con valvola interna a labbro.

SONDA DI LIVELLO

CODICE	DESCRIZIONE
080608001	sonda livello cavo 2m–BNC a baionetta
080608002	sonda livello cavo 2m–attacco spina con vite

- Lunghezza cavo 2 m

CONTENITORI

CODICE	DESCRIZIONE
080101060	Contenitore 60 lt (Ø 400 x 525)
080101100	Contenitore graduato 100 lt (Ø 500 x 680)
080101200	Contenitore graduato 200 lt (Ø 620 x 800)
080101300	Contenitore graduato 300 lt (Ø 710 x 890)
080102060	Vasca sicurez. x contenitore 60lt–Ø650x350
080102100	Vasca sicurez. x contenitore 100lt–Ø700x450
080102200	Vasca sicurez. x contenitore 200lt–Ø800x600
080102300	Vasca sicurez. x contenitore 300lt–Ø900x660

- Contenitore in polietilene per prodotti chimici trattamento acqua.

ELETTRODI IN EPOXY

CODICE	DESCRIZIONE
080610002*	ELETTRODO COMBINATO PER PH
080611002*	ELETTRODO COMBINATO PER REDOX
080610003	ELETTRODO PH con cavo da 10 m

- Elettrodo combinato per pressioni fino a 7 bar / 70°C (3,5 bar / 80°C).
- Cavo lungo 5m*.
- Corpo in epoxy.
- Minimo 100 µS.

ELETTRODI IN VETRO

CODICE	DESCRIZIONE
080610001	ELETTRODO pH Vetro - Cavo da 5 m
080611001	ELETTRODO Rx Vetro - Cavo da 5 m

- Diametro: 12 mm
- lunghezza: 125 mm
- Corpo: vetro
- Membrana: vetro

5.5 ACCESSORI POMPE DOSATRICI

SOLUZIONI TAMPONE

CODICE	DESCRIZIONE
080612002	SOLUZIONE TAMPONE pH 4
080612003	SOLUZIONE TAMPONE pH 7
080612004	SOLUZIONE TAMPONE pH 9
080612006	SOLUZIONE TAMPONE PH10
080612005	SOLUZIONE TAMPONE REDOX

- Soluzioni tampone da 75 cc.

CODICE	DESCRIZIONE
080301000	KIT DI MESSA A TERRA
050150010	Presa a staffa con anello di rinforzo - 50X1/2"

CELLE POTENZIOSTATICHE E AMPEROMETRICHE

CODICE	DESCRIZIONE
080614001	Cella potenziost. x cloro totale 0 -2 mg/l
080614002	Cella potenziost. x cloro totale 0 - 20 mg/l
080614003	Cella potenziost. x cloro libero 0 - 10 mg/l

- Cella potenziostatica cloro totale e libero (organico e inorganico), compensata in tem-peratura e pH.

CODICE	DESCRIZIONE
080614004	Cella amp. x cloro libero 0-10 mg/l completa

- Cella amperometrica per cloro totale e libero (organico e inorganico), compensata in temperatura e pH.

CODICE	DESCRIZIONE
080619001	Portaelettrodo a deflusso x elettrodi EPH, ERH*
080619004	Portaelettrodo PVDF in linea x sonde pH/Redox½"

- Attacchi ½".
- Installazione su presa a staffa da ½".

CODICE	DESCRIZIONE
080617002	FILTRO CON CARTUCCIA LAVABILE

- Cartuccia lavabile in PET (50 µ).
- Raccordi 4x6

CODICE	DESCRIZIONE
080620001	Tubo aspiraz. 4x6 IN PVC - TRASPARENTE
080620002	Tubo aspiraz. 4x6 NEUTRO – SEMIRIGIDO – P.E.

DOSATORI A LAMBIMENTO 5.5

CODICE	DESCRIZIONE
080701001	DOSATORE A LAMBIMENTO

- Per pastiglie di cloro.
- Realizzato in materiale plastico ad alta resistenza.
- Completo di bocchettoni per collegamento Ø 50 mm.
- Carica massima 5 kg.

CODICE	DESCRIZIONE
080701004	DOSATORE LAMBIMENTO HAYWARD IN-LINE 2,5 KG
080701005	DOSATORE LAMBIMENTO HAYWARD OFF-LINE 4 KG
080701006	DOSATORE LAMBIMENTO HAYWARD ON-LINE 4 KG

- Installazione all'interno del locale tecnico al fine di prevenire ogni contat-to acciden-tale con i prodotti chimici concentrati garantendo così una maggiore sicurezza.
- Ampia capacità per un'acqua sana per diverse settimane.
- Valvola di controllo che consente di regolare facilmente il tasso di cloro o di bromo.
- Disponibile con capienza di 2,5 kg, per piscine fino a 95 mc e 4 kg, per le piscine fino a 150 mc.
- Dimensioni 170x356 mm per dosatore IN-LINE 2.5 kg.
- Dimensioni 290x390 mm per dosatore OFF-LINE 4 kg.

ACCESSORI POMPE DOSATRICI 5.5

AGITATORI

CODICE	DESCRIZIONE
080601001	AGITATORE VELOCE 1400 RPM 60 cm
080601002	AGITATORE VELOCE 1400 RPM 70 cm

- Asse acciaio inox.
- Monofase.
- Pala marina diametro 90 mm

CODICE	DESCRIZIONE
080602001	AGITATORE LENTO 70 RPM 60 cm
080602002	AGITATORE LENTO 70 RPM 70 cm
080602003	AGITATORE LENTO 70 RPM 80 cm
080602004	AGITATORE LENTO 90 RPM 90 cm

- Asse acciaio inox.
- Monofase.
- Pala a 3 razze diametro 210 mm

CODICE	DESCRIZIONE
080603600	AGITATORE MANUALE ASSE 60 cm
080603700	AGITATORE MANUALE ASSE 70 cm
080603800	AGITATORE MANUALE ASSE 80 cm

- Asse in PVC.
- Pala diametro 210 mm.

Sistemi di Disinfezione UV

5.6

La serie UV POOL rappresenta il top per la disinfezione della piscina residenziale. Realizzata con il migliore acciaio inox e con il quadro elettrico separato dal corpo idraulico, la serie UV POOL assicura un'ottima disin-fezione dell'acqua.
Il corretto dimensionamento tra la potenza della lampada e il tempo di contatto rende la piscina sicura con un notevole risparmio nell'utilizzo dei prodotti chimici. Inoltre, la particolare attenzione alle procedure co-struttive, ai dettagli e alla qualità dei suoi componenti conferiscono ai nostri prodotti una lunga durate ed una estrema facilità di manutenzione.

CODICE	DESCRIZIONE
080801100	LAMPADA UV 80 w - x POOL LCD
080801004	IMPIANTO UV - POOL LCD 4
080801007	IMPIANTO UV - POOL LCD 7
080801014	IMPIANTO UV - POOL LCD 14
080801018	IMPIANTO UV - POOL LCD 18
080801034	IMPIANTO UV - POOL LCD 34

- Collettore in acciaio inox AISI 316L.
- Irraggiamento garantito: 250 J/m2.
- Pressione max: 9 bar.
- Dati validi con acqua con caratteristiche ideali: trasmittanza 99% - 1 cm – T 20°C.
- Quadro elettrico dotato di:
  - display LCD;
  - conta ore vita impianto e conta ore resettabile vita lampade;
  - led di anomalia;
  - contatto pulito NA/NC e uscita 230V 2 A max.

MODELLO	LCD 4	LCD 7	LCD 14	LCD 18	LCD 34
Portata max	67 l/min	115 l/min	235 l/min	300 l/min	565 l/min
N. lampade UV-C	1	1	1	1	2
Durata lampade (ca.)	9.000 h	9.000 h	9.000 h	9.000 h	9.000 h
Dose UV-C	>250 J/m2	>250 J/m2	>250 J/m2	>250 J/m2	>250 J/m2
Raccordi IN-OUT	1 ½" M	2" M	2" M	2" M	2 ½" M
Scarico e sfiato	½" – 1/8"	½" – 1/8"	½" – 1/8"	½" – 1/8"	½" – 1/8"
Pressione di lavoro (max)	9 bar	9 bar	9 bar	9 bar	9 bar
Alimentazione	230V – 50/60 Hz	230V – 50/60 Hz	230V – 50/60 Hz	230V – 50/60 Hz	230V – 50/60 Hz
Consumo elettrico	40W	40W	80W	80W	160W
Grado di protezione	IP55	IP55	IP55	IP55	IP55
Cavo di alimentazione	100 cm	100 cm	100 cm	100 cm	100 cm
Cavo collegamento	100 cm	100 cm	100 cm	100 cm	100 cm

5.6 IMPIANTO UV HIGH DENSITY

Realizzati in POLYETYLENE ad ALTA DENSITA', costituiscono la migliore soluzione per la disinfezione delle acque con elevato grado di salinità. Ideale per acqua di mare, impianti termali, ed impianti di acquacoltura.

Vantaggi:

- ecologico;
- lunga durata contro la corrosione;
- facile manutenzione;
- lampada a lunga durata;
- monitoraggio temperatura ed UV;
- montaggio orizzontale o verticale a seconda dell'impianto.

CODICE	DESCRIZIONE
080802003	IMPIANTO UV - HiDENSITY PE – 4,8 mc/h
080802005	IMPIANTO UV - HiDENSITY PE – 8 mc/h
080802008	IMPIANTO UV - HiDENSITY PE – 12,8 mc/h
080802015	IMPIANTO UV - HiDENSITY PE – 24 mc/h
080802022	IMPIANTO UV - HiDENSITY PE – 30 mc/h

- Collettore polietilene ad alta densità.
- Irraggiamento garantito: 250 J/m2.
- Pressione max: 6 bars g.
- Grado di protezione collettore: IP65.
- Dati validi con acqua con caratteristiche ideali: trasmittanza 99% - 1 cm – T 20°C.
- Quadro elettrico:
  - LCD (PLUS)in polietilene per gli impianti fino a 24 mc/h;
  - RACK LCD (PLUS) in acciaio verniciato RAL 7035 per impianto da 30 mc/h.

Dotato di:
- display LCD;
- conta ore vita impianto e conta ore resettabile vita lampade;
- led di allarme.

MODELLO	080802003	080802005	080802008	080802015	080802022
Portata max	4,8 m3/h	8 m3/h	12,8 m3/h	24 m3/h	30 m3/h
N. lampade UV-C	1	1	2	2	3
Durata lampade (ca.)	9.000 h	9.000 h	9.000 h	9.000 h	9.000 h
Dose UV-C	250 J/m2	250 J/m2	250 J/m2	250 J/m2	250 J/m2
Raccordi IN-OUT	1 ½" F	1 ½" F	2 ½" F	2x ½" F	Flange DN 65
Scarico e sfiato	1 x ½" M	1 x ½" M	1 x ½" M	1 x ½" F	1 x ½" F
Pressione di lavoro (max)	6 bars g	6 bars g	6 bars g	6 bars g	6 bars g
Alimentazione	230V – 50/60 Hz	230V – 50/60 Hz	230V – 50/60 Hz	230V – 50/60 Hz	230V – 50/60 Hz
Consumo elettrico	40W	80W	40W	80W	80W
Grado di protezione Q.E.	IP55*	IP55*	IP55*	IP55*	IP54
Cavo di alimentazione	100 cm	100 cm	100 cm	100 cm	100 cm
Cavo collegamento	100 cm	100 cm	100 cm	100 cm	100 cm

*su richiesta IP65

06

RISCALDAMENTOE DEUMIDIFICAZIONE

Pompe di Calore

6.1

INFORMAZIONI NECESSARIE PER IL DIMENSIONAMENTO DELL'IMPIANTO

Ditta Richiedente _____

Vostro Rif. _____

Telefono _____ **Fax**_____ **Cell.** _____

E- Mail _____

Richiesto da _____

Data richiesta _____

CARATTERISTICHE VASCA

DIMENSIONI

Lunghezza: …….. m

Larghezza:…….. m

Profondità:…….. m

Superficie: …….. m^2

Volume: …….. m^3

Accessori installati: nuoto contro corrente / idromassaggio / cascata-giochi d'acqua

UBICAZIONE

Altitudine: …….. m slm

Regione: ……..

All'aria aperta: si / no

Copertura presente: si / no

tipologia: copertura a tapparella / copertura invernale / copertura a bolle / altro: ……

Esposizione al vento: debole / media / forte

Utilizzo: privato / pubblico

pubblico: municipale / albergo / campeggio / agriturismo / altro: ……

RISCALDAMENTO DELL'ACQUA

Temperatura desiderata: …….. °C

Tempo di filtrazione:……..ore/giorno

Periodo di utilizzo: ……

RISCALDAMENTO DELL'ARIA E DEUMIDIFICAZIONE

Temperatura del locale desiderata: …….. °C

Volume del locale: …….. m^3

Isolamento termico locale: locale tradizionale ben isolato / riparo fisso / riparo telescopico / veranda vetrata /

altro:……

Pareti: muratura / vetrata / altro: ……

Ubicazione deumidificatore: ad incastro / ambiente / con rete di canalizzazione

Energia utilizzata: elettricità trifase / elettricità monofase / gas naturale / pompa di calore / gas propano / geotermia /

altro:……

6.1 POMPA DI CALORE MR SILENCE by AQUARK

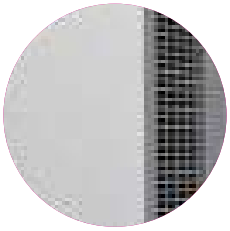

ESCLUSIVA DFM ITALIA ESCLUSIVA

AQUARK

NEW

7 ANNI Garanzia Compressore

7 ANNI Garanzia Scambiatore

5 ANNI Garanzia Componenti

La tecnologia InverPad è la più silenziosa, una soluzione di riscaldamento della piscina con Full inverter a risparmio energetico. Il design brevettato dello **scarico laterale**, elimina ogni possibile rumore per garantire prestazioni silenziose, fornendo inoltre straordinarie prestazioni di risparmio energetico.

- Tecnologia INVERPAD
- Estremamente silenziosa
- 90% di energia gratuita
- Controller touch semplice
- Gestione del sistema intelligente
- **WiFi Incluso**

CODICE	DESCRIZIONE
110302007	MR SILENCE 7 KW
110302009	MR SILENCE 9 KW
110302011	MR SILENCE 11 KW
110302013	MR SILENCE 13 KW
110302015	MR SILENCE 15 KW
110302017	MR SILENCE 17 KW
110302021	MR SILENCE 21 KW
110302T21	MR SILENCE 21 KW TRI
110302028	MR SILENCE 28 KW
110302T28	MR SILENCE 28 KW TRI
110302T35	MR SILENCE 35 KW TRI

ACCESSORI

CODICE	DESCRIZIONE
R1104042	PIEDINO ANTIVIBRAZIONE - PDC
R1104043	COPERTURA INV. X P.D.C. MR. SILENCE ≤ 15 KW
R1104044	COPERTURA INV. X P.D.C. MR. SILENCE 17 ÷ 21 KW
R1104045	COPERTURA INV. X P.D.C. MR. SILENCE 28 KW
R1104046	COPERTURA INV. X P.D.C. MR. SILENCE 35 KW

Model	MS70	MS90	MS110	MS130	MS150	MS170	MS210	MS280	MS280S	MS350S
PERFORMANCE CONDITION: Air 27°C/ Water 27°C/ Humid. 80%										
Heating capacity (kW)	7.0	9.0	11.0	13.0	15.0	17.5	21.0	28.0	28.0	35.2
COP Range	14.0~7.2	14.0~7.2	14.0~7.0	14.5~7.0	15.0~7.0	15.6~7.0	14.8~7.1	16.0~7.2	15.8~7.1	15.5~7.0
Average COP at 50% Speed	10.5	10.5	10.3	10.5	11.0	11.0	11.0	11.1	10.8	10.5
PERFORMANCE CONDITION: Air 15°C/ Water 26°C/ Humid. 70%										
Heating capacity (kW)	5.0	6.6	7.7	9.0	10.5	12.5	14.5	19.0	19.0	24.2
COP Range	7.3~4.5	7.5~4.8	7.3~4.7	7.5~5.0	7.7~4.9	7.7~5.0	7.1~5.0	8.0~5.0	8.0~5.0	7.5~5.0
Average COP at 50% Speed	6.5	6.5	6.6	6.4	6.8	6.6	6.6	6.6	6.5	6.6
TECHNICAL SPECIFICATIONS										
Advised pool volume (m3) *	15~30	20~45	30~55	35~65	40~70	40~80	50~95	60~120	60~120	85~160
Operating air temperature (°C)	-10°C ~ 43°C									
Compressor	Twin-rotary Mitsubishi DC Compressor									
Casing	Aluminum Alloy Casing and Inner Metal Frame									
Heat exchanger	Twisted Titanium Heat Exchanger									
Power supply	230V 1Ph								400V 3Ph	
Rated input power (kW)	0.14~1.12	0.19~1.38	0.22~1.64	0.26~1.8	0.28~2.15	0.33~2.50	0.38~2.90	0.49~3.80	0.49~3.80	0.65~4.84
Input power at 50% Speed (kW)	0.38	0.51	0.58	0.7	0.77	0.95	1.1	1.44	1.46	1.84
Rated input current (A)	0.61~4.83	0.83~5.98	0.96~7.13	1.13~7.83	1.22~9.32	1.44~10.9	1.66~12.7	2.15~16.53	0.71~5.51	0.95~7.01
Maximum input current (A)	7.5	8.5	10	12	13.5	15	17	20	7	9.5
Power cord (mm^2)	3X1.5	3×2.5	3×2.5	3×2.5	3×2.5	3×4	3×4	3×6	5x2.5	5X2.5
Sound level at 1m dB(A)	36.5~46.0	36.8~46.2	36.6~47.9	40.1~48.7	39.3~52	41.1~51.8	38.9~52.2	41.5~52.9	41.5~52.9	40.6~52.6
Sound level 50% at 1m dB(A)	39.2	39.4	41.3	43.7	44	44.5	44.4	46.4	47	46.1
Sound level at 10m dB(A)	16.5~26.0	16.8~26.1	16.6~27.9	20.1~28.7	19.3~32	21.1~31.8	18.9~32.2	21.5~32.9	21.5~32.9	20.6~32.6
Advised water flux (m^3/h)	2~4	2~4	3~5	4~6	5~7	6~8	8~10	10~12	10~12	12~18
Water connection (mm)	50									
Net weight (kg)	52	53	55	57	61	66	72	91	96	130
Net dimension LxWxH (mm)	890*440*658	890*440*658	890*440*658	890*440*658	970*440*658	1060*440*658	1060*440*758	1060*440*958	1060*440*958	1365*544*958
Qty per 20'FT / 40'HQ (sets)	78/174	78/174	78/174	78/174	75/162	72/150	48/100	48/100	48/100	14/32

Remarks: * The data above is only a reference, for specific data, please refer to the nameplate on the unit.
* Advised pool volume applies to a private pool with isothermal cover, from April to September.

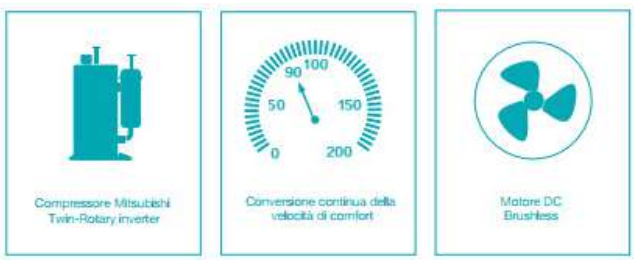

6.1 POMPE DI CALORE

ENERGYLINE PRO - ALL SEASON

La pompa di calore Hayward® EnergyLine Pro All Season è la miglior soluzione per la climatizzazione delle piscine ed è pensata per funzionare fino a -12°C, in tutte le stagioni

3 ANNI GARANZIA

5 TH

CODICE	DESCRIZIONE	POTENZA* kW	ALIMENTAZ. V/fase/Hz
110308M18	Pompa di calore Energy Line Pro All Season- 18 M	18	220-240/1/50
110308T18	Pompa di calore Energy Line Pro All Season- 18 T	18	400/3/50
110308T23	Pompa di calore Energy Line Pro All Season- 23 T	23	400/3/50
110310T30	Pompa di calore Energy Line Pro All Season- 30 T	30	400/3/50
110310T37	Pompa di calore Energy Line Pro All Season- 37 T	37	---

- Display touch screen.
- Sbrinamento elettronico per inversione di ciclo.
- Velocità delle 2 ventole automatica in base alle condizioni.
- Direzione flusso aria: orizzontale.
- Compressore rotativo ultra-silenzioso
- Raccordo di connessione di 50 mm, adattatore esterno, tubo di scarico e custodia invernale protettiva.
- Scambiatore in titanio – PVC compatibile con tutti i tipi di trattamento, compresa l'elettrolisi.
- Refrigerante: R410A.

CODICE		110308M18	110308T18	110308T23	110310T30
DESCRIZIONE		ENP6MASC	ENP6TASC	ENP7TASC	ENP9TAS
POTENZA TERMICA *	kW	17,8	18,	23,4	30,5**
	BTU/h				
POTENZA ELET. ASSORBITA*	kW	3,7	3,7	5,15	6,1*
INTENSITA' ASSORBITA*	A	16,2	7,7	9,7	11,6**
PRESSIONE ACUSTICAA 1	dB(A)				
METRO	dB(A)	73	73	75	75
A 10 METRI		45	45	47	44
PORTATA D'ACQUA	m^3/h	6,6	6,6	8	11,5
CADUTA DI PRES. SU ACQUA	kPa	7	7	18	16
DIMENSIONI IMBALLO	mm	1138/470/1264	1138/470/1264	1138/470/1264	1360/470/1280

*Aria secca 15°C /HR 71% Entrata dell'acqua 26°C
**Aria secca 24°C / HR 63% Entrata dell'acqua 27°C

ENERGYLINE PRO - ALL SEASON GRANDI PISCINE

La pompa di calore Hayward® EnergyLine Pro All Season costituisce la migliore soluzione di riscaldamento per qualunque stagione, ed è perfetta per piscine di dimensioni molto grandi, fino a 200 m3. Ideale per piscine interne e/o regioni fredde, è progettata per un utilizzo anche in condizioni estreme fino a – 12°C.

CODICE	DESCRIZIONE	POTENZA* kW	ALIMENTAZ. V/fase/Hz
110310T37	Pompa di calore Energy Line Pro All Season-37 T	37	400/3/50

- Sbrinamento mediante inversione di ciclo.
- Compressore Scorll Emerson Copeland.
- Accensione elettronica progressiva.
- Incluso modulo Smart Temp di comando a distanza.
- Schermo touch da 19 cm per un'accessibilità semplificata.
- Collegamento elettrico semplificato.
- N. 2 ventole con velocità di rotazione da 600 a 1060 RPM.
- Direzione flusso aria: orizzontale.
- Raccordo di connessione di 63 mm.
- Custodia invernale protettiva.
- Scambiatore in titanio – PVC compatibile con tutti i tipi di trattamento, compresa l'elettrolisi.
- Refrigerante: R410A.

CODICE		110310T37
DESCRIZIONE		ENP10TAS
POTENZA TERMICA *	kW	36
POTENZA ELETTRICA ASSORBITA*	kW	6,5
INTENSITA' ASSORBITA*	A	13,3
PRESSIONE ACUSTICAA 1 METRO	dB(A)	72,5
A 10 METRI	dB(A)	41
PORTATA D'ACQUA	m^3/h	13,5
CADUTA DI PRESSIONE SU ACQUA	kPa	N/C

*Aria secca 15°C /HR 71% Entrata dell'acqua 26°C

HAYWARD

SUMHEAT Fi

La nuova generazione di pompe di calore Hayward® full inverter Sum HeatFi.
Dal design verticale, ideale per i mercati dell'edilizia e della ristrutturazione.

INTERFACCIA UTENTE TOUCH 12,5 cm, intuitiva e esaustiva.

R32

Nuovo fluido refrigerante R32, nessun impatto sullo strato di ozono:
-60% di emissioni di gas effetto serra e -10% di volume di refrigerante necessario.

3 ANNI GARANZIA

5 TH

GET IT ON Google Play

Download on the App Store

CODICE	DESCRIZIONE	FASE	ALIMENTAZ. V/Hz	VOLUME m^3 *	PESO Kg
110305M17	Pompa di cal. Sumheat Fi-17 kW	MONO	220V-240V~/50Hz	68	75
110305M21	Pompa di cal. Sumheat Fi-21 kW	MONO	220V-240V~/50Hz	88	101
110305T21	Pompa di cal. Sumheat Fi-21 kW	TRI	380V-415V~/50Hz	88	101
110305M25	Pompa di cal. Sumheat Fi-25 kW	MONO	220V-240V~/50Hz	100	106
110305T25	Pompa di cal. Sumheat Fi-25 kW	TRI	380V-415V~/50Hz	100	106
110305M30	Pompa di cal. Sumheat Fi-30 kW	MONO	220V-240V~/50Hz	130	123
110305T30	Pompa di cal. Sumheat Fi-30 kW	TRI	380V-415V~/50Hz	130	123

*Volume consigliato per una piscina dotata di copertura termica per un periodo di utilizzo da maggio a settembre.

- Tecnologia IN-Tech, Full Inverter unisce un compressore Inverter CPS Mitsubishi/Panasonic e un ventilatore Inverter DC.
- Per temperature fino a – 15°C.
- Modulo Wi-Fi incluso che permette di visualizzare in tempo reale le principali informazioni e modificare i parametri.
- Possibilità di modulare la potenza in funzione delle necessità climatiche e dei bisogni energetici della piscina: fino a 30% di risparmio di energia in modalità regolazione.
- Sistema di sbrinamento auto-adattativo per un'ottimizzazione dei cicli di sbrinamento.
- Funzione a rallentatore. Per una modalità notte molto silenziosa.
- Informazioni in tempo reale tramite un ampio display di controllo (strumento di diagnostica per professionisti).
- Optional: kit montaggio a parete fino a 20 mt.
- Raccordo idraulico da 50 mm, incluso.
- Custodi protettiva per periodo invernale, inclusa.

CODICE	UN	110305M17 HP5171DT3	110305M21 HP5211DT3	110305T21 HP5211ET3	110305M25 HP5251DT3	110305T25 HP5251ET3	110305M30 HP5301DT3	110305T30 HP5301ET3
PESO DI REFRIGERANTE	Kg	0,80	1,35	1,35	1,65	1,65	1,80	1,80
PESO IN tCO2e	-	0,54	0,91	0,91	1,11	1,11	1,22	1,22
INTERV. x POTENZA RISCALD. (1)ARIA 27°C–HR 78%-ACQUA 26°C	kW	3,65-17,05	6,35-21,47	6,24-22,10	5,10-24,3	6,02-24,5	7,74-30,30	8,12-31,20
POTENZ.ELET. ASSORBITA(1)	kW	0,24-2,47	0,46-2,80	0,46-3,07	0,37-3,79	0,41-3,67	0,59-4,98	0,59-5,08
INTENSITA' ASSORBITA(1)	A	1,58-10,78	2,81-12,24	1,00-5,10	2,29-16,57	0,90-5,81	3,48-21,77	1,21-8,23
COP(1)	-	15-6,89	13,66-7,65	13,70-7,19	13,52-6,41	14,53-6,68	13,03-6,07	13,72-6,14
INTERV. x POTENZA RISCALD. (1)ARIA 27°C–HR 71%-ACQUA 26°C	kW	2,87-12,63	4,76-16,49	4,84-16,92	3,90-19,96	4,55-19,55	5,53-22,36	5,52-23,05
POTENZ. ELET. ASSORBITA(2)	kW	0,43-2,41	0,64-2,88	0,68-3,10	0,62-3,78	0,63-3,68	0,86-4,67	0,79-4,94
COP(2)	-	6,68-5,24	7,49-5,72	7,10-5,46	6,33-5,01	7,18-5,31	6,45-4,79	6,98-4,66
PORTATA D'ACQUA NOMINALE	m^3/h	7,20	9,20	9,10	10,50	10,50	13,10	12,60
PERDITA DI CARICO IDRAULICA	kPa	8	17	15,5	15	15	46	43
LIV. PRESSIONE ACUSTICA@1 m	dB(A)	49,3-51,8	55,9-58,3	56,4-61	54,6-59,9	55,2-59,7	56,8-62,5	51-60,4
LIV. PRESSIONE ACUSTICA@10m	dB(A)	32,8-35,1	40,3-42,5	40,9-45,4	39,1-44,4	40,9-44,2	41,7-47,3	35,7-45,1
VELOCITA' ROTAZ. VENTOLA	rpm	700-600	700-500	700-500	750-600	750-600	700-500	700-500
" " IN SILENT MODE	Rpm	400	400	500	400	400	400	400
TIPO DI COMPRESSORE	-	Mitsubishi	Panasonic	Panasonic	Panasonic	Panasonic	Mitsubishi	Mitsubishi
POMPA DI CALORE REVERSIBILE				SI				
MODALITA' DI SBRINAMENTO				PER INVERSIONE DI CICLO				
SUPPORTI ANTI-VIBRAZIONE				SI				
DIMENSIONI NETTE DELL'UNITA'	mm	780X730X868	797X777X965	797X777X965	797X777X965	797X777X965	846X920X1024	846X920X1024

ESCLUSIVA OFM ITALIA ESCLUSIVA

HAYWARD

GET IT ON Google Play

Download on the App Store

R32

3 ANNI GARANZIA

5 TH

EASY TEMP CON INVERTER

La nuova pompa di calore Hayward® EasyTempgrazie alla tecnologia INVERTER permette una rapida e precisa gestione della temperatura desiderata, ottimizzando i consumi.Ideale per le vasche medio-grandi. È compatibile con tutti i tipi di trattamento poiché lo scambiatore termico in PVC e Titanio è in grado di resistere a un'esposizione prolungata sia di cloro che di sale, necessario per il funzionamento dell'elettrolisi.

CODICE	DESCRIZIONE	POTENZA* kW	ALIMENTAZIONE V/fase/Hz
110311l15	POMPA DI CAL. EASY TEMP INV– ECPI 15MA25m3	6.9*-5,3**	220-240/1/50
110311l20	POMPA DI CAL. EASY TEMP INV – ECPI 20MA 35m3	8,5*-6,5**	220-240/1/50
110311l30	POMPA DI CAL. EASY TEMP INV – ECPI 30MA 45m3	11,2*-8,6**	220-240/1/50
110311l40	POMPA DI CAL. EASY TEMP INV – ECPI 40MA 60m3	14,5*-11,3**	220-240/1/50

Accessori

CODICE	DESCRIZIONE
110307002	MODULO SMART TEMP INVERTER

- Rapido aumento della temperatura desiderata, grazie alla tecnologia IN Tech, inverter 100%.
- Utilizzo fino a -7°C grazie all'azione di gestione elettronica di sbrinamento.
- Reversibile.
- Compressore rotativo DC Inverter ultra-silenzioso.
- Modalità automatica caldo/freddo.
- Pannello di comando led Touch Screen di facile e intuitivo azionamento.
- Raccordo di connessione Ø 50 mm, adattatore esterno, tubo di scarico e custodia invernale inclusi.
- Scambiatore in titanio – PVC compatibile con tutti i tipi di trattamento, compresa l'elettrolisi.
- Direzione flusso aria: orizzontale.
- Nuovo Fluido Refrigerante: R32 con riduzione delle emissioni di gas serra di 2/3; 10% in meno di fluido; facile da usare e da riciclare; nessun impatto sullo strato di ozono.

CODICE	110311l15	110311l20	110311l30	110311l40
DESCRIZIONE	ECPI 15	ECPI 20	ECPI 30	ECPI 40
POTENZA TERMICA * kW	6,9	8,5	11,2	14,5
COP*	5,2	5,0	5,3	5,1
POTENZA TERMICA ** KW	5,3	6,5	8,6	11,3
POTENZA ELETTRICA ASSORBITA KW	0,15- -1,17	0,17- - 1,54	0,16- -1,99	0,26- -3,13
INTENSITA' ASSORBITA A	0,15- -5,32	1,27- -6,91	1,08- -8,96	1,41- -13,69
COP**	4,2	4,2	4,4	4,4
CONNESSIONE IDRAULICA mm	50	50	50	50
PRESSIONE ACIUSTICA A 1 METRO dB(A)	39-50	40-51	43-53	44-45
PRESSIONE ACIUSTICA A 10 METRI dB(A)	19-29	20-30	22-32	24-33
VENTILATORI N°	1-ASSIALE DC			
VELOCITA' VENTILATORE rpm	500-600	500-700	500-700	500-800
DIMENSIONI IMBALLO mm	1040/425/615	1040/425/615	1040/425/615	1130/460/780
PESO NETTO/PESO C/IMBALLATO Kg	42	45	46	60
VOLUME PISCINA RACCOMANDATO *** m3	25	35	45	60

*Aria secca 27°C / HR 78% Entrata dell'acqua 26°C
**Aria secca 15°C /HR 71% Entrata dell'acqua 25°C
***Volume medio dato a titolo indicativo per una piscina dotata di una copertura isotermica da metà maggio a metà settembre.

6.1 POMPE DI CALORE

HAYWARD

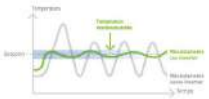

3 ANNI GARANZIA

INVERTER HAYWARD POWERLINE

Pompe di calore Inverter alla portata di tutti:

- Nuova gamma disponibile con tecnologia 100% Inverter
- Aumento rapido e mantenimento della temperatura di -7°C
- Interfaccia utente semplice e pratico
- Funzionamento molto silenzioso
- Copertura protettiva per il periodo invernale inclusa
- Supporti anti-vibrazione
- Disponibile in 5 modelli, adatta per piscine fino a 70m³

DESCRIZIONE:	110313P15	110313P20	110313P30	110313P40	110313P50
Potenza elettrica assorbita (kW)	0,15 - 1,05	0,21 - 1,11	0,17 - 1,80	0,30 - 2,82	0,22 - 3,33
Intesità assorbita (A)	1,02 - 4,88	1,54 - 5,00	1,19 - 7,85	1,49 - 12,28	1,44 - 14,62
COP1	11,03 - 6,41	12,78 - 7,33	13,88 - 6,35	12,27 - 5,55	12,50 - 5,33
COP2	5,67 - 4,96	6,29 - 4,38	5,60 - 4,80	6,78 - 4,60	6,28 - 4,36
Potenza di riscaldam. media (kW)	1,53 - 5,38	1,75 - 5,83	1,56 - 8,00	2,96 - 12,18	2,60 - 13,77
Portata d'acqua nominale (m³/h)	2,80	3,50	5,00	6,50	7,40
Perdita di carico idraulica (kPa)	2,3	2,9	4	6,7	9
Racc. idraulico in dotazione (mm)	50	50	50	50	50
Numero ventilatori	1	1	1	1	1
Tipo di compressore	Parasonic Twin Rotary DC Inverter			Highly Twin Rotary DC Inverter	
Dimensioni nette dell'unità (mm)	1000/418/605	1000/418/605	1000/418/605	1047/453/768	1160/490/862
DImensioni lorde dell'unità (mm)	1040x445x745	1040x445x745	1040x445x745	1140x490x910	1220x520x1010
Peso netto / peso lordo (Kg)	43/52	44/53	45/54	66/80	70/84
Volume consigliato piscina (m³)	≤23	≤30	≤45	≤55	≤70

CODICE	DESCRIZIONE
110313P15	HP POWERLINE 7 KW
110313P20	HP POWERLINE 8 KW
110313P30	HP POWERLINE 12 KW
110313P40	HP POWERLINE 15.5 KW
110313P50	HP POWERLINE 18 KW

HAYWARD

MICRO

La nuova pompa di caloreHayward® Micro, dal design elegante e compatto, è ideale per il riscaldamento di piscine fuori terra.

- Ideale per piscine fuori terra.
- Solo modalità riscaldamento.
- Scocca in lamiera zincata, verniciata.
- Silenziosa.
- Controllo remoto da App e connessione Bluetooth.
- Utilizzo fino a 10°C.

Available on the Google Play

Download on the App Store

3 ANNI GARANZIA

R32 Nuovo fluido R32 Higher performance

Silenziosa

Bluetooth

CODICE	DESCRIZIONE	POTENZA* kW	ALIMENTAZIONE
110302025	POMPA DI CALORE MICRO 2.5 Kw	2,5	230V ~ 50 Hz
110302035	POMPA DI CALORE MICRO 3.5 Kw	3,5	230V ~ 50 Hz

DESCRIZIONE	UM	110302025	110302035
POTENZA TERMICA*	kW	2.5	3.5
COP*		4.12	5.12
POTENZA ELETTRICA ASSORBITA*	kW	0.6	0.68
INTENSITÀ ASSORBITA**	A	2.7	2.95
POTENZA TERMICA *	kW	1.5	2.23
COP**		2.54	3.53
POTENZA ELETTRICA ASSORBITA**	kW	0.58	0.63
INTENSITÀ ASSORBITA **	A	2.53	2.74
MODALITÀ DI FUNZIONAMENTO		SOLO RISCALDAMENTO	
TIPO DI COMPRESSORE		ROTANTE	
NUMERO DI VENTOLE		1	1
VELOCITÀ VENTOLA	RPM	700	700
DIREZIONE VENTOLA		ASSIALE	
PRESSIONE ACUSTICA A 1 MT	dB(A)	46	46
CONNESSIONE IDRAULICA	mm	32/38	32/38
PORTATA D'ACQUA	m^3/h	1.1	1.6
PERDITA DI PRESSIONE (max)	kPa	0.8	1.2
GAS/Kg	Kg	R32/0.160	R32/0.250
PESO NETTO	Kg	24	27
PESO LORDO	Kg	27	30
DIMENSIONI SENZA IMBALLO	mm	418 X 399 X 420	418 X 399 X 420
DIMENSIONI CON IMBALLO	mm	450 X 430 X 430	450 X 430 X 430
VOLUME PISCINA***	m^3	< 15 m^3	< 20 m^3

*CONDIZIONE: ARIA SECCA 27°C – UMIDITA' RELATIVA 80% - ACQUA IN ENTRATA 26°C.
**CONDIZIONE: ARIA SECCA 15°C - UMIDITA' RELATIVA 70% - ACQUA IN ENTRATA 26°C.
*** COME DA INDICAZIONE,ADATTA A PISCINE PRIVATE DOTATE DI COPERTURA TERMICA DA METÀ MAGGIO A METÀ SETTEMBRE.

6.1 POMPE DI CALORE

POMPA DI CALORE FULL INVERTER PER SPA

MODELLO	CLIM8ZONE
Per una spa	Dotato di un riscaldatore da 3 kW
Capacità di riscaldamento *	2,4 - 6,3 kW
Consumo *	0,21 - 1,12 kW
COP *	11,4 - 5,63
Capacità di riscaldamento *	1,8 - 4,7 kW
Consumo *	0,18 - 0,89 kW
COP **	10 - 5,28
Alimentazione	230 V~/ 50 Hz
Gas	R32
Compatibilità con i controller	SpaTouch3 - mini spa touch - TP700
Compatibilità della scheda elettronica	BP20 - BP21 - BP501 - BP6 - BP2 - BP1
Direzione del ventilatore	Orizzontale
Potenza sonora a 1 m	40 - 52 dB(A)
Diametro del raccordo	ø50 mm
Dimensione unità (l*L*h)	850 * 407 * 414 mm
Peso netto	54 kg
Peso lordo	66 kg
Intervallo di temperatura ambiente di lavoro	-5°C ~ 43°C
Modalità	Caldo/Freddo/Auto
Garanzia su tutti i componenti	2 anni

* Test effettuato a 27 °C di temperatura dell'aria, con la stessa differenza di temperatura e di portata ottenuta a 15 °C.
** Test effettuato a 15 °C di temperatura dell'aria, con ingresso dell'acqua a 26 °C e uscita dell'acqua a 28 °C per definire la portata, la capacità di riscaldamento e il consumo, secondo gli standard FPP

SPECIFICHE
Possibilità di riscaldare e raffreddare l'acqua della SPA,
Risparmio energetico durante il riscaldamento dell'acqua,
Piena integrazione con il pannello SpaTouch3,
A differenza di altre pompe di calore SPA, Clim8zone funziona con
temperature esterne molto basse, inferiori a -20°C.

CODICE	DESCRIZIONE
110302063	CLIM8ZONE

Modalità di riscaldamento e raffreddamento
Riscalda e raffredda l'acqua della vasca idromassaggio in base all'impostazione selezionata dall'utente sul pannello della vasca.

Modalità di riscaldamento
Riscalda l'acqua della vasca idromassaggio.

Modalità di raffreddamento
Raffredda l'acqua della vasca idromassaggio.

POMPA DI CALORE PER SPA E PICCOLE CUBATURE

CLASSE ENERGETICA

GARANZIA

R32 GAS ECOLOGICO

BLUETOOTH

COMPATTI

LEGGERO

ECO CONSCIUS

SERVIZIO QUALITÀ PREMIUM

MODELLO	CUBE 5+S
Per una vasca idromassaggio	25 m^3
Potenza erogata*	5 KW
Potenza assorbita*	0.98 KW
Coefficiente di prestazione COP*	5.10
Potenza erogata**	3.30 KW
Potenza assorbita**	0.89 kW
Coefficiente di prestazione COP**	3.70
Alimentazione	230V~/50 Hz
Gas	R32
Tipo di alloggiamento	ABS
Direzione della ventola	Orizzontale
Velocità di rotazione della ventola	800 T/min
Potenza acustica a 1 metro	50 dB(A)
Portata d'acqua	1.8 m^3/h
Dimensione unità (l*L*h)	420 * 350 * 380 mm
Dimensioni scatola	450 * 420 * 400 mm
Dotazione	Manuale, tappo invernale, cavo elettrico e raccordo
Controllo	Telecomando tramite App e possibilità di connessione Bluetooth
Valvola a 4 vie	SI
Intervallo di temperatura ambiente di lavoro	-5°C ~ 43°C
Modalità	Caldo - Freddo - Auto
Garanzia su tutte le parti	2 ANNI
Connettività	Bluetooth, RS485, compatible SAVVY, module WIFI en option

*Test effettuato a 27°C di temperatura dell'aria, con lo stesso scarto di temperatura e flusso d'acqua ottenuto a 15°C

** Test effettuato a 15°C di temperatura dell'aria, con un'entrata d'acqua a 26°C e un'uscita d'acqua a 28°C per definire il flusso d'acqua, la capacità di riscaldamento e il consumo, secondo le norme FPP

CODICE	DESCRIZIONE
110302050	POMPA DI CALORE CUBE5

6.2 DEUMIDIFICAZIONE

6.2

TIPI DI DEUMIDIFICAZIONE 6.2

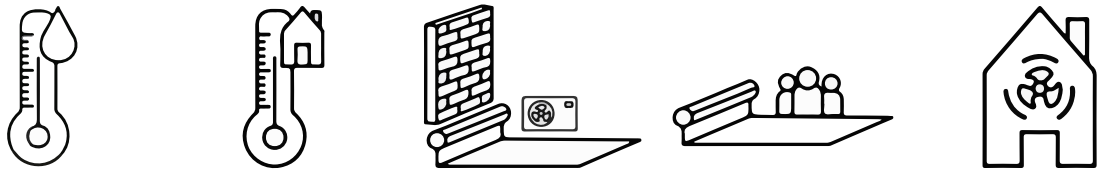

Temperatura dell'acqua | Temperatura dell'aria | Attrezzatura | Utilizzo | Rinnovo dell'aria

Esistono 3 tipi principali di deumidificatori:

CONSOLE DA POSIZIONARE

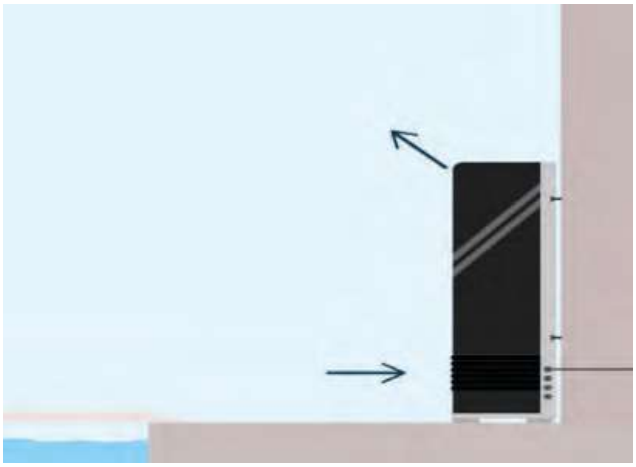

CONSOLE INCASSATA SISTEMA

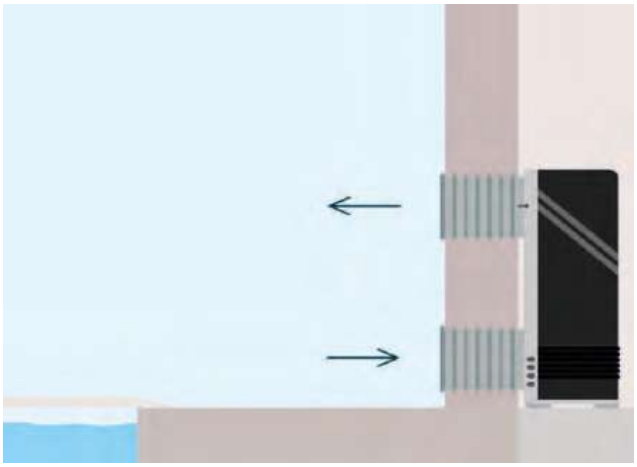

CANALIZZATO

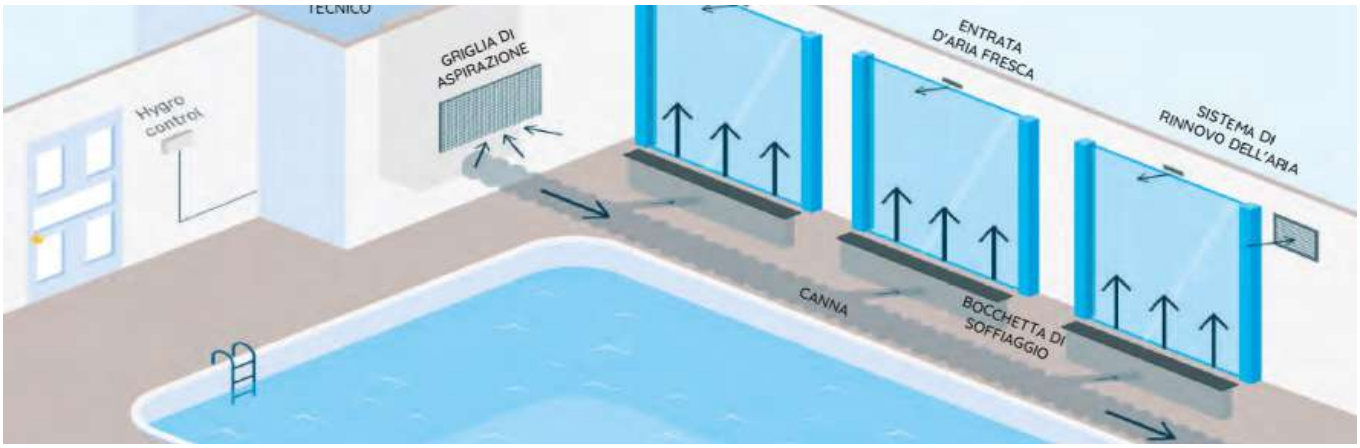

Trova il deumidificatore ottimale che risponderà alle tue esigenze e alla tua installazione.
I nostri bilanci di deumidificazione ottimizzano l'umidità consigliata al 65% in base al volume della stanza, alla superficie della piscina e al punto di rugiada; allo scopo di determinare le diverse soluzioni di deumidificatore (a parete, incassato o canalizzato) e di sistema di riscaldamento per l'acqua.
I vantaggi che offrono i nostri bilanci di deumidificazione:

- Valutazione delle necessità
- Dimensionamento corretto dell'apparecchio
- Risparmio energetico
- Selezione del tipo di deumidificatore
- Gestione dell'umidità
- Prevenzione dei problemi legati all'umidità

6.2 DEUMIDIFICATORE WD

MODELLO	WD2.2E *	WD3.5E *	WD4.5E *
Volume	2.2 L/h	3.5 L/h	4.5 L/h
Estrazione al giorno	53 L	84 L	108 L
Portata d'aria	525 m ^{3}/h	750 m ^{3}/h	1030 m ^{3}/h
Volume	44dB	46dB	48dB
Volume (distanza)	1m	1m	1m
Alimentazione	240 V / 50 Hz	240 V / 50 Hz	240 V / 50 Hz
Consumo di energia	0.93 kW	1.13 kW	1.97 kW
Tensione nominale	4.1 A	5.0 A	8.7 A
Potenza massima	1.02 kW	1.32 kW	2.28 kW
Consumo massimo di energia	4.3 A	5.85 A	10 A
Corrente massima assorbita	13.6 A	15 A	19.5 A
Umidità relativa	40-90 %RH	40-90 %RH	40-90 %RH
Temperatura	10-32°C	10-32°C	10-32°C
Gas	R32	R32	R32
Elettricità inclusa	2kW	2kW	2kW
Diametro del tappo di condensazione	16mm	16mm	16mm
Dimensione unità	1300*615*209 mm	1479*615*209 mm	1690*647*207 mm
Dimensioni della scatola (l/L/h)	1343*790*248 mm	1543*790*248 mm	1743*790*248 mm
Peso netto	63 Kg	77 Kg	82 Kg
Peso lordo	73 Kg	89 Kg	94 Kg
Garanzia su tutti i componenti	2 anni	2 anni	2 anni

* Posizionare il deumidificatore a più di 3,5 metri dalla fonte d'acqua e a più di 30 cm dal suolo.
* Riscaldamento elettrico ausiliario adatto a spazi interni fino a 15m^2.
* Test eseguito a 30°C di temperatura dell'aria e 80% di umidità.
* Limite di funzionamento :
- Temperatura : 10°C - 32°C
- Umidità relativa : 40% - 90%

Questi modelli sono disponibili con un riscaldatore ausiliario di acqua calda solo su ordinazione.
Si prega di notare che i tempi di consegna possono essere più lunghi

ACCESSORI
- Staffa a parete in dotazione
- Manuale d'uso
- Tubo di scarico della condensa
- Piedi rimovibili

GARANZIA

R410A GAS ECOLOGICO

R134A GAS ECOLOGICO

TECNOLOGY CONTROL

ECO CONSCIUNNESS

SERVIZIO QUALITÀ PREMIUM

RICHIEDI UNA CONSULENZA PERSONALIZZATA PRESSO IL NOSTRO UFFICIO TECNICO

- Si adatta a tutte le installazioni
- Carrozzeria in metallo zincato
- Ideale per SPA o piscine al coperto
- Certificazione CE
- Gamma in R134a per i modelli DRCC 33 e DRC 66
- Gamma in R410a per il modello DRCC 100

Incassato nel soffitto

Libera lo spazio nelle stanze più piccole con il nostro deumidificatore incassato nel soffitto. Progettato per massimizzare l'efficienza riducendo al minimo l'ingombro, offre una soluzione discreta e potente.

ACCESSORI

- Manuale d'uso
- Termostato e igrostato ambiente opzionali
- Plenum di soffiaggio e ripresa opzionali
- Telecomando opzionale

6.3 SCAMBIATORI DI CALORE

6.3

PLASTIC LINE

Per il riscaldamento di piscine, vasche idromassaggio e impianti simili.
Scambiatore di calore acqua/acqua, con serpentina a tubo corrugato e scambio in contro corrente. Il tubo corrugato in acciaio inossidabile o in titanio, al contrario del tubo liscio, offre un'efficienza energetica elevata con molto meno materiale. L'alloggiamento in plastica resistente alla pressione garantisce l'assenza di corrosione. La sigillatura dei singoli componenti viene eseguita con guarnizioni in silicone che assicurano una lunga durata dell'intero scambiatore. La versione in titanio è particolarmente attraente, sia come rapporto qualità/prezzo, sia come resa. Come tutti gli scambiatori con tubo a serpentina, da integrare nel circuito dell'acqua di piscina direttamente o tramite sistema by-pass

- Scambiatore di calore acqua/acqua.
- Tubo corrugato in acciaio inossidabile AISI 316 oppure in titanio.
- Guarnizioni in silicone.
- Attacchi incollaggio in ABS.

DESCRIZIONE	CODICE ACCIAIO AISI 316	CODICE TITANIO
PLASTIC LINE 28kW	110205028	110206028
PLASTIC LINE 46kW	110205046	110206046
PLASTIC LINE 85kW	110205085	110206085
PLASTIC LINE 108kW	110205108	110206108

INFORMAZIONI TECNICHE	28	46	85	108
POTENZA A 90 °C (Kw)	28	46	85	108
POTENZA A 90 °C (kcal/h)	24.080	39.560	73.100	92.880
DIFFERENZA DI TEMPERATURA	70°C= 0,4Kw/°C	70°C= 0,66Kw/°C	70°C= 1,2Kw/°C	70°C= 1,55Kw/°C
SUPERFICIE (m2)	0,10	0,16	0,35	0,55
Portata minima pompa riscaldamento(m3/h)	2	2	3	5
Portata minima pompa piscina (m3/h)	8	10	12	15
PERDITA DI CARICO RISCALDAMENTO (bar)	0,20	0,25	0,35	0,50
PERDITA DI CARICO PISCINA(bar)	0,12	0,15	0,22	0,30
Pressione esercizio max riscaldamento(bar)	6	6	6	6
Pressione esercizio max piscina(bar)	2	2	2	2
MATERIALE	PP 30% FG	PP 30% FG	PP 30% FG	PP 30% FG
PESO (kg)	1,80	2,20	3,60	5,30

POTENZA	DIMENSIONI mm					
	A	B Ø	C	D Ø	E	F
28 kW	345	110	135	63 – PN10	50	¾"
46kW	415	110	205	63 – PN10	50	¾"
85 kW	705	110	495	63 – PN10	50	¾"
105kW	1015	110	805	63 – PN10	50	¾"

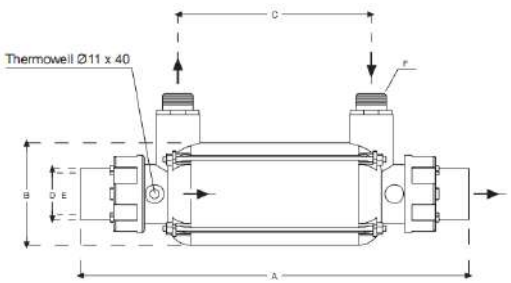

6.3 SCAMBIATORI DI CALORE

RISCALDAMENTO COMBINATO ELETTRICO & ACQUA - ACQUA

CODICE	DESCRIZIONE
110134020	SCAMBIATORE DI CALORE DUAL HEAT 2 kW
110134030	SCAMBIATORE DI CALORE DUAL HEAT 3 kW
110134050	SCAMBIATORE DI CALORE DUAL HEAT 5 kW

- Funzionamento contemporaneo elettrico tramite resistenza e tramite scambio acqua – acqua con tubo a serpentina.
- Fornito con flussostato, termostato di sicurezza 55°C e resistenza in INCOLOY 800 altamente resistente alla corrosione.
- Bocchettoni Ø 50 incollaggio.

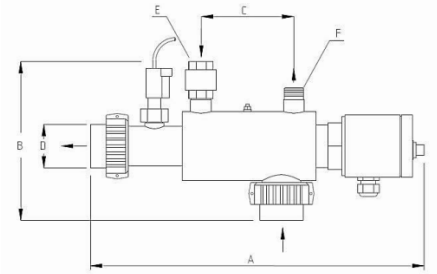

POTENZA	DIMENSIONI mm					
	A	B	C	D	E	F
2 kW	435	200	220	D.50	¾"F	¾"M
3 kW	435	200	220	D.50	¾"F	¾"M
5kW	435	200	220	D.50	¾"F	¾"M

SCAMBIATORE A PIASTRA

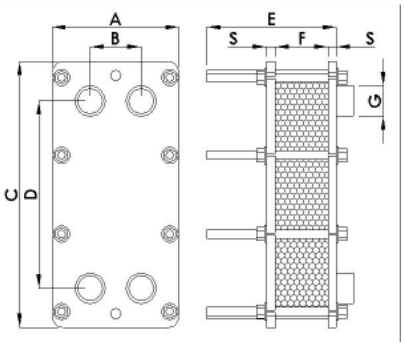

POTENZA	DIMENSIONI mm A	B	C	D	E	G
35 kW	204	86	490	381	91	1 ¼" M
70 kW	204	86	490	381	91	1 ¼" M
120 kW	204	86	490	381	116	1 ¼" M
240 kW	204	86	490	381	241	1 ¼" M

DESCRIZIONE	CODICE ACCIAIO AISI 316	CODICE TITANIO
SCAMBIATORE A PIASTRA 35 kW	110203035	110204035
SCAMBIATORE A PIASTRA 70 kW	110203070	110204070
SCAMBIATORE A PIASTRA 120 kW	110203120	110204120
SCAMBIATORE A PIASTRA 240 kW	110203240	110204240
PIASTRA DI SUPPORTO	110201002	

- Solo scambiatore.
- Lo scambiatore può essere equipaggiato con piastre in Acciaio AISI 316 o Titanio.
- Guarnizioni in EPDM.

MODELLO

POTENZA NOMINALE *	(Kw)	35	70	120	240
PORTATA PRIMARIO RISCALDAMENTO	(m3/h)	0,7	1,5	2,5	5,0
PORTATA SECONDARIO PISCINA	(m3/h)	2	4	6,8	13,7
PERDITA DI CARICO PRIMARIO RISC.	(mCA)	0,41	0,58	0,55	0,55
PERDITA DI CARICO SECONDARIO PISC.	(mCA)	2,43	3,87	3,68	3,68
PRESSIONE DI ESERCIZIO	(bar)	10	10	10	10
PESO	(kg)	27	28	30	36

PRESTAZIONI

*Calcolo realizzato con primario riscaldamento a 90 °C e secondario piscina a 25°C

6.3 SCAMBIATORI DI CALORE

Per il riscaldamento di piscine, vasche idromassaggio e impianti simili.

Scambiatore di calore elettrico con termostato di regolazione 0 – 40 °C, termostato di sicurezza 55°C, e flussostato come dispositivo di sicurezza nell'eventualità di mancanza di flusso d'acqua.
Per l'inserimento nel circuito d'acqua sono stati sviluppati appositamente due nuovi bocchettoni in plastica ad incollaggio ø 50. In uno dei due bocchettoni viene avvitato il flussostato dando la possibilità di posizionarlo facoltativamente all'entrata o all'uscita dello scambiatore. Inoltre, in caso di lavori di manutenzione o di riparazione, il flussostato rimane protetto perché unito alla tubazione.
La versione in titanio, offrendo una resistenza illimitata alla corrosione, risulta adatta per tutte le piscine ad acqua salata e tutte le vasche di wellness e terapia con alte concentrazioni di sale.

	ACCIAIO	TITANIO
DESCRIZIONE	**CODICE**	**CODICE**
SC. CAL. ELETTRICO - 1,5 kw	110132015	--
SC. CAL. ELETTRICO - 3 kw	110132030	110133030
SC. CAL. ELETTRICO - 6 kw	110132060	110133060
SC. CAL. ELETTRICO - 9 kw	110132090	110133090
SC. CAL. ELETTRICO - 12 kw	110132120	110133120
SC. CAL. ELETTRICO - 15 kw	110132150	--
SC. CAL. ELETTRICO - 18 kw	110132180	110133180

- Scambiatore di calore elettrico.
- Versione in acciaio inox AISI 316 con resistenza in Incoloy 825.
- Versione in titanio con resistenza in titanio.
- Classe di protezione: IPX4.
- Frequenza: 50/60 Hz.
- Comando contatore esterno.
- Capacità minima della pompa: 2800 l/h.
- Pressione di esercizio massima: 3 bar.

POTENZA	DIMENSIONI A	B	C Ø	D AISI	D TIT	E	F
1,5 kW	293	50	345	475	--	110	255
3 kW	293	50	345	475	455	110	255
6 kW	363	50	415	545	525	110	255
9 kW	363	50	415	545	525	110	260
12 kW	453	50	505	635	615	110	260
15 kW	553	50	605	735	--	110	270
18 kW	653	50	705	835	815	110	270

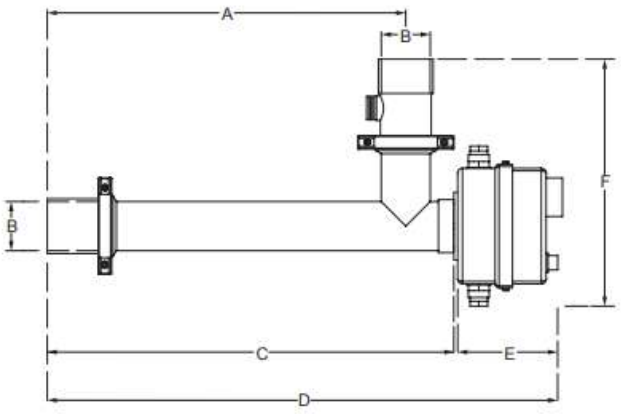

07

PULITORI AUTOMATICI E ACCESSORI

Pulitori Automatici

7.1

Zodiac RF 5270 iQ (Pulitore automatico a batteria Senza Fili)

Adatto a piscine interrate e fuori terra con pareti rigide

Pulizia del fondo, delle pareti e della linea d'acqua

- N°3 motori
- Peso Robot 9 kg
- Tempo di ricarica 5 ore
- Cicli di pulizia: solo fondo/fondo, pareti e linea d'acqua
- Capacità del filtro 4L
- Filtraggio singolo 100µ
- Ampiezza pulizia 23 cm
- Batteria 25,4 V/6,4 Ah
- Sistema di trazione a cingoli
- Trasmissione ad ingranaggi
- Sicurezza: sistema a distanza, sicurezza fuori dall'acqua, protezione elettronica dei motori

Non compatibile con acqua di mare

ZODIAC

1 ANNO Garanzia

Stazione di ricarica e stoccaggio

Cestello Filtrante

Maniglia Universale

CODICE	DESCRIZIONE
100115001	PULITORE AUT. ZODIAC RF 5270 iQ FREERIDER

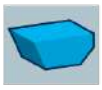

1 PISCINE DI QUALSIASI FORMA

2 QUALSIASI FONDO E RIVESTIMENTO

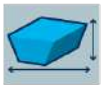

3 DIMENSIONI FINO A 10 X 5 M

4 PULIZIA DI FONDO, PARETI E LINEA D'ACQUA

ACCESSORI DISPONIBILI
Filtro a due strati 150/60 µ
Filtro singolo 100 µ
Filtro singolo 200 µ

7.1 AQUASENSE 2 PRO BEATBOAT

Caratteristiche Tecniche

Pulizia 5 - in - 1: Superficie dell'acqua, Linea d'acqua, Pavimento, Pareti, Clarificazione dell'acqua
Clarificazione naturale ClearWater™ sicura per la pelle ed ecologica
Efficace pulizia della superficie dell'acqua con controllo di navigazione tramite app
Smart Parking sulla superficie dell'acqua e recupero con un tocco nell'app
Ottimizzazione della rotta per copertura completa con 22 sensori
Fino a 11 ore di pulizia continua della superficie
Garanzia di 3 anni con sostituzione della macchina integrale
Resistente rivestimento IMR di livello automobilistico

CODICE	DESCRIZIONE
100130002	PULITORE AQUASENSE 2 PRO BEATBOT

Contenuto della scatola

Periodo di garanzia	3 anni
Dimensioni del robot	452 (L) mm x 434 (W) mm x 267 (H) mm
Peso del robot	11,38 kg
Capacità e tipo di batteria	13.400 mAh Lithium - Ion
Capacità del cestino filtrante	3,7 L
Potenza d'aspirazione	5500 GPH (galloni all'ora)
Motori	9 Motori
Parcheggio automatico sulla superficie	Sì
Navigazione intelligente	Sistema di navigazione intelligente CleverNav™ Mappatura ultrasonica della piscina e evitamento ostacoli SonicSense™
Connettività	Doppia connettività - 5G/2.4G WiFi + Bluetooth
Dimensione della piscina consigliata (Area del fondo della piscina)	360 metri quadrati
Forma della piscina	Tutte le forme come rettangolare, rotonda, a forma libera e a forma libera
Tipo	Senza filo
Aree di copertura di pulizia	Superficie dell'acqua, fondo, pareti, linea d'acqua

Caratteristiche Tecniche

Pulizia 5 - in - 1: Superficie dell'acqua, Linea d'acqua, Pavimento, Pareti, Clarificazione dell'acqua
Clarificazione naturale ClearWater™ sicura per la pelle ed ecologica
Efficace pulizia della superficie dell'acqua con controllo di navigazione tramite app
Smart Parking sulla superficie dell'acqua e recupero con un tocco nell'app
Ottimizzazione della rotta per copertura completa con 22 sensori
Fino a 11 ore di pulizia continua della superficie
Garanzia di 3 anni con sostituzione della macchina integrale
Resistente rivestimento IMR di livello automobilistico

CODICE	DESCRIZIONE
100130001	PULITORE AQUASENSE 2 BEATBOT

Contenuto della scatola

Periodo di garanzia	3 anni
Dimensioni del robot	451 (L) mm x 435 (W) mm x 233 (H) mm
Peso del robot	10,47 kg
Capacità e tipo di batteria	10.000 mAh Lithium - Ion
Capacità del cestino filtrante	2 L
Potenza d'aspirazione	5500 GPH (galloni all'ora)
Motori	4 Motori
Parcheggio automatico sulla superficie	Sì
Navigazione intelligente	Sistema di navigazione intelligente CleverNav™ Mappatura ultrasonica della piscina e evitamento ostacoli SonicSense™
Connettività	Doppia connettività - 5G/2.4G WiFi + Bluetooth
Dimensione della piscina consigliata (Area del fondo della piscina)	300 metri quadrati
Forma della piscina	Tutte le forme come rettangolare, rotonda, a forma libera e a forma libera
Tipo	Senza filo
Aree di copertura di pulizia	Fondo, pareti, linea d'acqua

7.1 PULITORI ZENIT BY MAYTRONICS

Zenit 12 by Maytronics

Adatto a piscine fino a 10 m di lunghezza
Pulizia del fondo e delle pareti

- Durata del ciclo di pulizia: 2 ore
- Lunghezza cavo: 18 m con Swivel
- Capacità della pompa di aspirazione: 17 m3/h
- Spazzole: PVC (combinate o spugna opzionali)
- Filtrazione: 2 livelli a scelta (100/50 micron)
- Accesso alle cartucce filtranti dall'alto della macchina
- Trasformatore: 24 VDC on/off
- Sensore ingresso a spiaggia
- Stand di ricovero incluso
- Peso 9 Kg

2 ANNI Garanzia

Non compatibile con acqua di mare

CODICE	DESCRIZIONE
100140022	PULITORE ZENIT 12

Zenit 15 by Maytronics

Adatto a piscine fino a 12 m di lunghezza

Pulizia del fondo, delle pareti e della linea d'acqua

- Durata del ciclo di pulizia: 2,5 ore
- Lunghezza cavo: 18 m con Swivel
- Capacità della pompa di aspirazione: 17 m3/h
- Spazzole: PVC (combinate o spugna opzionali)
- Filtrazione: 2 livelli a scelta (100/50 micron)
- Accesso alle cartucce filtranti dall'alto della macchina
- Trasformatore: 24 VDC on/off
- Sensore ingresso a spiaggia
- Carrello di trasporto incluso
- Peso 10 Kg

3 ANNI Garanzia

Non compatibile con acqua di mare.

CODICE	DESCRIZIONE
100140020	PULITORE ZENIT 15

Zenit 20 by Maytronics

Adatto a piscine fino a 15 m di lunghezza
Pulizia del fondo, delle pareti e della linea d'acqua

- Durata del ciclo di pulizia: 2,5 ore
- Lunghezza cavo: 18 m con Swivel
- Capacità della pompa di aspirazione: 17 m3/h
- Spazzole: PVC (combinate o spugna opzionali)
- Terza spazzola supplementare attiva
- Filtrazione: 2 livelli a scelta (100/50 micron)
- Accesso a cartucce filtranti dall'alto della macchina
- Trasformatore: 24 VDC, on/off, timer settimanale e Bluetooth e tecnologia IOT per il controllo remoto.
- Sensore ingresso a spiaggia
- Giroscopio interno
- Doppio motore di trazione
- MyDolphin Plus App
- Sensore ingresso a spiaggia
- Carrello non incluso
- Peso 11 Kg

3 ANNI Garanzia

Non compatibile con acqua di mare.

CODICE	DESCRIZIONE
100140018	PULITORE ZENIT 20 IOT

Zenit 55 by Maytronics

3 ANNI Garanzia

Adatto a piscine fino a 15 m di lunghezza
Pulizia del fondo, delle pareti e della linea d'acqua

- Durata del ciclo di pulizia: 2 ore
- Lunghezza del cavo 18 m con Swivel
- Capacità della pompa di aspirazione: 19 m^3/h
- Spazzole: PVC (combinate o spugna opzionali)
- Doppia spazzola attiva con movimento bidirezionale
- Filtrazione: 2 livelli a scelta 50 e 100 micron
- Cover apertura superiore trasparente
- Accesso a cartucce filtranti dall'alto della macchina
- Trasformatore: 24 VDC, timer settimanale e guida manuale
- Bluetooth e tecnologia IOT (versione 10) per il controllo remoto
- Sensore spiaggia
- Giroscopio
- Doppio motore di trazione + 1 aspirazione
- AppTM MyDolphin PLus
- Carrello per il trasporto incluso
- Peso 10,5 Kg Coperchio trasparente +pick up mode

Non compatibile con acqua di mare.

CODICE	DESCRIZIONE
100140021	PULITORE ZENIT 55 IOT PVC

Zenit 60 by Maytronics

ZENIT

4 ANNI Garanzia

Adatto a piscine fino a 15 m di lunghezza
Pulizia del fondo, delle pareti e della linea d'acqua

- Durata del ciclo di pulizia: 1,5 - 2,00 - 2,5 ore
- Lunghezza cavo: 18 m con Swivel
- Capacità di aspirazione: 19 m^3/h
- Spazzole: PVC
- Terza spazzola supplementare attiva
- Filtrazione: a cartucce dall'alto super efficiente
- Trasformatore: 180W IOT con un solo pulsante ON/OFF
- Giroscopio interno
- Doppio motore di trazione
- MyDolphin Plus App
- Carrello per il trasporto incluso
- Peso 11 Kg

Non compatibile con acqua di mare

CODICE	DESCRIZIONE
100140023	PULITORE ZENIT 60

Zenit 70 by Maytronics

ZENIT 70

4 ANNI Garanzia

Adatto a piscine fino a 15 m di lunghezza
Pulizia del fondo, delle pareti e della linea d'acqua

- Durata del ciclo: 1,5 - 2,00 - 2,5 ore
- Lunghezza del cavo 18 m con Swivel
- Capacità di aspirazione: 19 m^3/h
- Spazzole: PVC
- Terza spazzola supplementare attiva
- Filtrazione: a cartucce dall'alto super efficiente
- Indicatore filtro pieno: 5 livelli
- Trasformatore: 180W IOT con un solo pulsante ON/OFF
- Giroscopio interno
- Doppio motore di trazione
- Sensore temperatura
- MyDolphin Plus App
- Carrello per il trasporto incluso
- Peso 11 Kg

Non compatibile con acqua di mare

CODICE	DESCRIZIONE
100140024	PULITORE ZENIT 70

7.1 PULITORE AUTOMATICO BWT COSMY

BWT
BEST WATER TECHNOLOGY

COSMY 100
COSMY 150

COSMY 200
COSMY 250

Carrello in dotazione solo su COSMY 250

Concentrato di tecnologie
- Ingranaggio planetario
- Doppia trazione
- Affidabile
- Miglior movimento per una maggiore copertura

Concentrato di tecnologie
- Cestello innovativo per una migliore aspirazione.
- 8 alette drenanti per un rapido rilascio d'acqua.
- Doppio filtro 100 µm per COSMY 200 e 250.
- Singolo filtro 100 µ per COSMY 100 e 150.
- Pulizia facile e rapida.

- Installazione: Plug & Play.
- Per piscine interrate e fuori terra (per dimensioni e programma pulizia, vedi tabella sotto).
- Spazzole in PVC.
- Giroscopio integrato; il pulitore sceglierà autonomamente il percorso più adatto per ottenere una pulizia ottimale.
- Potenza di aspirazione: 15 m3 / h.
- Modello COSMY 200 e 250 gestibili con APP tramite connessione bluetooth.

CODICE	DESCRIZIONE
100170100	COSMY 100
100170150	COSMY 150
100170200	COSMY 200
100170250	COSMY 250

CARATTERISTICHE	COSMY 100	COSMY 150	COSMY 200	COSMY 250
DIMENSIONI PISCINA max	8 m	10 m	10 m	12 m
LUNGHEZZA CAVO	12 m	16 m	16 m	18 m (Premium grey)
OPZIONI DI PULIZIA	FONDO	FONDO, PARETI E LINEA D'ACQUA	FONDO, PARETI E LINEA D'ACQUA	FONDO, PARETI E LINEA D'ACQUA
DURATA DELLA PULIZIA	1h30	2 h	1h30, 2h e 2h30	1h30, 2h e 2h30
TIPO DI FILTRO	100µ	100µ	100µ DUAL FILTER	100µ DUAL FILTER
ALIMENTATORE	Venus	Venus	Jupiter	Jupiter
SPAZZOLE	PVC	PVC	PVC	PVC
TECNOLOGIA	Dual Drive	Dual Drive	Dual Drive	Dual Drive
GIREVOLE	NO	NO	NO	NO
CARRELLO PER IL TRASPORTO	NO	NO	NO	SI
GARANZIA	2 Anni	2 Anni	2 Anni +1	2 Anni + 1

PULITORE AUTOMATICO ZODIAC - RA 6570 iQ 7.1

CARRELLO DI TRASPORTO

ZODIAC®

TRASFORMATORE

Il robot pulitore elettrico permette una pulizia autonoma della piscina senza doverlo collegare al sistema di filtrazione. È semplicemente collegato alla rete elettrica e recupera i detriti nella relativa vasca filtrante. Dotato di una vera e propria intelligenza artificiale, entra in tutti gli angoli della vasca, risale le pareti e pulisce la linea d'acqua. Potendosi collegare alla rete Wi-Fi, può essere controllato dal tuo smartphone mediante l'applicazione iAquaLink™.

Pulizia personalizzata: Il robot pulitore ALPHA iQ™, dotato di «Sensor Nav System™», identifica la configurazione della vasca al fine di ottimizzare gli spostamenti e i tempi di pulizia. Il suo rilevatore di pressione garantisce una maggiore capacità di risalita delle pareti e la pulizia della linea d'acqua in relazione alla profondità della piscina.

Efficacia di aspirazione: l'aspirazione ciclonica brevettata è estremamente potente e duratura. Oltre alla sua capacità di aspirazione extralarge e di filtrazione ultrafine, ALPHA iQ™ consente una raccolta ottimale di tutti i tipi di detriti.

Facilità di utilizzo: il suo Lift System brevettato rende più leggero il robot, facilitando l'uscita dall'acqua. L'accesso facile al filtro e la visibilità offerta dalla finestra trasparente consentono un utilizzo facile in ogni condizione.

Pilotaggio intuitivo: monitoraggio continuo della pulizia mediante l'interfaccia intuitiva dell'applicazione iAquaLink™. ALPHA iQ™ è in costante evoluzione grazie alle possibili ottimizzazioni e agli aggiornamenti automatici da remoto.

- Rilevatore di pressione.
- App IAQUALINK™disponibile a partire da IOS 10 o Android 5.1
- Finestra trasparente per la visulizzazione del filtro
- Per piscine interrate e fuori terra a pareti rigide, di qualsiasi forma, qualsiasi fondo e rivestimento, dimensioni fino a 12x6 m.

Pulizia di fondo, pareti e linea d'acqua

ACCESSORI DISPONIBILI

- Filtro detriti ultrafini (60µ) , Filtro detriti fini (100µ),
- Filtro detriti grandi (200µ),
- Filtrazione a due stadi : Filtro detriti largo 150µ é Filtro ultra fine 60µ
- Copertura di protezione

CODICE	DESCRIZIONE
100116570	PULITORE AUT. ZODIAC RA 6570 Iq

7.1 PULITORE AUTOMATICO ZODIAC - RE 4670 iQ

CARRELLO DI TRASPORTO

TRASFORMATORE

Il robot pulitore elettrico permette una pulizia autonoma della piscina senza doverlo collegare al sistema di filtrazione. È semplicemente collegato alla rete elettrica e recupera i detriti nella relativa vasca filtrante. Dotato di una vera e propria intelligenza artificiale, entra in tutti gli angoli della vasca, risale le pareti e pulisce la linea d'acqua. Potendosi collegare alla rete Wi-Fi, può essere controllato
dal tuo smartphone mediante l'applicazione iAquaLink™.

Prestazioni cicloniche: L'aspirazione ciclonica brevettata è estremamente potente e di lunga durata. La disposizione a elica delle spazzole e il filtraggio progressivo a due fasi consentono una maggiore efficacia nella raccolta dei detriti, ivi compresi i più sottili. Grazie a VOYAGER™, la piscina sarà impeccabile tutto l'anno.

Agilità integrata: Grazie ai sensori intelligenti integrati e all'esclusiva progettazione, VOYAGER™ offre un'eccellente copertura della piscina e un'agilità senza limiti. Funziona in maniera ideale in piscine di qualsiasi forma e con qualsiasi tipo di rivestimento.

Comfort di utilizzo: Grazie all'applicazione iAquaLink™, è possibile accedere da remoto alle funzioni
del robot tramite uno smartphone. Dispone di telecomando, tempo di ciclo regolabile e possibilità di seguire in ogni momento l'avanzamento della pulizia. Inoltre, grazie agli aggiornamenti automatici delle funzionalità VOYAGER™ è evolutivo. Grazie alla tecnologia Lift System brevettata, VOYAGER™ si posiziona sulla parete scelta all'altezza della linea d'acqua ed espelle l'acqua per fare in modo che,
all'uscita, il robot sia più leggero. Il filtro retroilluminato, accessibile dalla parte superiore, e la finestra trasparente offrono il massimo comfort di utilizzo quotidiano.

- Filtraggio progressivo a due fasi
- App IAQUALINK™.
- Finestra trasparente e filtro retroilluminato
- Per piscine interrate e fuori terra a pareti rigide, di qualsiasi forma, qualsiasi fondo e rivestimento, dimensioni fino a 12x6 m.
- Pulizia di fondo, pareti e linea d'acqua

CODICE	DESCRIZIONE
100114670	PULITORE AUT. ZODIAC RE 4670 iQ - C/APP

TIGERSHARK®

HAYWARD

TIGERSHARK2

3 ANNI GARANZIA

ESCLUSIVA DFM ITALIA ESCLUSIVA

2 ANNI GARANZIA

Da anni noto per la robustezza e l'efficacia, il TigerShark pulisce il fondo, le pareti e la linea d'acqua. Dotato di microprocessore a logica di controllo ASCL®, calcola la forma e la misura della vasca per una pulizia efficace fin negli angoli più nascosti.

CODICE	DESCRIZIONE
100150001	PUL. AUTOM. TIGERSHARK QC C/SPAZZ. FOAM
100150005	PUL. AUTOM. TIGERSHARK QC C/SPAZZ. PVC

OPTIONAL	
100150003	CARRELLO DI TRASPORTO

Il robot Hayward® TigerShark 2, grazie al cavo da 30 metri ed al programma di 7 ore, è particolarmente indicato per la pulizia del fondo di piscine di grandi dimensioni. E' dotato di un microprocessore di controllo logico ASCL® che gli permette di calcolare la forma e la dimensione della piscina garantendone una pulizia ottimale.

CODICE	DESCRIZIONE
100150004	TIGERSHARK 2 S/CARRELLO – CAVO 30 m
100150003	CARRELLO PER TIGERSHARK

Accessori Pulizia

7.2

CODICE	DESCRIZIONE
1002020ES	Aspiratore triangolare con clip - E-series

CODICE	DESCRIZIONE
1003010ES	Spazzola a parete con clip - E-serie

CODICE	DESCRIZIONE
1003013ES	Retino di superficie rinforzato - E-serie

CODICE	DESCRIZIONE
1003014ES	Retino a sacco rinforzato - E-serie

CODICE	DESCRIZIONE
1003011ES	Spazzola a parete orientabile con clip - E-series

CODICE	DESCRIZIONE
1002021ES	Aspiratore ovale con clip - E-series

CODICE	DESCRIZIONE
1003012ES	Spazzola a parete rinforzata con clip - E-series

CODICE	DESCRIZIONE
1004011ES	Asta telescopica 1,50 - 4,50 m con clip - E-series

CODICE	DESCRIZIONE
1004010ES	Asta telescopica 1,80 - 3,60 m con clip - E-series

7.2 ASPIRATORI MANUALI PER SPA & MINIPISCINE

PER IDROMASSAGGIO

CODICE	DESCRIZIONE
100202010	ASPIRATORE PER SPA - Ricaricabile

- Forte aspirazione e testina a triangolo per una pulizia efficiente e facile per spa e piscine fino a 10 m^3.
- Uso senza fili: batteria ricaricabile al litio con una potenza di aspirazione fino a 30 minuti.
- Contenuto della confezione: aspirapolvere per piscina, cavo di ricarica, asta e spazzola piatta.
- Dimensioni: lunghezza 23, profondità 13, altezza 12 cm.

7.2 ASPIRATORI MANUALI

IN ALLUMINIO CON RUOTE

CODICE	DESCRIZIONE
100202034	ASPIRATORE LARG. 34 cm c/clip
100202046	ASPIRATORE LARG. 46 cm c/clip

IN ALLUMINIO CON RUOTE ECO

CODICE	DESCRIZIONE
100202037	ASPIRATORE LARG. 34 cm c/clip

TRIANGOLARE

CODICE	DESCRIZIONE
100202001	ASPIRATORE TRIANGOLARE CON CLIP - PREMIUM
100202009	ASPIRATORE TRIANGOLARE ECO

OVALE

CODICE	DESCRIZIONE
100202008	ASPIRATORE MEZZALUNA ECO
100202002	ASPIRATORE OVALE CON CLIP

RETINI & TROUSSE PULIZIA 7.2

CODICE	DESCRIZIONE
100301003	Retino piatto di superficie c/viti
100301004	RETINO A SACCO c/viti

CODICE	DESCRIZIONE
100301008	Retino piatto di superficie rinforzato
100301010	RETINO A SACCO rinforzato

CODICE	DESCRIZIONE
100301009	RETINO A SACCO eco

CODICE	DESCRIZIONE
100301020	Retino di superficie aluminum
100301021	Retino di fondo aluminum

CODICE	DESCRIZIONE
1003TR002	TROUSSE PULIZIA – YOUNG

- Trousse pulizia composta da: retino di superficie, termometro galleggiante, aspiratore triangolare, spazzola 34 cm

SPAZZOLA A PARETE 7.2

CODICE	DESCRIZIONE
100301045	Spazzola a parete CORTA DIRITTA c/clip
100301046	Spazzola a parete CORTA DIRITTA c/viti
100301006	Spazzola a parete lunga curva c/clip-450mm
100301012	SPAZZOLA 45 cm C/RINF. ALLUMINIO
100301013	SPAZZOLA 45 cm CURVA

7.2 ASTE TELESCOPICHE

CODICE	DESCRIZIONE
100401360	Asta telescopica 1,80 – 3,60 m c/clip
100401361	Asta telescopica 1,80 – 3,60 m c/viti
100401480	Asta telescopica 2,40 – 4,80 m c/clip
100401481	Asta telescopica 2,40 – 4,80 m c/viti
100401750	Asta telescopica 3,75 – 7,50 m
100401299	Asta telescopica rinforzata 13 m*

Asta telescopica in alluminio, con blocco a canne interna. *Non idonee alla spedizione

7.2 TERMOMETRI

CODICE	DESCRIZIONE
080410004	TERMOMETRO GALLEGGIANTE - BIG RING

CODICE	DESCRIZIONE
080410003	TERMOMETRO ANIMALI

CODICE	DESCRIZIONE
080410006	TERMOMETRO GELATI

CODICE	DESCRIZIONE
080410001	TERMOMETRO CILINDRICO
080410002	TERMOMETRO SOMMERGIBILE

DOSATORE GALLEGGIANTE 7.2

CODICE	DESCRIZIONE
080701014	Dosatore galleggiante REGOLABILE
080701013	Dosatore galleggiante MINI

- Per pastiglie di cloro.

CODICE	DESCRIZIONE
080701003	Termodosatore galleggiante

- Contenitore fino a 5 pastiglie di Cloro
- Indicatore di riempimento
- Termometro

TUBO GALLEGGIANTE 7.2

CODICE	DESCRIZIONE
100201008	Tubo galleggiante 8 m C/TERMINALI
100201009	Tubo galleggiante 9 m C/ TERMINALI
100201010	Tubo galleggiante 10 m C/ TERMINALI
100201012	Tubo galleggiante 12 m C/ TERMINALI
100201015	Tubo galleggiante 15 m C/ TERMINALI
100201030	Tubo galleggiante 30 m C/ TERMINALI

- Colore azzurro. / Ø 38 mm. / Con terminali.

	TERMINALI
100201001	TERMINALE PER TUBO Ø 38

CODICE	DESCRIZIONE
100201007	TUBO SEZIONABILE Ø38 BOBINA 36 m
100201006	TUBO SEZIONABILE Ø32 BOBINA 50 m
100203001	AVVOLGITORE PER TUBO GALLEGGIANTE

- Divisibile in sezioni da 1 m.

08

STRUTTURE E KIT

Strutture e Kit Magnelis

8.1

Modulo richiesta preventivo Piscina

Destinazione d'uso

☐ pubblico ☐ Conforme UNI _____

☐ Privato ☐ Classificazione _____

Dimensione Piscina

Volume: mc ____ Area: mq ____ Perimetro: m ____

Larghezza: m ____ Lunghezza: m _____

Altezza: H.1 ____ H.2 _____ H.3 _____

Raggio Scala Romana: _____

Raggio Area Idromassaggio: _____

Scala Rettangolare: mt. _____ mt. _____

Tipologia piscina

☐ Interrata ☐ Fuori Terra

☐ Skimmer ☐ Bordo SF Lamiera

☐ Bordo SF Lamiera Plast.

Struttura

☐ Casseri in polistirolo ☐ Prefabbricato acciaio

☐ C.A. vernice o piastrelle ☐ C.A. Liner

Locale tecnico: ☐ Pozzetto VTR ☐ C.A.

Accessori

☐ Riv. Piastrelle ☐ Riv. Liner Pvc :

☐ Colore:

☐ Fari Alogeni n°: _____

☐ Fari Led n°: _____

☐ Skimmer n°: _____

☐ Bocchetta a Parete n°: _____

☐ Bocc. Dal Fondo n°: _____

☐ Aspirafango n°: _____

☐ Scarico di Fondo n°: _____

☐ Jet idromassaggio n°: _____

☐ Nuoto Contro Corrente

☐ Scambiatore di calore Elettrico

Destinazione d'uso

☐ Scambiatore Acqua

☐ Pompa di calore

☐ Copertura Tapparella

☐ Copertura Isotermica Estiva

☐ Copertura Invernale

☐ Accessori Gara

☐ Trampolino

☐ Sterilizzatore a sale

☐ Controllo pH

☐ Controllo pH / Rh

☐ Kit Pulizia

Altro: _____

_____

_____

Allego documento Pagine n°: _____

Ditta Richiedente _____

Vostro Rif. _____

N° Fax _____

N° Telefono _____

N° Cell. _____

E- Mail _____

Richiesto da: _____

Data richiesta ____ / ____ / ____

DISEGNA LA PISCINA

8.1 PANNELLI IN ACCIAIO CON RIVESTIMENTO MAGNELIS

Pannelli in acciaio rivestiti in MAGNELIS®

Magnelis® straordinario rivestimento metallico che rappresenta un passo avanti nella protezione da corrosione. Grazie alla sua composizione chimica unica, Magnelis® offre un livello di protezione superficiale senza precedenti e una protezione dei bordi tagliati, anche negli ambienti più ostili.
Magnelis® viene prodotto su una linea di zincatura a caldo classica, ma il bagno di metallo fuso è caratterizzato da una composizione chimica unica: zinco, 3,5% di alluminio e 3% di magnesio.
La specifica composizione di Magnelis® (3% Mg e 3,5% Al) ricopre un ruolo fondamentale nella formazione di uno strato di protezione denso, stabile e duraturo. Lo strato compatto di Magnelis® agisce da barriera protettiva, evitando che l'acciaio sottostante venga a contatto con l'ambiente. Il risultato è una protezione altamente efficace contro la corrosione, anche negli ambienti più aggressivi Magnelis® formerà uno strato denso anche sulle aree molto deformate. Questo fornisce ai pezzi deformati protezione come sulle superfici piane. Questo è un vantaggio fondamentale di Magnelis® rispetto ad altri rivestimenti metallici.
I pannelli modulari MagN, conformi alla normativa antisismica "NTC 2018", permettono la realizzazione di piscine sia a skimmer che a bordo sfioro, interrate e fuori terra autoportanti e certificate con calcoli strutturali corredati.
La gamma di moduli disponibili, combinati ai pannelli UNIVERSAL con predisposizione forature faro, skimmer e bocchette e agli angoli già sagomati garantiscono una rapida velocità di installazione della piscina con riduzione dei tempi di cantiere.

Altezze disponibili: 1,20 e 1,50 m
Larghezze disponibili:

- 0,20 - 0,40 - 0,60 - 0,80 e 1,00 m
- UNIVERSAL 0,80 e 1,00 m
- **Fino a larghezza 0,80 m certificato per installazione fuori terra**
- ANGOLI 0,40x0,40 m e 0,50x0,50 m

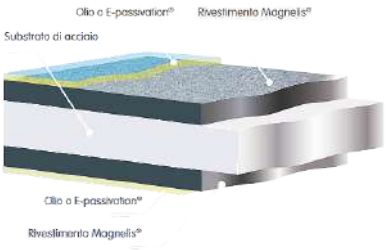

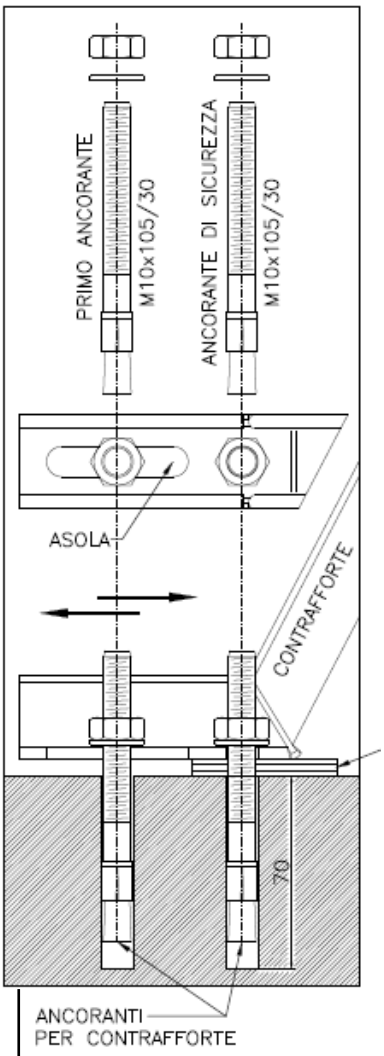

POSA STRUTTURA PISCINA PREFABBRICATA MagN

1. Tracciare interno piscina sulla soletta.
2. Iniziare la posa dei pannelli dalla quota più alta della soletta.
3. Affiancare due pannelli perfettamente allineati.
4. Avvitare le viti M12x20 (A) con dado quadro (E) per l'accoppiamento pannelli.
5. Mettere in quota i pannelli con l'utilizzo delle viti M8x60 (B) di regolazione.
6. Eseguire il foro per l'ancorante con punta n° 10 (seguire le istruzioni di posa), inserire l'ancorante (C), se necessario spessorare con gli spessori sagomati e fissare i pannelli avvitando il dado con la chiave n°17.
7. Collocare il contrafforte nella sede, inserire la vite M12x60 (D) con dado quadro (E) e al piede la vite M12x60 (B) con il dado M8 (F) ed avvitare.
8. Mettere a piombo il pannello e fissare il contrafforte con il primo ancorante M10x80 (C) inserendolo al centro dell'asola.
9. Ripetere le operazioni dal punto 4 al punto 8, fino al completamento della struttura.
10. Completata la struttura, allineare le pareti, forare la soletta ed inserire il secondo tassello ancorante di sicurezza (C) sul piede del contrafforte, (seguendo sempre le corrette istruzioni di posa).
11. Prima di serrare il secondo ancorante di sicurezza, verificare che il piede del contrafforte appoggi correttamente sulla soletta e se necessario spessorare con gli appositi spessori sagomati.

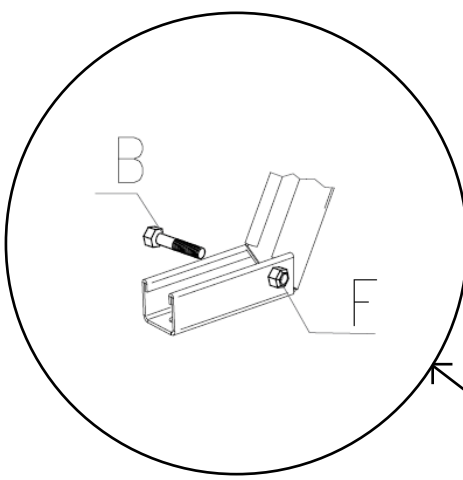

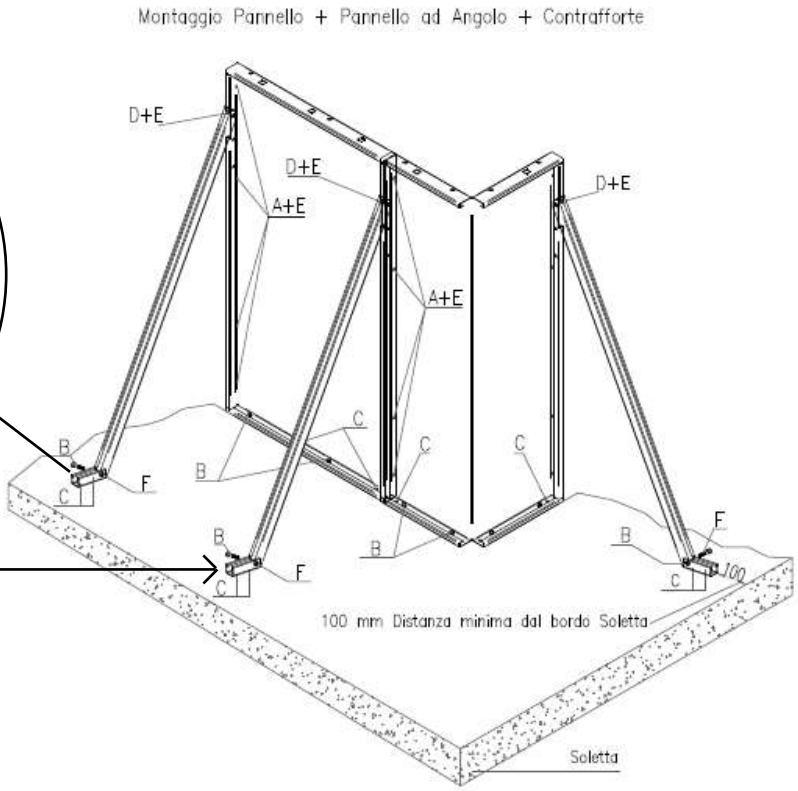

PARTICOLARE

B + F

Vite M8x60 Dado M8

8.1 MODALITA' DI ASSEMBLAGGIO CANALE DI SFIORO MAGNELIS

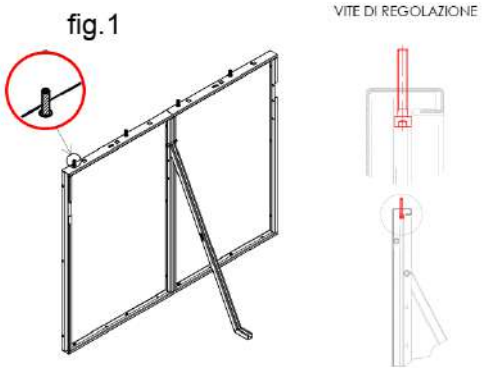

Fig.1 Regolare le viti 8x60 sulla spalla del pannello utilizzare un blocca filetti, ultimata la regolazione su tutto il perimetro.
Viteria necessaria: N°2 Vite 8x60 cod. 010209025
Per ogni pannello

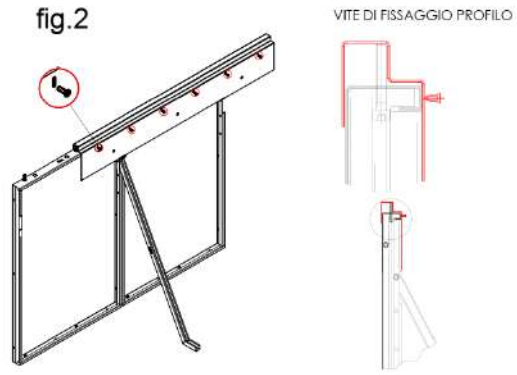

Fig.2 Fissare il profilo di sfioro avendo cura che appoggi sulle viti di regolazione utilizzare le viti 4,2x13 per fissarlo sul pannello utilizzando le asole preforate
Viteria necessaria: N°6 Vite 4,2x13 cod. 010209033
Solo per profilo rettilineo

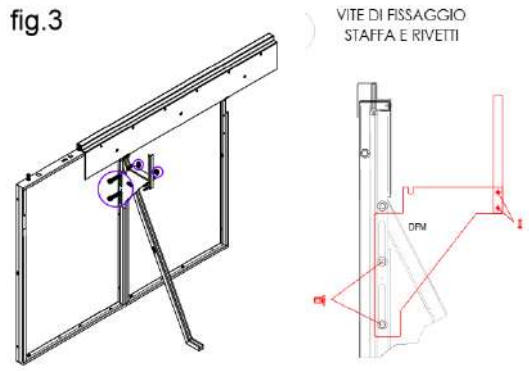

Fig.3 Eseguire il montaggio delle squadre di supporto Utilizzando le viti 10x50 negli appositi fori presenti sulla giunzione pannelli e le apposite asole, e bloccare la staffa con i rivetti 3,4x11
Viteria necessaria: N°2 Vite M 10x60 cod. 010209031
Per ogni Squadra N°3 rivetto 3.4x11 cod. 010209017

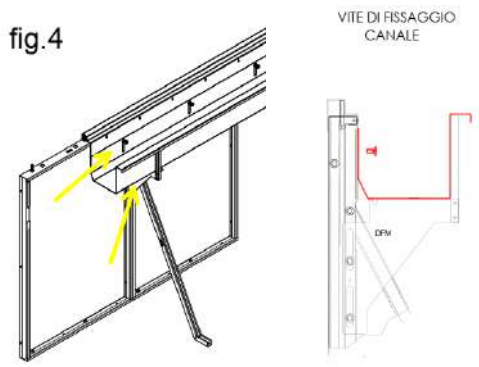

Fig.4 Regolare l'inclinazione del canale con le viti 8x16 Da inserire sugli inserti in corrispondenza delle asole
Viteria necessaria: N°8 Vite 8x16 cod. 010209032
Per ogni sezione di bordo

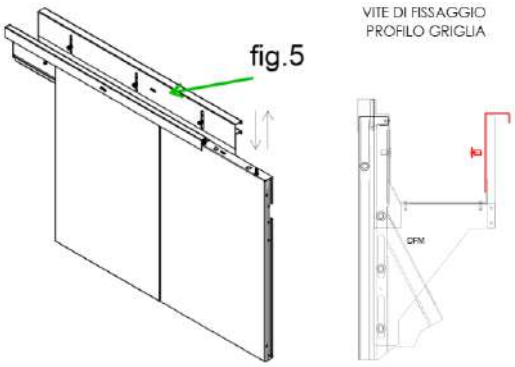

Fig.5 Fissare e regolare il profilo griglia con le viti 8x16 Da inserire sugli inserti in corrispondenza delle asole .
Viteria necessaria N°4Vite 8x16 cod. 010209032
Per ogni sezione di profilo griglia

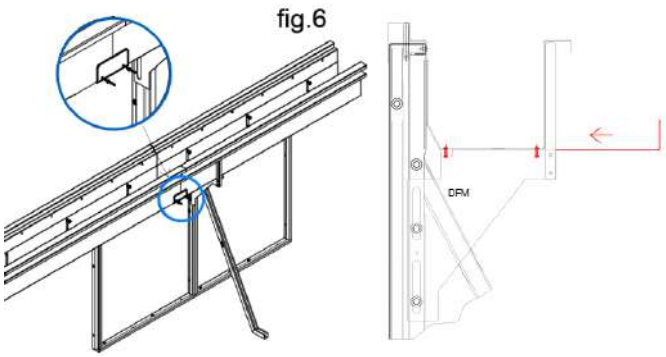

Fig.6 Fissare e le giunzioni canale con i rivetti 3,4x11
Da inserire sugli inserti in corrispondenza delle asole .
Viteria necessaria: N°6 Rivetto3.4x11 cod. 010209017
Per ogni giunzione canale

PANNELLATURE REALIZZABILI IN ACCIAIO MAGNELIS 8.1

LE NUOVE STRUTTURE MODULARI MAGNELIS, IN LAMIERA D' ACCIAIO AL CARBONIO UTILIZZANO PANNELLI MODULARI COSTRUITI SENZA SALDATURE. TUTTI GLI ALTRI ELEMENTI QUALI CONTRAFFORTI, BORDI SFIORATORI SONO RIVESTITI SU ENTRAMBI I LATI CON UNA LEGA DI ZINCO-ALLUMINIO-MAGNESIO: IL Magnelis®

DISPONIBILI NELLE SEGUENTI COMBINAZIONI

PANNELLI MAGNELIS L.100-80-60-40-20 ALTEZZE DISPONIBILI H. 120-H. 150

Pannelli modulari per la realizzazione di piscine sia a skimmer che a bordo sfioro.
I pannelli L80 possono essere utilizzati nella realizzazione di piscine interrate e FUORI TERRA AUTOPORTANTI in quanto rispondono alla normativa antisismica" NTC 2018", tali strutture sono corredate di calcolo strutturale.

I pannelli L120 possono essere utilizzati nella realizzazione di tutte le piscine interrate.

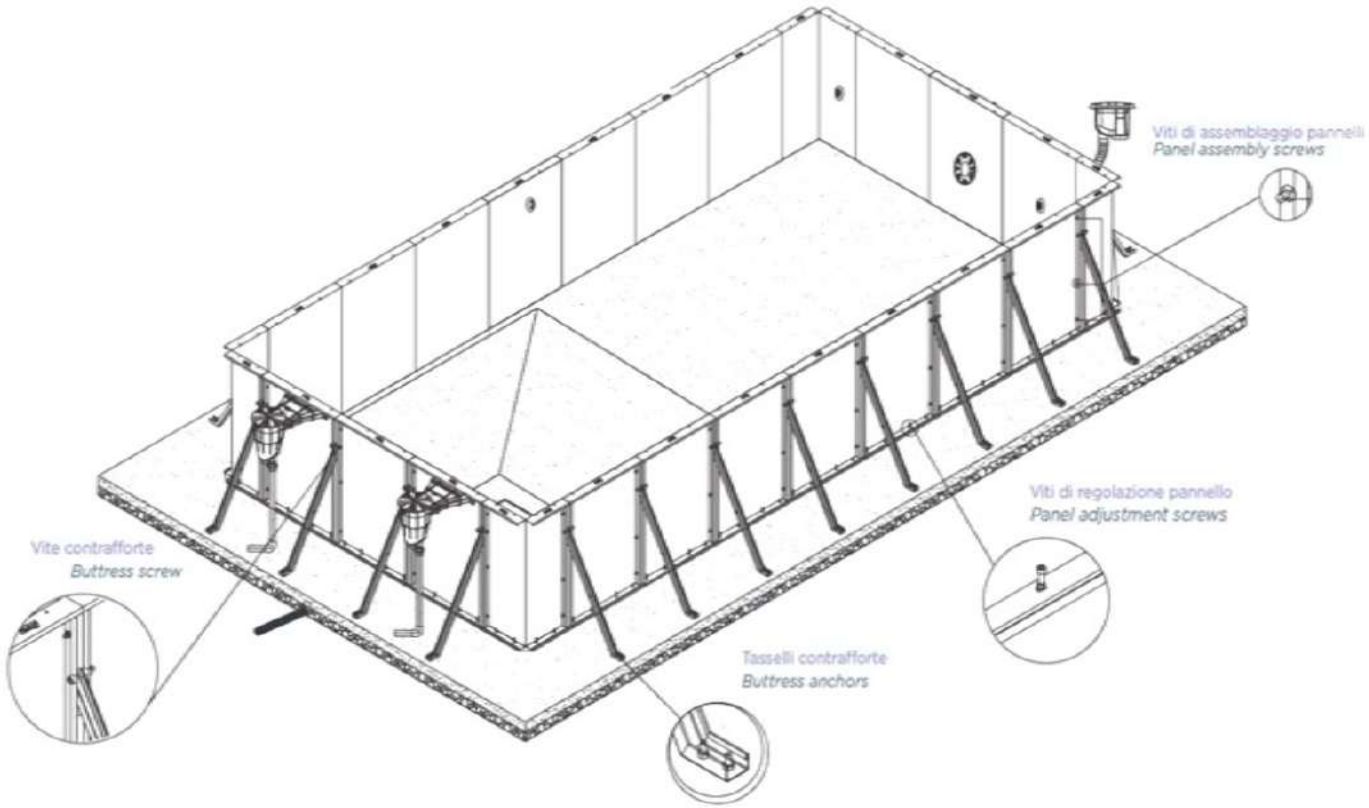

8.1 PANNELLI IN ACCIAIO CON RIVESTIMENTO MAGNELIS

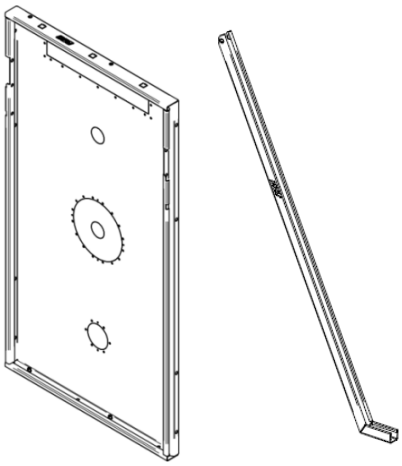

PANNELLI UNIVERSAL H.120
Lunghezze L.80 – 100 cm

H. 1,20 m

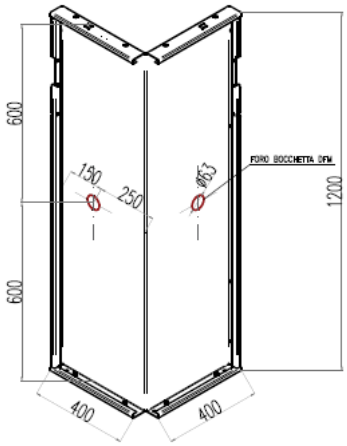

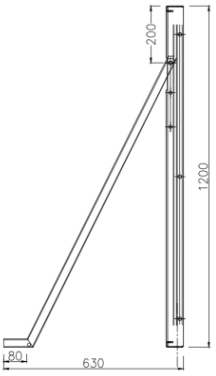

Sezione Pannello
con contrafforte H120 cm

PANNELLI DRITTI

CODICE	DESCRIZIONE
010203020	PANNELLO MagN L. 20 cm H. 1.20 m
010203040	PANNELLO MagN L. 40 cm H. 1.20 m
010203150	PANNELLO MagN L. 60 cm H. 1.20 m
010203200	PANNELLO MagN L. 80 cm H. 1.20 m
010203275	PANNELLO MagN L.100 cm H. 1.20 m

PANNELLI DRITTI UNIVERSAL

010203300	PANNELLO MagN UNIVERSAL L. 80 cm H. 1.20 m
010203302	PANNELLO MagN UNIVERSAL L. 100 cm H. 1.20 m

CONTRAFFORTI

010212002	CONTRAFFORTE MagN H. 1.20 m

PANNELLI AD ANGOLO

010211001	ANGOLO RETTO MagN 40X40 cm H 1.20 m
010211009	ANGOLO RETTO MagN 50X50 cm H 1.20 m
010211005	PANNELLO ANGOLO 270° MagN 40X40 cm H. 1.20 m
010211017	PANNELLO ANGOLO 270° MagN 50X50 cm H. 1.20 m
010211007	PANNELLO ANGOLO 270° MagN 375X10 cm H. 1.20 m (SX)
010211008	PANNELLO ANGOLO 270° MagN 375X10 cm H. 1.20 m (DX)

PANNELLI CURVABILI

010214021	PANNELLO CURVABILE MagN L. 1,00 m H 1.20 m
010214023	PANNELLO CURVABILE MagN L. 0,80 m H 1.20 m
010214027	PANNELLO CURVABILE MagN L.0,785 m H 1.20 m

PANNELLI CURVABILI UNIVERSAL

010214031	PANNELLO CURVABILE MagN UNIVERSAL L. 80 cm H. 1.20 m

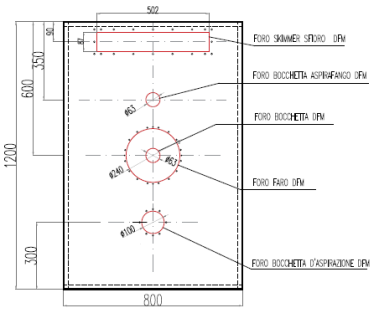

PREDISPOSIZIONI FORATURE SU PANNELLO UNIVERSAL H 1.20 L. 80-100

- Skimmer SFIORO DFM Cod. 020101025 su pannello rettilineo.
- Skimmer STANDARD Cod. 020101002 su pannello curvabile.
- Faro DFM Cod. 030115001.
- Bocchetta mandata e aspirafango DFM Cod. 020102021-24.
- Bocchetta d'aspirazione POSEIDON DFMCod. 020102015.

H. 1,50 m

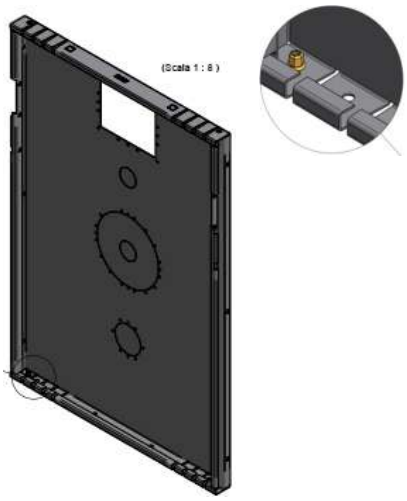

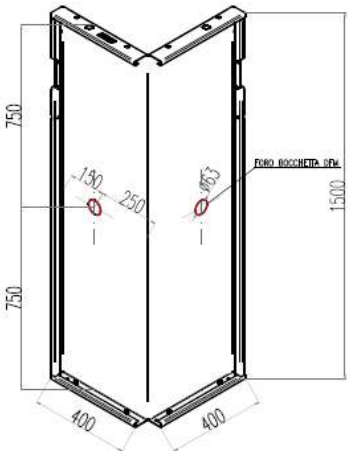

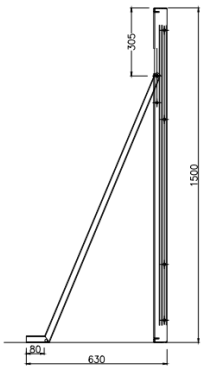

PANNELLI UNIVERSAL H.150
Lunghezze L.80 – 100 cm

Sezione Pannello
con contrafforte H150 cm

PANNELLI DRITTI

CODICE	DESCRIZIONE
010204020	PANNELLO MagN L. 20 cm H. 1.50 m
010204040	PANNELLO MagN L. 40 cm H. 1.50 m
010204050	PANNELLO MagN L. 60 cm H. 1.50 m
010204100	PANNELLO MagN L. 80 cm H. 1.50 m
010204125	PANNELLO MagN L. 100 cm H. 1.50 m

PANNELLI DRITTI UNIVERSAL

010204300	PANNELLO MagN UNIVERSAL L. 80 cm H. 1.50 m
010204302	PANNELLO MagN UNIVERSAL L. 100 cm H. 1.50 m

CONTRAFFORTI

010212003	CONTRAFFORTE MagN H. 1.50 m

PANNELLI AD ANGOLO

010211002	ANGOLO RETTO MagN 40X40 cm H 1.50 m
010211010	ANGOLO RETTO MagN 50X50 cm H 1.50 m
010211006	PANNELLO ANGOLO 270° MagN 40X40 cm H. 1.50 m
010211014	PANNELLO ANGOLO 270° MagN 50X50 cm H. 1.50 m
010211011	PANNELLO ANGOLO 270° MagN 375X10 cm H. 1.50 m (SX)
010211012	PANNELLO ANGOLO 270° MagN 375X10 cm H. 1.50 m (DX)

PANNELLI CURVABILI

010214022	PANNELLO CURVABILE MagN L. 0,80 m H 1.50 m
010214024	PANNELLO CURVABILE MagN L.0,30 m H 1.50 m

PANNELLI CURVABILI UNIVERSAL

010214030	PANNELLO CURVABILE MagN UNIVERSAL L. 80 cm H. 1.50 m

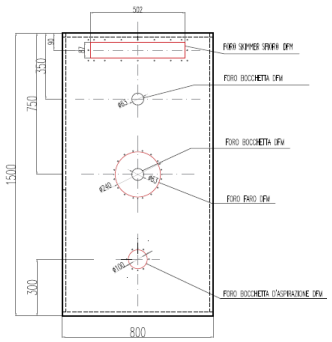

PREDISPOSIZIONI FORATURE SU PANNELLO UNIVERSALI H 1.20 L. 80-100

- Skimmer SFIORO DFM Cod. 020101025 su pannello rettilineo.
- Skimmer STANDARD Cod. 020101002 su pannello curvabile.
- Faro DFM Cod. 030115001.
- Bocchetta mandata e aspirafango DFM Cod. 020102021-24.
- Bocchetta d'aspirazione POSEIDON DFMCod. 020102015.

8.1 VITERIA PER ASSEMBLAGGIO STRUTTURE MAGNELIS

CODICE	DESCRIZIONE
010209024	VITE M12x20 ZB (A) Unione pannelli
010209025	VITE M8x60 ZB (B) Regolazione e livellamento
010209026	TASSELLO M10X80 C/FASC. DADO E RONDELLA (C) fissaggio pannelli e contrafforti
010209027	VITE M12x60 ZB (D) fissaggio contrafforte
010209028	DADO QUADRO M12H10 Zn B (E) per unione pannelli e contrafforte
010209030	DADO M8 Zn B (F) per unione piede contrafforte
010209029	SPESSORE. 2 MM DI REGOLAZIONE

Guida per il calcolo della bulloneria occorrente in confezioni base da 50 Pz.

A) **010209024** UNIONE PANNELLI
n° 3 per unione pannelli H 120
n° 4 per unione pannelli H 150

B) **010209025** REGOLAZIONE
n° 2 per pannello L.80-100
+ n° 1 per ogni contrafforte

C) **010209026** FISSAGGIO PANNELLI
n° 2 per ogni pannello H120
n° 3 per ogni pannello H150
n° 2 per ogni contrafforte

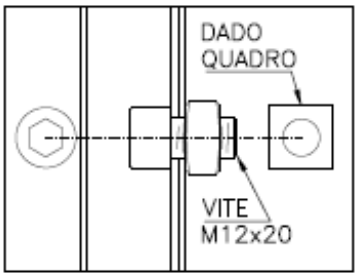

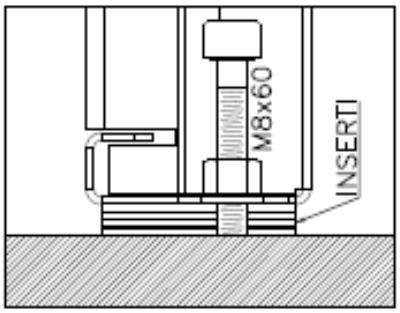

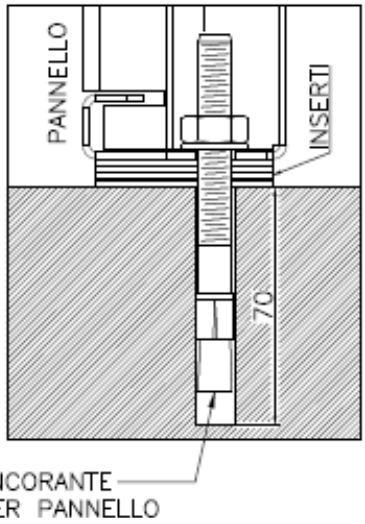

D) **010209027**
n° 1 collegamento contrafforti
+
E) **010209028**
n° 1 Unione contrafforti

E) **010209028**
n° 3 per unione pannelli H 120
n° 4 per unione pannelli H 150
n° 1 per ogni contrafforte

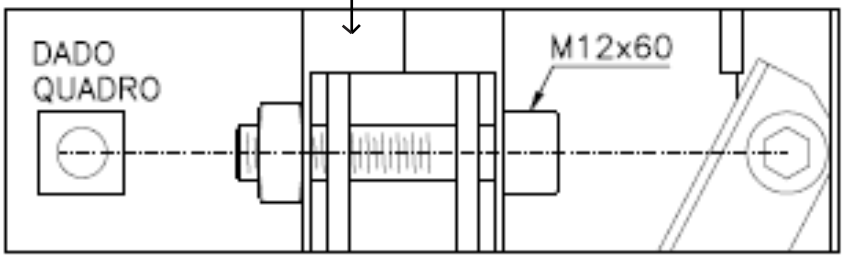

010209029
SPESSORE 2 mm
n° 6 per pannello

BORDO SFIORO IN ACCIAIO CON RIVESTIMENTO MAGNELIS 8.1

Possibilità di regolazione della pendenza verso un punto basso della piscina.

Il canale di sfioro MagN comprende gli elementi raffiguranti nell'esploso sottostante e la viteria necessaria al suo completo assemblaggio.

Squadretta d'appoggio, cod. 010209001, una per ogni contrafforte, NON INCLUSA.

SEZIONE BORDI SFIORO

CODICE	DESCRIZIONE
010303001	BORDO SFIORO MagN DRITTO L.1.00 m
010303002	BORDO SFIORO MagN DRITTO L.2.00 m
010303003	BORDO SFIORO MagN DRITTO L.2.00 m C/PILETTA
010303010	BORDO SFIORO MagN ANGOLO 50X50 cm
010303011	BORDO SFIORO MagN ANGOLO 270° 50X50 cm

SEZIONE BORDI SFIORO FORMA LIBERA PRETAGLIATO

010303006	BORDO SFIORO MagN Forma LIBERA 1,60 m
010303005	BORDO SFIORO MagN Forma LIBERA C/Piletta1,60 m
010303007	CANALE DI SFIORO FORMA LIB. - MT 1,6 - MagN - C/PL

COMPLEMENTI BORDO SFIORO MagN

010209001	SQUADRETTE MagN BORDO SFIORO
010209003	CHIUSURA TESTA CANALE DRITTO SX MagN
010209004	CHIUSURA TESTA CANALE DRITTO DX MagN

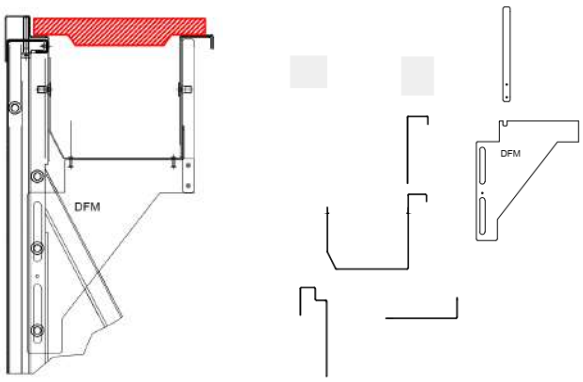

Elementi del canale di sfioro dritto MagN:
1) Lato interno guida canale
2) Canale
3) Lato esterno guida canale
4) Asta di rinforzo e bloccaggio
5) Piattina di giunzione canale sfioro

VITERIA PER ASSEMBLAGGIO CANALE DI SFIORO MagN

CODICE	DESCRIZIONE
010209025	VITE M8x60 ZB (B) Regolazione e livellamento
010209033	AUTOF.T1/2T+ 4.2X13 Z.B. CR.VI FREE Fissaggio Profilo
010209031	BULLONE COMPLETO M10x60 - ZBFissaggio Squadre
010209017	RIVETTI IN ALLUMINIO Ø 4x11 mm Giunzione Canale
010209032	VITE TESTA BOMBATA M8X16 - FLANG. ZB Fissaggio e regolazione profilo
010209034	RIVETTI IN ALLUMINIO Ø 3.4x11 mm per Canale Pretagliato

Casseri EPS High Density - Cassero e Kit EPS Block

8.2

8.2 CASSERO EPS HIGH DENSITY

IL SISTEMA EPS AD ALTA DENSITÀ

Soddisfare le esigenze di comfort, sicurezza, salubrità e risparmio energetico è l'obiettivo della nostra ricerca per soluzioni innovative.
Con le normative antisismiche, acustiche e per la certificazione degli edifici vigenti, anche in Italia, il blocco EPS diventa indispensabile perottenere risultati performanti. Il sistema si basa su una gamma completa di casseri costituiti da due pannelli in EPS disposti l'uno affacciato all'altro e mantenuti a distanza da staffe in plastica riciclata (PP) co-stampate con i pannelli in EPS. I blocchi, mutualmente collegati tra loro come i mattoncini "LEGO", vanno a formare una casseratura atta a ricevere il getto in calcestruzzo e, a maturazione di questo, a costituire pareti portanti che integrano, in un'unica soluzione, l'elevato isolamento termico dell'EPS e la resistenza meccanica del calcestruzzo. Costruire con i blocchi in EPS è il sistema ideale per l'edilizia "sostenibile"; si pensi che l'EPS è composto dal 2% di materiale e 98% di aria.
Considerando il costo energetico, da cui dipende la sostenibilità, risulta vincente su tutti gli altri sistemi costruttivi.
Viene inoltre prodotto in EPS TWINPOR bianco e nero, un'innovativa formula di EPS che migliora le performance di isolamento, evita riverbero e il deterioramento del materiale totalmente nero. È facile da utilizzare, velocizza la posa comprese le lavorazione di finitura e impiantistica e riduce le manutenzioni garantendo un reale risparmio energetico, non solo per i minori consumi, ma anche nella costruzione e nella gestione.

I VANTAGGI DEL SISTEMA

- Installazione veloce, semplice e non necessita di manodopera specializzata;
- è possibile realizzare piscine interrate con qualsiasi raggio di curvatura o angoli di qualsiasi ampiezza;
- consente la realizzazione di una parete continua senza soluzione di continuità, ottenendo un monolite in CLS;
- il sistema è inoltre leggero e sicuro (ogni blocco pesa solo 3 Kg circa);
- il potere isolante consente di mantenere sempre costante la temperatura dell'acqua, ottimizzando i costo di eventuale riscaldamento;
- le murature sono strutture in cemento armato e rispettano la normativa antisismica.

FINITURE ESTERNE

Provvedere all'applicazione di una guaina (adesiva, a caldo su rasatura o bituminosa) e proteggere quest'ultima, con membrana in polietilenebugnato, dall'azione del terreno, radici o sassi.

FINITURA INTERNA

Applicazione di liner in PVC su superficie EPS applicando almeno una mano di rasatura in malto cementizia.
Rasatura impermeabilizzante con rete e rivestimento di piastrella o mosaico incollato.

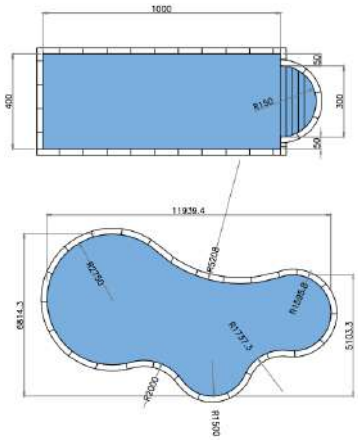

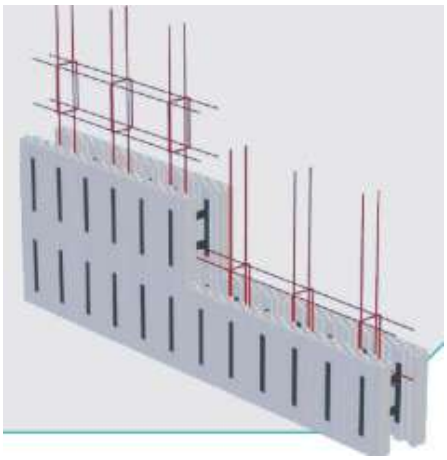

Dopo aver realizzato gli scavi e preparato la platea, iniziare la posa dei blocchi avendo cura di partire dagli angoli e continuando poi con la posa degli elementi lineari ed eventuali elementi curvi.
Posizionare i ferri di armatura in corrispondenza di ciascun corso e con la posa dei blocchi fino a raggiungere la quota prevista. Procedere con il getto e proseguire con le rifiniture necessarie

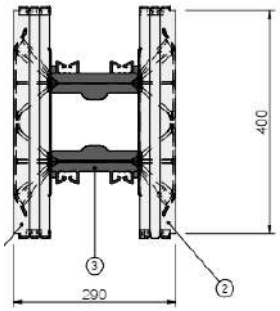

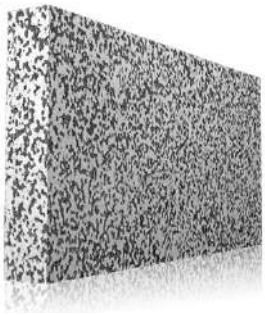

TWINPOR è la nuova composizione di EPS a prestazioni migliorate. Numerosi test hanno portato all'identificazione di un ottImale mix di polimeri di EPS bianco e "carbon black" che aumenta le proprietà isolantI del prodotto con valori similari agli EPS totalmente realizzatI con polistirene grafitato, andando però a superare le difficoltà di posa che i prodotti totalmente neri riscontrano nelle fasi di installazione in condizioni di esposizione solare diretta.

CODICE	DESCRIZIONE
010401120	ELEMENTO LINEARE

- Cassero a perdere costituito da due pannelli in EPS affacciati tra loro e collegati da distanziatori in polipropilene determinanti la sezione del setto in CLS.
- Dimensioni: lunghezza 120, altezza 40 cm.
- Larghezza del setto: 16,20 cm.

010401121	ELEMENTO ANGOLARE

- Elemento in EPS ad angolo 90°.
- Dimensioni angolo interno: 11,90 x 51,80, altezza 40 cm.
- Larghezza del setto: 16,20 cm.

010401001	TAPPO CHIUSURA

- Elemento per la chiusura delle estremità dei blocchi.

010401122	ELEMENTO CURVATO 120x29x40

- Disponibile ogni raggio tra 0,50 e 20 m
- Elemento già preformato nel raggio richiesto
- Sviluppo esterno 120 cm

010401010	VARIATORE DI ALTEZZA 10 cm
010401020	VARIATORE DI ALTEZZA 20 cm

•Per la compensazione delle altezze progettuali diverse da quelle ottenibili con moduli da 40 cm.
•Lunghezza: 120 cm.
•Disponibili anche le altezze: 5 e 40 cm.

8.2 CASSERO EPS BLOCK

Il sistema costruttivo EPS BLOK, è costituito da casseforme in EPS con un sistema d'installazione a coda di rondine che rende un montaggio veloce e garantisce grande stabilità. Le soluzioni tecniche e di ingegnerizzazione applicate a questo prodotto rendono EPS BLOK un partner ideale nella costruzione di piscine; grazie alle geometrie strutturali ad U rendono questa cassaforma ideale per il contenimento del calcestruzzo

Il sistema EPS Block fa della rapidità costruttiva il suo punto di forza:
-sistema di montaggio ad incastro maschio-femmina
-densità cassero pari a 30 g/cm^3
-circa 130 l/m^2 di cemento per il riempimento dei casseri

A seguito del montaggio e del getto, è consigliato installare uno strato di feltro (spessore circa 3 mm) fra cassero e rivestimento pvc oppure rasatura con prodotti pre-miscelati a base cementizia

CODICE	DESCRIZIONE
010401250	CASSERO EPS '24 - ELEMENTO RETTILINEO - 1000x250x300
010401200	INSERTO X CHIUSURA CASSERO '24

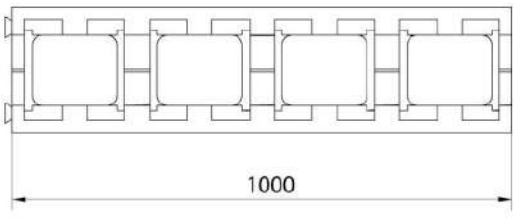

MISURE IN mm

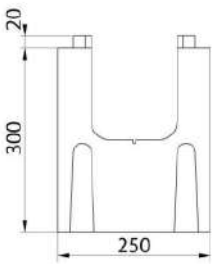

MISURE IN mm

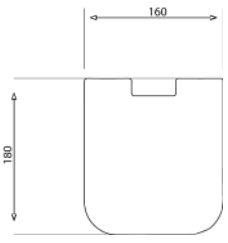

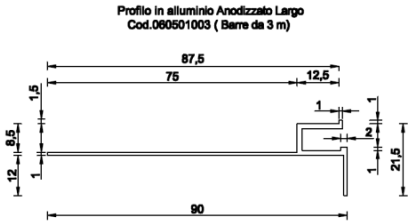

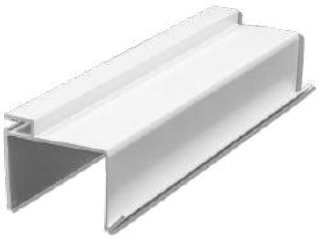

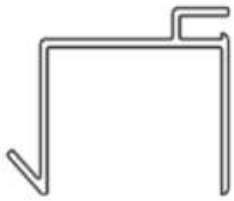

CODICE	DESCRIZIONE
060501003	PROFILO ALLUMINIO ANODIZZATO LARGO 10 CM – PISC. CEM. (Barra da 3 m)
060501004	PROFILO ALLUMINIO ANODIZZATO LARGO pretagliato –PISC. CEM. (Barra da 3m)
060501034	PROFILO PVC AGGANCIO RIVESTIIMENTO x CASSERO –50 mm(Barra da 2,40 m)

Accessori

8.3

Materassino poliolefina espansa reticolata a celle chiuse con strato posteriore adesivo da installare tra la struttura e la membrana in PVC.

LATO ADESIVO:

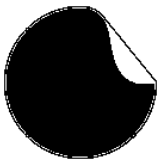

CODICE	DESCRIZIONE	SPESSORE mm	LUNGHEZ. m	LARGHEZ. m	U.M.
010400006	Soft step adesivo 3 mm H 1,5 X 50 m	3	50	1,50	m
010400007	Soft step adesivo 5 mm H 1,5 X 50 m	5	50	1,50	m
010400008	Soft step adesivo 10 mm H 1,5 X 40 m	10	40	1,50	m

- Colore antracite.
- Densità 30 kg/mc.
- Efficace azione di isolamento termico.
- Spessore strato adesivo: 70 µm.
- Disponibili in vari spessori.
- Vendita a bobina intera 50x1,5 m.

Ideale da installare sulle pareti in cemento, per annullare le imperfezioni della finitura superficiale, o sulle pareti in EPS, per annullare le imperfezioni legate alla presenza delle fughe tra un blocco e l'altro.

Fornisce un efficace contributo all'eliminazione della dispersione termica.

Utile per ammorbidire i camminamenti o le stesse pareti.

8.3 SCALE IN EPS AD ALTA DENSITA' 35 KG/M³

CODICE	DESCRIZIONE
140401001	Scala lineare in EPS ad alta densità 1,5 x 1,2 m H 0,9 m – 3 gradini
140401002	Scala angolare in EPS ad alta densità 1,2 x 1,2 m H 0,9 m – 3 gradini raggiata
140401003	Scala angolare in EPS ad alta densità 1,5 x 1,5 m H 1,2 m – 4 gradini raggiata

- EPS azzurro a cellule chiuse.
- Doppia mano di rasatura cementizia e applicazione di rete rinforzante in fibra di vetro e angolari di rinforzo che rendono il manufatto particolarmente resistente e pronto alla posa e al rivestimento.
- Possibilità di rivestimento in mosaico o PVC.
- Pesi ridotti per la movimentazione in cantiere.
- No tempi di maturazione rispetto al calcestruzzo.
- Facilità di posa.
- Costi trasporto contenuti.
- Possibilità di personalizzazione delle forme.
- Ottimizzazione dei tempi con riduzione dei costi delle lavorazioni.

CONSIGLI DI POSA PER SCALE RETTE E A D ANGOLO RAGGIATO IN EPS:

- su rasature in cemento di fondo e pareti, utilizzare schiuma o colla poliuretanica;
- su strutture in pannelli in acciaio, utilizzare per le pareti Adesivo Keralastic T, in tanica da 5 kg reperibile in qualsiasi rivendita di materiale edile, per il fondo in cemento schiuma o colla poliuretanica.

LAMIERA PLASTIFICATA 8.3

CODICE	DESCRIZIONE
060501008	Lamiera plast. 200X4 spessore 1mm
060501009	Lamiera plast. interna A"L"spessore 1mm
060501022	Lamiera plast. esterna A"L"spessore 1mm

PROFILI METALLICI 8.3

060501001

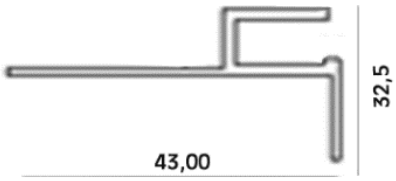

060501028

CODICE	DESCRIZIONE
060501001	PROFILO ALLUMINIO ANODIZZATO (Barra da 3 m)
060501002	PROFILO ALLUMINIO ANODIZZATO PRETAGLIATO (Barra da 3 m)
060501028	PROFILO ALLUMINIO SENZA ALETTA SUPERIORE NON ANODIZZATO-STRETTO (Barra da 3 m)

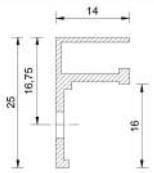

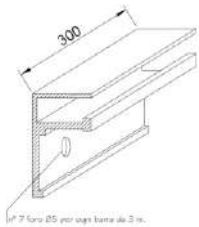

CODICE	DESCRIZIONE
060501026	Profilo alluminio ristrutturaz.- "L" (Barra da 3 m)

- Preforato con 7 fori Ø 5 mm.

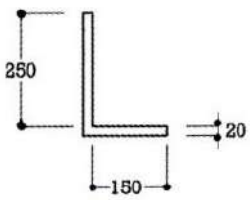

CODICE	DESCRIZIONE
060501019	Profilo allum."L" 25X15mm x 2mm(barra da 3m)

ACCESSORI 8.3

CODICE	DESCRIZIONE
060501017	CHIODO ESPANSIONE 4,8X29
060501014	CHIODO ESPANSIONE 4,8X26
010209023	OMNIA-VERNICE ANTIRUGGINE ALL'ACQUA-2,5L
010209017	RIVETTI IN ALLUMINIO 4 X20
010209034	RIVETTI IN ALLUMINIO 3,4 X11

8.3 PROFILI PLASTICI

Ideali per piscine interrate. Si adattano ad ogni forma della vostra piscina.
Realizzati in PVC riciclato con trattamento anti UV.

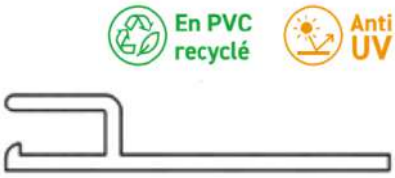

CODICE	DESCRIZIONE
060501030	PROFILO PVC AGGANCIO RIVESTIMENTO - 46 mm (Barra da 2 m)
060501031	PROFILO PVC AGGANCIO RIVESTIMENTO PRETAGLIATO - 46mm (Barra da 2 m)

- Larghezza 46 mm.
- Barra da 3 m

CODICE	DESCRIZIONE
060501032	PROFILO PVC AGGANCIO RIVESTIMENTO -100 mm (Barra da 2 m) 9,55
060501033	PROFILO PVC AGGANCIO RIVESTIMENTO PRETAGLIATO -100 mm (Barra da 2 m)

- Larghezza 100 mm.
- Barra da 2 m

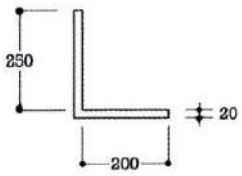

CODICE	DESCRIZIONE
060501020	Profilo PVC "L" 25X20mm x2mm(Barra da 3 m)

- Misure: 25 x 20 mm.

8.3 PROFILI CASSERI

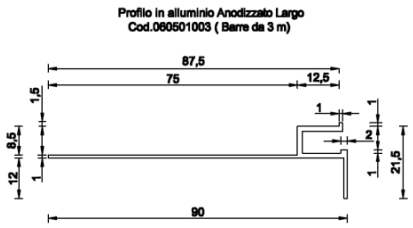

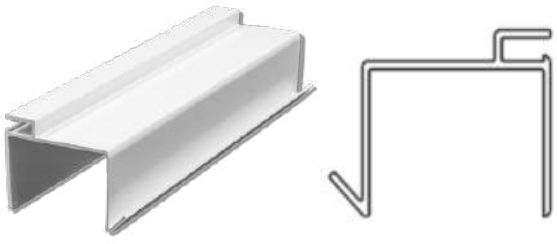

060501003 060501034

CODICE	DESCRIZIONE
060501003	PROFILO ALLUMINIO ANODIZZATO LARGO 10 CM – PISC. CEM. (Barra da 3 m)
060501004	PROFILO ALLUMINIO ANODIZZATO LARGO pretagliato –PISC. CEM. (Barra da 3m)
060501034	PROFILO PVC AGGANCIO RIVESTIIMENTO x CASSERO –50 mm(Barra da 2,40 m)

CODICE	DESCRIZIONE
010304012	KIT PILETTA PER CANALE SFIORATORE Ø125
050172110	PASSAMURO X VASCA COMP. PER P.F. Ø 110
050172140	PASSAMURO x VASCA COMP. PER P.F. Ø 140
050173110	TROPPO PIENO PER VASCA DI COMP. Ø 110

RIVESTIMENTI E BORDI

18

Haogenplast

9.1

9.2 HAOGENPLAST STONEFLEX

STONEFLEX

haogenplast

La gamma esclusiva di design di StoneFlex rende possibile costruire o rinnovare una piscina usando una membrana a tenuta stagna con una superficie 3D che appare come vera pietra.
Le membrane StoneFlex sono formulate con un rivestimento rafforzato della superficie che assicura un'ottima resistenza alle macchie, pulizia facile e resistenza eccezionale agli UV, inoltre presenta proprietà antiscivolo e superficie asciutta.
Le superfici di StoneFlex sono coperte con 6 strati di rivestimento acrilico protettivo e hanno una valutazione antiscivolo B.

CODICE	DESCRIZIONE	SPESSORE mm	PESO Kg/m2	AREA ROTOLO m2
0604M1165	Stoneflex BAZELET - H 1,65 x 25 m	1,5	1,95	41,25
0604M2165	Stoneflex PEARL - H 1,65 x 25 m	1,5	1,95	41,25
0604M3165	Stoneflex JASPER SAND-H 1,65x25m	1,5	1,95	41,25
0604M8165	Stoneflex CONCRETE - H 1,65 x 25 m	1,5	1,95	41,25
0604M9165	Stoneflex ROYAL -H 1,65 x 25 m	1,5	1,95	41,25
0604MS165	Stoneflex SLATE -H 1,65 x 25 m	1,5	1,95	41,25
0604MI165	Stoneflex IVORY -H 1,65 x 25 m	1,5	1,95	41,25
0604TR001	PVC LIQUIDO TRASPARENTE - 1 LT	-	-	-
0604M1001	PVC LIQUIDO BAZELET - 1 LT	-	-	-
0604M2001	PVC LIQUIDO PEARL- 1 LT	-	-	-
0604M3001	PVC LIQUIDO JASPER SAND - 1 LT	-	-	-
0604M8001	PVC LIQUIDO CONCRETE - 1 LT	-	-	-
0604M9001	PVC LIQUIDO ROYAL - 1 LT	-	-	-
0604MS001	PVC LIQUIDO SLATE - 1 LT	-	-	-
0604MI001	PVC LIQUIDO IVORY - 1 LT	-	-	-

Garantito fino ad una temperatura di 35°C

15 anni di garanzia sull'impermeabilità

Conforme alla normativa NF-15836-2

IN CASO DI ATTIVAZIONE DI RICHIESTE DI GARANZIA PER I RIVESTIMENTI IN PVC, È OBBLIGATORIO INDICARE IL NR DI LOTTO DI PRODUZIONE CHE SI RIPORTATO SULL'ETICHETTA DI OGNI ROTOLO DI RIVESTIMENTO. IN MANCANZA DI QUESTA INFORMAZIONE, LE EVENTUALI RICHIESTE NON POTRANNO ESSERE PRESE IN CONSIDERAZIONE.
IN CASO DI RISCONTRO DI DIFFERENZE DI COLORE DEL PRODOTTO FORNITO, L'EVENTUALE RICHIESTA DI GARANZIA VERRÀ PRESA IN CARICO SOLAMENTE SE IL MATERIALE NON È ANCORA STATO POSATO E SALDATO.
NON VERRANNO ACCETTATE RICHIESTE DI GARANZIA CON DIFFERENZE DI COLORE DI ROTOLI PROVENIENTI DA LOTTI DIVERSI.
QUESTA POLICY E' APPLICATA A TUTTE LE TIPOLOGIE DI RIVESTIMENTI PRESENTI IN CATALOGO

STONETILE

haogenplast

La nuova gamma di prodotti Haogenplast, con decorazioni a rettangoli di diverse tonalità, flessibile e facile da posare, che permette di apprezzare le qualità estetiche del gres e della pietra pregiata.
Lo StoneTile è in grado di fare sue tutte le caratteristiche cromatiche migliori del sand e del greye di esaltarle attraverso il cambio di texture e di colore da mattonella a mattonella. L'effetto estetico finale è quello di una delicata armonia di colori unita ad una variazione equilibrata delle tonalità, così simile all'effetto naturale, tando da chiedersi se si tratta di un telo in pvc o di una pietra.

STONETILE ELEGANCE

STONETILE GREY

STONETILE GOLDEN

STONETILE EMERALD

CODICE	DESCRIZIONE	SPESSORE mm	PESO Kg/m2	AREA ROTOLO m2
0604S1165	TELO STONETILE ELEGANCE - H 1,65 X 25 m	1,5	1.89	41,25
0604S2165	TELO STONETILE GREY- H 1,65 X 25 m	1,5	1.89	41,25
0604S3165	TELO STONETILE GOLDEN - H 1,65 X 25 m	1,5	1.89	41,25
0604S4165	TELO STONETILE EMERALD - 1,65 X 25 m	1,5	1.89	41,25
0604S1001	PVC LIQUIDO STONETILE ELEGANCE	-	-	-
0604S2001	PVC LIQUIDO STONETILE GREY	-	-	-
0604S3001	PVC LIQUIDO STONETILE GOLDEN	-	-	-
0604S4001	PVC LIQ. STONETILE EMERALD - 1 L	-	-	-

IN CASO DI ATTIVAZIONE DI RICHIESTE DI GARANZIA PER I RIVESTIMENTI IN PVC, È OBBLIGATORIO INDICARE IL NR DI LOTTO DI PRODUZIONE CHE SI RIPORTATO SULL'ETICHETTA DI OGNI ROTOLO DI RIVESTIMENTO. IN MANCANZA DI QUESTA INFORMAZIONE, LE EVENTUALI RICHIESTE NON POTRANNO ESSERE PRESE IN CONSIDERAZIONE.
IN CASO DI RISCONTRO DI DIFFERENZE DI COLORE DEL PRODOTTO FORNITO, L'EVENTUALE RICHIESTA DI GARANZIA VERRÀ PRESA IN CARICO SOLAMENTE SE IL MATERIALE NON È ANCORA STATO POSATO E SALDATO.
NON VERRANNO ACCETTATE RICHIESTE DI GARANZIA CON DIFFERENZE DI COLORE DI ROTOLI PROVENIENTI DA LOTTI DIVERSI.
QUESTA POLICY E' APPLICATA A TUTTE LE TIPOLOGIE DI RIVESTIMENTI PRESENTI IN CATALOGO

9.2 HAOGENPLAST ELVAFLEX

ELVAFLEX

La formula senza ftalati, straordinariamente resistente di ElvaFlex è stata progettata per una maggiore resistenza a intensi raggi UV, condizioni del tempo molto avverse e prodotti chimici altamente corrosivi. Con una corretta cura e manutenzione ElvaFlex conserverà la sua integrità, compresa la sua elasticità per tutto il ciclo della sua durata. La sua formulazione unica elimina quasi ogni tipo di migrazione dalla membrana di PVC all'acqua circostante garantendo migliori prestazioni per tenuta d'acqua sia a temperature estremamente alte che basse.
La resistenza di lunga durata di ElvaFlex ad alte concentrazioni di cloro e altri prodotti chimici corrosivi, comprese le creme solari ad alta protezione, lozioni abbronzanti e altri prodotti per la cura personale che possono accumularsi in strutture pubbliche durante i periodi di maggiore affollamento, assicura la tenuta stagna delle piscine, anche in condizioni sfavorevoli, come ad esempio intense radiazioni ultraviolette e caldo estremo.
Le membrane ElvaFlex sono perfette per vasche idromassaggio e piscine per idroterapia. La loro speciale resistenza agli effetti corrosivi di acqua, calore e prodotti chimici le rendono la soluzione ideale e duratura per la vostra piscina.

CODICE	DESCRIZIONE	SPESSORE mm	PESO Kg/m2	AREA ROTOLO m2
0604EG165	ELVAFLEX GRIGIO	1,5	1,89	41,25
0604EB165	ELVAFLEX BLU	1,5	1,89	41,25
0604EW165	ELVAFLEX BIANCO	1,5	1,89	41,25
0604ES165	ELVAFLEX SABBIA	1,5	1,89	41,25
0604EA165	ELVAFLEX AZZURRO	1,5	1,89	41,25
0604ES000	ANTISDRUCC. SABBIA			

IN CASO DI ATTIVAZIONE DI RICHIESTE DI GARANZIA PER I RIVESTIMENTI IN PVC, È OBBLIGATORIO INDICARE IL NR DI LOTTO DI PRODUZIONE CHE SI RIPORTATO SULL'ETICHETTA DI OGNI ROTOLO DI RIVESTIMENTO. IN MANCANZA DI QUESTA INFORMAZIONE, LE EVENTUALI RICHIESTE NON POTRANNO ESSERE PRESE IN CONSIDERAZIONE.
IN CASO DI RISCONTRO DI DIFFERENZE DI COLORE DEL PRODOTTO FORNITO, L'EVENTUALE RICHIESTA DI GARANZIA VERRÀ PRESA IN CARICO SOLAMENTE SE IL MATERIALE NON È ANCORA STATO POSATO E SALDATO.
NON VERRANNO ACCETTATE RICHIESTE DI GARANZIA CON DIFFERENZE DI COLORE DI ROTOLI PROVENIENTI DA LOTTI DIVERSI.
QUESTA POLICY E' APPLICATA A TUTTE LE TIPOLOGIE DI RIVESTIMENTI PRESENTI IN CATALOGO

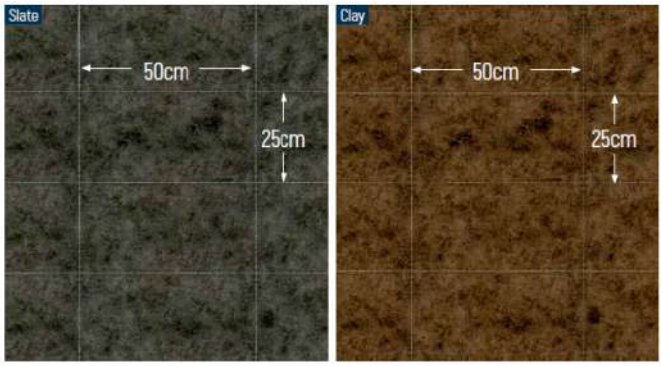

Warranty:
- 12 years waterproofing
- 34°c temp.
- 5 years stain resistance
- 5 years chlorine lightfastness

NF 15836-2
certification Public Pools

I disegni unici a piastrelle delle membrane esclusive 3D consentono dicostruire o ristrutturare piscine usando soluzioni a tenuta d'acqua che sono quasi identiche alle piastrelle di pietra autentica.
Le membrane TileFlex presentano superfici a tenuta stagna, il contatto con la superficie è asciutto, molto simile ad una vera piastrella, e la distanza tra un elemento e l'altro ricopre i valori di una reale stuccatura.
TileFlex è formulato con un rivestimento della superficie rafforzato che assicura una maggiore resistenza alle macchie ed è facile da pulire, resistenza eccezionale agli UV, proprietà antiscivolo e superficie asciutta. Le dimensioni delle piastrelle su queste membrane sono 50 cm per 25 cm, simili a quelle delle vere piastrelle di pietra usate nella costruzione di piscine. Le scanalature dentellate della loro stuccatura sono coperte con un rivestimento acrilico che le rende facili da pulire. Quando vengono in contatto con l'acqua della piscina, la vernice su questa stuccatura riflette la luce del sole in un modo che la distingue dalla superficie delle piastrelle circostanti, rendendo più evidente l'aspetto di una vera piastrella e la sua stuccatura.

CODICE	DESCRIZIONE	SPESSORE mm	PESO Kg/m2	AREA ROTOLO m2
0604M6165	TELO TILEFLEX CLAY -H 1,65 x 25 m	1,5	1.89	41,25
0604M7165	TELO TILEFLEX SLATE- H 1,65 x 25 m	1,5	1.89	41,25
0604TR001	PVC LIQUIDO TRASPARENTE - 1 LT	-	-	-

*FINO AD ESAURIMENTO SCORTE

IN CASO DI ATTIVAZIONE DI RICHIESTE DI GARANZIA PER I RIVESTIMENTI IN PVC, È OBBLIGATORIO INDICARE IL NR DI LOTTO DI PRODUZIONE CHE SI RIPORTATO SULL'ETICHETTA DI OGNI ROTOLO DI RIVESTIMENTO. IN MANCANZA DI QUESTA INFORMAZIONE, LE EVENTUALI RICHIESTE NON POTRANNO ESSERE PRESE IN CONSIDERAZIONE.
IN CASO DI RISCONTRO DI DIFFERENZE DI COLORE DEL PRODOTTO FORNITO, L'EVENTUALE RICHIESTA DI GARANZIA VERRÀ PRESA IN CARICO SOLAMENTE SE IL MATERIALE NON È ANCORA STATO POSATO E SALDATO.
NON VERRANNO ACCETTATE RICHIESTE DI GARANZIA CON DIFFERENZE DI COLORE DI ROTOLI PROVENIENTI DA LOTTI DIVERSI.
QUESTA POLICY E' APPLICATA A TUTTE LE TIPOLOGIE DI RIVESTIMENTI PRESENTI IN CATALOGO

9.2 HAOGENPLAST UNICOLOR 2.0

UNICOLOR LACCATO 2.0

Unicolor Supra 2.0, con **doppia laccatura**, offre una barriera di alto livello contro l'esposizione ai raggi UV, alla perdita di plastificante ed i danni microbici; possiede inoltre una eccezionale resistenza alle macchie, come oli abbronzanti, depositi di calcio e materiali organici.

- Eccellente resistenza alla proliferazione microbica.
- Stabilità ai raggi UV e resistenza nel tempo dei colori.
- Facilità di saldatura.
- Ottima resistenza all'abrasione.
- Resistenza ai prodotti chimici ed alle elevate clorazioni.
- Processi produttivi ad elevati standard qualitativi.
- Originalità dei design e delle finiture.

Garantito fino ad una temperatura di 32°C

10 di garanzia sull'impermeabilità

Conforme alla normativa NF-15836-2

CODICE	DESCRIZIONE	SPESSORE mm	PESO Kg/m²	AREA ROTOLO m²
0604AZ165	UNICOLOR LACCATO - AZZURRO	1,5	1.89	41,25
0604BL165	UNICOLOR LACCATO - BLU	1,5	1.89	41,25
0604BI165	UNICOLOR LACCATO - BIANCO	1,5	1.89	41,25
0604SA165	UNICOLOR LACCATO - SABBIA	1,5	1.89	41,25
0604GR165	UNICOLOR LACCATO - GRIGIO C.	1,5	1.89	41,25
0604GS165	UNICOLOR LACCATO - GRIGIO S.	1,5	1.89	41,25
0604AZ000	ANTISDRUCCIOLO- AZZURRO	1,5	1.89	16,50
0604BL000	ANTISDRUCCIOLO - BLU	1,5	1.89	16,50
0604BI000	ANTISDRUCCIOLO - BIANCO	1,5	1.89	16,50
0604SA000	ANTISDRUCCIOLO - SABBIA	1,5	1.89	16,50
0604GR000	ANTISDRUCCIOLO - GRIGIO CHIARO	1,5	1.89	16,50
0604GS000	ANTISDRUCCIOLO - GRIGIO SCURO	1,5	1.89	16,50
0604LF000	ANTISDRUCCIOLO - LARICE FRESCO	1,5	1.89	16,50
0604AZ001	PVC LIQUIDO AZZURRO - 1 LT	-	-	-
0604BL001	PVC LIQUIDO BLU - 1LT	-	-	-
0604BI001	PVC LIQUIDO BIANCO - 1 LT	-	-	-
0604SA001	PVC LIQUIDO SABBIA - 1 LT	-	-	-
0604GR001	PVC LIQUIDO GRIGIO CHIARO- 1 LT	-	-	-
0604GS001	PVC LIQUIDO GRIGIO SCURO- 1 LT	-	-	-
0604TR001	PVC LIQUIDO TRASPARENTE- 1 LT	-	-	-
0604LF001	PVC LIQUIDOLARICE FRESCO			

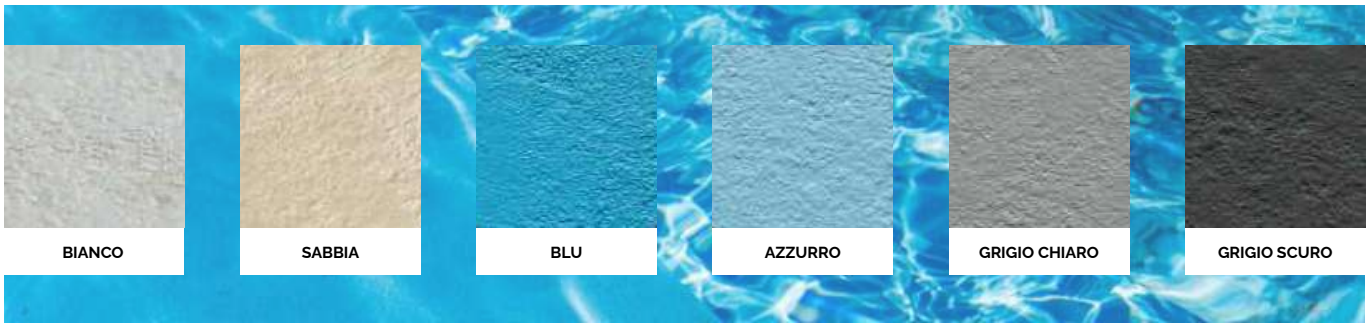

3D UNI HAOGENPLAST

La membrana 3D è una membrana in PVC rinforzata, progettata con aspetto della superficie corrugata, adatta al rivestimento delle piscine di nuova costruzione e da ristrutturare, dalle spiccate proprietà antiscivolo.

- Resistenza sbiadimento del colore.
- Formulato e progettato per piscine esterne esposte ai raggi UV.
- Forte resistenza all'abrasione.
- Eccellente resistenza alla crescita microbica.
- Resistenza allo scivolamento.
- Eccellente resistenza al cloro.
- Rinforzato con tela di poliestere.
- Conforme alla normativa EN 15836-2 2010-8..
- Superiore resistenza alle macchie.
- Protezione migliorata del rivestimento acrilico.
- Sensazione finitura e tatto in pietra naturale.

CODICE	DESCRIZIONE	SPESSORE mm	LARGHEZZA m	PESO Kg/m²	AREA ROTOLO m²
06043A165	Telo Haogenplast 3D azzurro- 1,65x25 m	1,5	1,65	2	41,25
06043B165	Telo Haogenplast 3D blu - 1,65x25 m	1,5	1,65	2	41,25
06043W165	Telo Haogenplast 3D bianco - 1,65x25 m	1,5	1,65	2	41,25
06043S165	Telo Haogenplast 3D sabbia - 1,65x25 m	1,5	1,65	2	41,25
06043D165	Telo Haogenplast 3D grigio scuro - 1,65x25 m	1,5	1,65	2	41,25
06043G165	Telo Haogenplast 3D grigio chiaro - 1,65x25 m	1,5	1,65	2	41,25

Garantito fino ad una temperatura di 34°C

12 anni di garanzia sull'impermeabilità

Conforme alla normativa NF-15836-2

Antislip propertiesties

IN CASO DI ATTIVAZIONE DI RICHIESTE DI GARANZIA PER I RIVESTIMENTI IN PVC, È OBBLIGATORIO INDICARE IL NR DI LOTTO DI PRODUZIONE CHE SI RIPORTATO SULL'ETICHETTA DI OGNI ROTOLO DI RIVESTIMENTO. IN MANCANZA DI QUESTA INFORMAZIONE, LE EVENTUALI RICHIESTE NON POTRANNO ESSERE PRESE IN CONSIDERAZIONE.
IN CASO DI RISCONTRO DI DIFFERENZE DI COLORE DEL PRODOTTO FORNITO, L'EVENTUALE RICHIESTA DI GARANZIA VERRÀ PRESA IN CARICO SOLAMENTE SE IL MATERIALE NON È ANCORA STATO POSATO E SALDATO.
NON VERRANNO ACCETTATE RICHIESTE DI GARANZIA CON DIFFERENZE DI COLORE DI ROTOLI PROVENIENTI DA LOTTI DIVERSI.
QUESTA POLICY E' APPLICATA A TUTTE LE TIPOLOGIE DI RIVESTIMENTI PRESENTI IN CATALOGO

Renolit

9.2

RENOLIT

Rely on it.

GARANZIA IMPERMEABILITÀ 10 ANNI

RENOLIT ALKORPLAN

è un manto formato da due strati flessibili di cloruro di polivinile tra i quali è posizionata una maglia di rinforzo in poliestere. Le membrane armate possono essere utilizzate con tutti i tipi di strutture per piscina: calcestruzzo, pannelli in acciaio, legno, ceramica o in polietilene.
La foglia armata RENOLIT ALKORPLAN garantisce la tenuta idraulica della piscina per 10 anni così come la protezione contro danni estetici, agenti atmosferici e usura.

CARATTERISTICHE

- Spessore totale 1,5 mm.
- Peso 1,8 kg/m2.
- Lunghezza dei rotoli 25 m.
- Saldabile ad aria calda.
- Imputrescibile.
- Stabilizzato ai raggi U.V.
- Resistente all'invecchiamento ed alle intemperie.
- Resistente ai prodotti usuali di trattamento dell'acqua.
- L'aggiunta di agenti fungicidi e battericidi durante la fabbricazione della membrana permette di contrastare in larga misura lo sviluppo di batteri ed alghe.
- Non compatibile con i bitumi, oli e pannelli di poliestere e di poliuretano.
- Sensibile ai solventi come tetraidrofurano (THF), acetoni, acetato d'etile, ecc. ... abrasivi. Attenzione ai prodotti di pulizia: essi possono distruggere la vernice e cancellare il disegno. Prima di procedere alla pulizia è consigliabile fare una prova sopra un campione.

CARATTERISTICHE FISICO-CHIMICHE

- Spessore:1,5mm
- Densità:1,2g/cm3
- Resistenza alla rottura:1250N/50 mm
- Allungamento alla rottura:18%
- Resistenza alla lacerazione:280N
- Durezza:77Shore a 10 s
- Piegatura a freddo:-25° C
- Stabilità dimensionale 6h/80°C: -0,2%
- Aderenza tra strati: 160N/50 mm
- Stabilità alla luce: 7/4 scala blu/scala grigi

9.1 RENOLIT ALKORPLAN TOUCH

RENOLIT ALKORPLAN TOUCH

Telo armato da 2 mm, stampato e con rilievo, dal design ispirato alla natura per conferire carattere e personalità alle piscine. Disegni ispirati alla natura. Bellezza, eleganza e carattere con una texture sorprendente che invita al tatto. Lasciatevi sedurre dal TOUCH per valorizzare l'aspetto della vostra piscina. La rivoluzione della membrana armata per il rivestimento delle piscine: ora in 3D. Un Design originale di membrane armate per piscina ispirati alla pietra vera. Godetevi l'aspetto ed il tocco di una finitura naturale.

- 2 mm di spessore
- con goffratura tridimensionale
- 6 disegni esclusivi che riproducono elementi presenti in natura
- ideale in zone scivolose
- certificato della resistenza allo scivolamento C (Elegance anche disponibile Antiscivolo)
- si può utilizzare sia per saldatura a risvolto che per saldatura di testa

AUTHENTIC

SUBLIME

PRESTIGE

VANITY

RELAX

ORIGIN

ELEGANCE

La peculiarità del TOUCH

La differenza principale tra il TOUCH e tutte le altre membrane armate presenti sul mercato risiede nel suo spessore. Lo spessore normale di una membrana armata è di 1,5 mm, mentre il TOUCH è la prima membrana armata ad avere uno spessore di 2 mm. Questo la rende la più resistente e la più duratura attualmente sul mercato.

*Il formato da 21 m sarà disponibile fino ad esaurimento, successivamente sarà sostituito dal formato da 25 m

CODICE	DESCRIZIONE	SPESSORE mm	LARGHEZ. m	PESO Kg/m²	area rotolo m²
0602AU165	TOUCH AUTEHNTIC - H 1,65 x 21 m	2,0	1,65	2,5	34,65
0602EL165	TOUCH ELEGANCE - H 1,65 x 21 m	2,0	1,65	2,5	34,65
0602RX165	TOUCH RELAX - H 1,65 x 21 m	2,0	1,65	2,5	34,65
0602SU165	TOUCH SUBLIME - H 1,65 x 21 m	2,0	1,65	2,5	34,65
0602VA165	TOUCH VANITY - H 1,65 x 21 m	2,0	1,65	2,5	34,65
0602PR165	TOUCH PRESTIGE - H 1,65 x 21 m	2,0	1,65	2,5	34,65
0602OR165	TOUCH ORIGIN - H 1,65 x 21 m	2,0	1,65	2,5	34,65

IN CASO DI ATTIVAZIONE DI RICHIESTE DI GARANZIA PER I RIVESTIMENTI IN PVC, È OBBLIGATORIO INDICARE IL NR DI LOTTO DI PRODUZIONE CHE SI RIPORTATO SULL'ETICHETTA DI OGNI ROTOLO DI RIVESTIMENTO. IN MANCANZA DI QUESTA INFORMAZIONE, LE EVENTUALI RICHIESTE NON POTRANNO ESSERE PRESE IN CONSIDERAZIONE.
IN CASO DI RISCONTRO DI DIFFERENZE DI COLORE DEL PRODOTTO FORNITO, L'EVENTUALE RICHIESTA DI GARANZIA VERRÀ PRESA IN CARICO SOLAMENTE SE IL MATERIALE NON È ANCORA STATO POSATO E SALDATO.
NON VERRANNO ACCETTATE RICHIESTE DI GARANZIA CON DIFFERENZE DI COLORE DI ROTOLI PROVENIENTI DA LOTTI DIVERSI.
QUESTA POLICY E' APPLICATA A TUTTE LE TIPOLOGIE DI RIVESTIMENTI PRESENTI IN CATALOGO

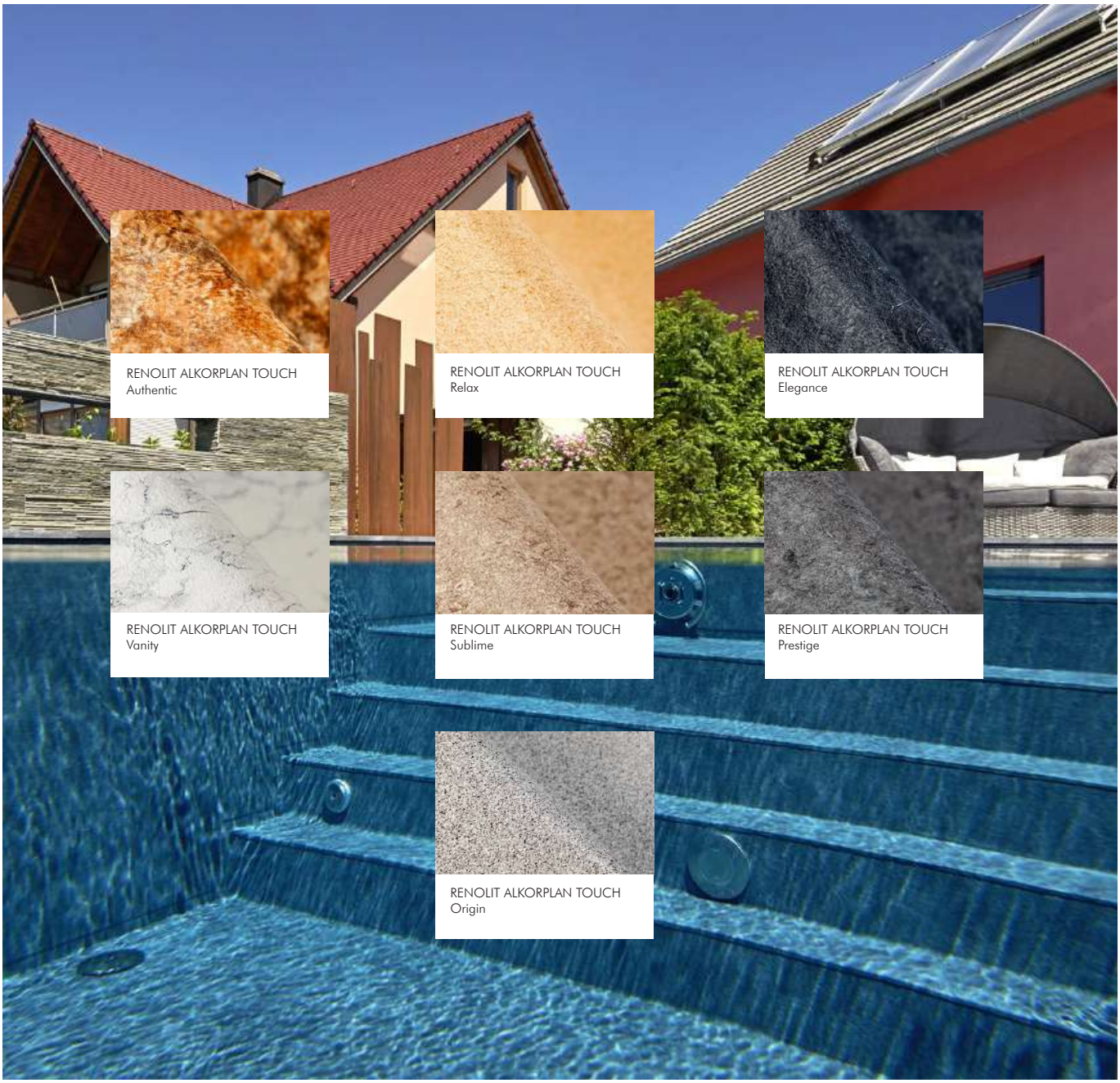

IN CASO DI ATTIVAZIONE DI RICHIESTE DI GARANZIA PER I RIVESTIMENTI IN PVC, È OBBLIGATORIO INDICARE IL NR DI LOTTO DI PRODUZIONE CHE SI RIPORTATO SULL'ETICHETTA DI OGNI ROTOLO DI RIVESTIMENTO. IN MANCANZA DI QUESTA INFORMAZIONE, LE EVENTUALI RICHIESTE NON POTRANNO ESSERE PRESE IN CONSIDERAZIONE.
IN CASO DI RISCONTRO DI DIFFERENZE DI COLORE DEL PRODOTTO FORNITO, L'EVENTUALE RICHIESTA DI GARANZIA VERRÀ PRESA IN CARICO SOLAMENTE SE IL MATERIALE NON È ANCORA STATO POSATO E SALDATO.
NON VERRANNO ACCETTATE RICHIESTE DI GARANZIA CON DIFFERENZE DI COLORE DI ROTOLI PROVENIENTI DA LOTTI DIVERSI.
QUESTA POLICY E' APPLICATA A TUTTE LE TIPOLOGIE DI RIVESTIMENTI PRESENTI IN CATALOGO

CODICE	DESCRIZIONE
0601AU001	PVC LIQUIDO TOUCH AUTHENTIC - 0,9 kg
0601EL001	PVC LIQUIDO TOUCH ELEGANCE -0,9 kg
0601RX001	PVC LIQUIDO TOUCH RELAX - 0,9 kg
0601SU001	PVC LIQUIDO TOUCH SUBLIME -0,9 kg
0601VA001	PVC LIQUIDO TOUCH VANITY -0,9 kg
0601PR001	PVC LIQUIDO TOUCH PRESTIGE -0,9 kg
0601OR001	PVC LIQUIDO TOUCH ORIGIN -0,9 kg

9.1 RENOLIT ALKORPLAN ALIVE

RENOLIT ALKORPLAN ALIVE
CHANDRA

RENOLIT ALKORPLAN ALIVE
DHYANA

RENOLIT ALKORPLAN ALIVE
PRANA

CODICE	DESCRIZIONE	SPESSORE mm	LARGHEZ. m	PESO Kg/m²	AREA ROTOLO m²
0602AC165	TELO ALK. ALIVE - CHANDRA(grigio) - 1,65 x 25 m	1,65	1,65	1,95	41,25
0602AD165	TELO ALK. ALIVE - DHYANA(blu) - 1,65 x 25 m	1,65	1,65	1,95	41,25
0602AP165	TELO ALK. ALIVE - PRANA(verde) - 1,65 x 25 m	1,65	1,65	1,95	41,25
0601AC001	PVC LIQUIDO ALIVE CHANDRA(grigio) – 0,9 KG	-	-	-	-
0601AD001	PVC LIQUIDO ALIVE DHYANA(blu) – 0,9 kg	-	-	-	-
0601AP001	PVC LIQUIDO ALIVE PRANA(verde) – 0,9 kg	-	-	-	-

IN CASO DI ATTIVAZIONE DI RICHIESTE DI GARANZIA PER I RIVESTIMENTI IN PVC, È OBBLIGATORIO INDICARE IL NR DI LOTTO DI PRODUZIONE CHE SI RIPORTATO SULL'ETICHETTA DI OGNI ROTOLO DI RIVESTIMENTO. IN MANCANZA DI QUESTA INFORMAZIONE, LE EVENTUALI RICHIESTE NON POTRANNO ESSERE PRESE IN CONSIDERAZIONE.
IN CASO DI RISCONTRO DI DIFFERENZE DI COLORE DEL PRODOTTO FORNITO, L'EVENTUALE RICHIESTA DI GARANZIA VERRÀ PRESA IN CARICO SOLAMENTE SE IL MATERIALE NON È ANCORA STATO POSATO E SALDATO.
NON VERRANNO ACCETTATE RICHIESTE DI GARANZIA CON DIFFERENZE DI COLORE DI ROTOLI PROVENIENTI DA LOTTI DIVERSI.
QUESTA POLICY E' APPLICATA A TUTTE LE TIPOLOGIE DI RIVESTIMENTI PRESENTI IN CATALOGO

RENOLIT

SPESSORE 2 mm

GARANZIA 10 anni IMPERMEABILITÀ

CERTIFICATO DELLA RESISTENZA C ANTISDRUCCIOLO

Membrana calandrata armata 2 mm, stampata in rilievo, per il rivestimento di ogni superficie della piscina. Consente la massima personalizzazione secondo le ultime tendenze di design. La membrana armata è composta da due lamine flessibili in PVC saldate da una rete in poliestere; questa speciale formulazione la rende particolarmente resistente, impermeabile flessibile. Per un rivestimento che si adatta ad ogni forma e superficie, senza limiti di applicazione; dall'installazione rapida e pulita e la garanzia di una resa estetica che dura nel tempo.

CODICE	DESCRIZIONE	SPESSORE mm	LARGHEZ. m	PESO Kg/m2	AREA ROTOLO m2
0602VS165	VOGUE SUMMER- H 1,65 x 21 m	2,0	1,65	2,5	34,65
0602VU165	VOGUE URBAN - H 1,65 x 21 m	2,0	1,65	2,5	34,65
0602VV165	VOGUE VINTAGE - H 1,65 x 21 m	2,0	1,65	2,5	34,65
0602VT165	VOGUE TROPICAL - H 1,65 x 21 m	2,0	1,65	2,5	34,65
0601VS001	PVC liquido VOGUE SUMMER-0,9kg	-	-	-	-
0601VU001	PVC liquido VOGUE URBAN -0,9kg	-	-	-	-
0601VV001	PVC liquido VOGUE VINTAGE-0,9kg	-	-	-	-
0601VT001	PVC liquido VOGUE TROPICAL-0,9kg	-	-	-	-

- Spessore 2 mm.
- Certificato antiscivolo.
- Goffratura tridimensionale.
- Garanzia di impermeabilità 10 anni

IN CASO DI ATTIVAZIONE DI RICHIESTE DI GARANZIA PER I RIVESTIMENTI IN PVC, È OBBLIGATORIO INDICARE IL NR DI LOTTO DI PRODUZIONE CHE SI RIPORTATO SULL'ETICHETTA DI OGNI ROTOLO DI RIVESTIMENTO. IN MANCANZA DI QUESTA INFORMAZIONE, LE EVENTUALI RICHIESTE NON POTRANNO ESSERE PRESE IN CONSIDERAZIONE.
IN CASO DI RISCONTRO DI DIFFERENZE DI COLORE DEL PRODOTTO FORNITO, L'EVENTUALE RICHIESTA DI GARANZIA VERRÀ PRESA IN CARICO SOLAMENTE SE IL MATERIALE NON È ANCORA STATO POSATO E SALDATO.
NON VERRANNO ACCETTATE RICHIESTE DI GARANZIA CON DIFFERENZE DI COLORE DI ROTOLI PROVENIENTI DA LOTTI DIVERSI.
QUESTA POLICY E' APPLICATA A TUTTE LE TIPOLOGIE DI RIVESTIMENTI PRESENTI IN CATALOGO

9.1 RENOLIT ANTISDRUCCIOLO RELIEF

GAMMA RELIEF

Membrana armata antiscivolo per il rivestimento delle zone soggette a scivolamento delle piscine, con protezione superficiale contro lo sporco e l'abrasione. Osservante la norma europea EN 158836 membrana plastica in cloruro di polivinile plastificato (PVC-P) per piscine interrate.

- Spessore 1,8 mm.
- Certificato antiscivolo.
- Goffratura tridimensionale.
- Garanzia di impermeabilità 10 anni

CODICE	DESCRIZIONE	PESO Kg/m²	AREA ROTOLO m²
0601AZ002	RELIEF AZZURRO - H 1,65x 25 m	1,8	41,25
0601Bl002	RELIEF BIANCO - H 1,65 x 25 m	1,8	41,25
0601BL002	RELIEF BLU -H 1,65 x 25 m	1,8	41,25
0601GR002	RELIEF GRIGIO CHIARO - H1,65 x 25 m	1,8	41,25
0601GS002	RELIEF GRIGIO SCURO - H1,65 x 25 m	1,8	41,25
0601SA002	RELIEF SABBIA - H1,65 x 25 m	1,8	41,25
0601VD002	RELIEF CARAIBI - H1,65 x 25 m	1,8	41,25
0601NE002	RELIEF NERO - H1,65 x 25 m	1,8	41,25

IN CASO DI ATTIVAZIONE DI RICHIESTE DI GARANZIA PER I RIVESTIMENTI IN PVC, È OBBLIGATORIO INDICARE IL NR DI LOTTO DI PRODUZIONE CHE SI RIPORTATO SULL'ETICHETTA DI OGNI ROTOLO DI RIVESTIMENTO. IN MANCANZA DI QUESTA INFORMAZIONE, LE EVENTUALI RICHIESTE NON POTRANNO ESSERE PRESE IN CONSIDERAZIONE.
IN CASO DI RISCONTRO DI DIFFERENZE DI COLORE DEL PRODOTTO FORNITO, L'EVENTUALE RICHIESTA DI GARANZIA VERRÀ PRESA IN CARICO SOLAMENTE SE IL MATERIALE NON È ANCORA STATO POSATO E SALDATO.
NON VERRANNO ACCETTATE RICHIESTE DI GARANZIA CON DIFFERENZE DI COLORE DI ROTOLI PROVENIENTI DA LOTTI DIVERSI.
QUESTA POLICY E' APPLICATA A TUTTE LE TIPOLOGIE DI RIVESTIMENTI PRESENTI IN CATALOGO

9.1 ALKORPLAN PVC LIQUIDO

Soluzione di cloruro di polivinile (PVC) in tetraidrofurano (THF) utilizzata per rinforzare i giunti saldati, gli angoli e i bordi a T delle membrane impermeabili AlkorPlan.

CODICE	DESCRIZIONE
0601AZ001	PVC LIQUIDO AZZURRO - 0,9 kg
0601BL001	PVC LIQUIDO BLU ADRIATICO - 0,9 kg
0601VD001	PVC LIQUIDO VERDE CARAIBI - 0,9 kg
0601Bl001	PVC LIQUIDO BIANCO - 0,9 kg
0601SA001	PVC LIQUIDO SABBIA - 0,9 kg
0601GR001	PVC LIQUIDO GRIGIO CHIARO - 0,9 kg
0601GS001	PVC LIQUIDO GRIGIO SCURO - 0,9 kg

RENOLIT
ALKORPLAN
2000

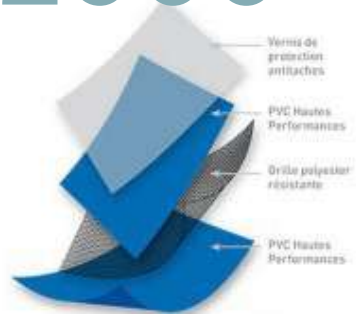

Le membrane ALKORPLAN2000 sono protette da una vernice unica sulla parte superiore che costituisce un'ottima protezione contro la luce solare per effetto delle elevate concentrazioni di assorbenti U.V. Inoltre costituisce una eccellente barriera contro il dissolvimento del plastificante e l'attacco di microrganismi.
Aumenta la resistenza alle macchie derivanti da oli solari, depositi calcarei, materiali organici e microrganismi.

ALKORPLAN2000 risponde alle specifiche della normativa francese NFT 54-803-2.

CODICE	DESCRIZIONE	PESO Kg/m²	AREA ROTOLO m²
0602AZ165	ALKOR 2000 AZZURRO - H 1,65 x 25 m	1,8	41,25
0602AZ205	ALKOR 2000 AZZURRO - H 2,05 x 25 m	1,8	51,25
0602BL165	ALKOR 2000 Blu Adriatico - H 1,65 x 25 m	1,8	41,25
0602BL205	ALKOR 2000 Blu Adriatico - H 2,05 x 25 m	1,8	51,25
0602CA165	ALKOR 2000 Verde Caraibi - H 1,65 x 25 m	1,8	41,25
0602CA205	ALKOR 2000 Verde Caraibi - H 2,05 x 25 m	1,8	51,25
0602BI165	ALKOR 2000 BIANCO - H 1,65 x 25 m	1,8	41,25
0602BI205	ALKOR 2000 BIANCO H 2.05	1,8	51,25
0602SA165	ALKOR 2000 SABBIA - H 1,65 x 25 m	1,8	41,25
0602SA205	ALKOR 2000 SABBIA - H 2,05 x 25 m	1,8	51,25
0602GR165	ALKOR 2000 GRIGIO - H1,65 x 25 m	1,8	41,25
0602GR205	ALKOR 2000 GRIGIO CHIARO H 2.05	1,8	51,25
0602GS165	ALKOR 2000 Grigio scuro - H 1,65 x 25 m	1,8	41,25
0602NE165	ALKOR 2000 NERO - H 1,65 x 25 m	1,8	41,25

IN CASO DI ATTIVAZIONE DI RICHIESTE DI GARANZIA PER I RIVESTIMENTI IN PVC, È OBBLIGATORIO INDICARE IL NR DI LOTTO DI PRODUZIONE CHE SI RIPORTATO SULL'ETICHETTA DI OGNI ROTOLO DI RIVESTIMENTO. IN MANCANZA DI QUESTA INFORMAZIONE, LE EVENTUALI RICHIESTE NON POTRANNO ESSERE PRESE IN CONSIDERAZIONE.
IN CASO DI RISCONTRO DI DIFFERENZE DI COLORE DEL PRODOTTO FORNITO, L'EVENTUALE RICHIESTA DI GARANZIA VERRÀ PRESA IN CARICO SOLAMENTE SE IL MATERIALE NON È ANCORA STATO POSATO E SALDATO.
NON VERRANNO ACCETTATE RICHIESTE DI GARANZIA CON DIFFERENZE DI COLORE DI ROTOLI PROVENIENTI DA LOTTI DIVERSI.
QUESTA POLICY E' APPLICATA A TUTTE LE TIPOLOGIE DI RIVESTIMENTI PRESENTI IN CATALOGO

9.1 RENOLIT ALKORPLAN 1000

RENOLIT
ALKORPLAN
1000

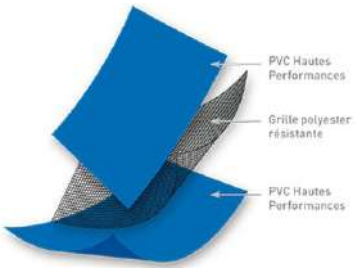

Blu chiaro

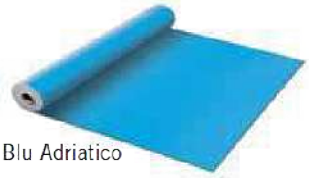
Blu Adriatico

Verde Caraibi
(disponibile solo
nella versione 2000)

Bianco

Sabbia

Grigio Chiaro

CODICE	DESCRIZIONE	LARGHEZZA m	PESO Kg/m2	AREA ROTOLO m2
0601AZ165	Alkor 1000 azzurro - H 1,65 x 25 m	1,65	1,8	41,25
0601BL165	Alkor 1000 blu adriatico - H 1,65 x 25 m	1,65	1,8	41,25
0601BI165	Alkor 1000 bianco - H 1,65 x 25 m	1,65	1,8	41,25
0601SA165	Alkor 1000 sabbia - H 1,65 x 25 m	1,65	1,8	41,25
0601GR165	Alkor 1000 grigio chiaro - H 1,65 x 25 m	1,65	1,8	41,25

Un manto formato da due strati flessibili di cloruro di polivinile tra i quali è posizionata una maglia di rinforzo in poliestere. Le membrane armate possono essere utilizzate con tutti i tipi di strutture per piscina: calcestruzzo, pannelli in acciaio, legno, ceramica o polietilene.

La foglia armata RENOLIT ALKORPLAN garantisce la tenuta idraulica della piscina così come la protezione contro danni estetici, agenti atmosferici e usura.

Membrana saldabile ad aria calda, realizzata con materie prime vergini che conferiscono resistenza e durezza e con i migliori plastificanti sul mercato che forniscono a questo prodotto doti di grande versatilità e flessibilità.

Caratteristiche:
- armato, unicolor da 1,5 mm;
- senza laccatura con pigmenti di grande resistenza e plastificanti ad alta longevità.
- Membrana calandrata in policloruro di vinile flessibile PVC-P, armata con rete di poliestere.

IN CASO DI ATTIVAZIONE DI RICHIESTE DI GARANZIA PER I RIVESTIMENTI IN PVC, È OBBLIGATORIO INDICARE IL NR DI LOTTO DI PRODUZIONE CHE SI RIPORTATO SULL'ETICHETTA DI OGNI ROTOLO DI RIVESTIMENTO. IN MANCANZA DI QUESTA INFORMAZIONE, LE EVENTUALI RICHIESTE NON POTRANNO ESSERE PRESE IN CONSIDERAZIONE.
IN CASO DI RISCONTRO DI DIFFERENZE DI COLORE DEL PRODOTTO FORNITO, L'EVENTUALE RICHIESTA DI GARANZIA VERRÀ PRESA IN CARICO SOLAMENTE SE IL MATERIALE NON È ANCORA STATO POSATO E SALDATO.
NON VERRANNO ACCETTATE RICHIESTE DI GARANZIA CON DIFFERENZE DI COLORE DI ROTOLI PROVENIENTI DA LOTTI DIVERSI.
QUESTA POLICY E' APPLICATA A TUTTE LE TIPOLOGIE DI RIVESTIMENTI PRESENTI IN CATALOGO

Accessori e Rivestimenti

9.3

9.3 GEOMEMBRANA

Geomembrana omogenea a base di cloruro di polivinile flessibile (PVC-P), grigio scuro, idonea per lavori idraulici quali bacini, canali, dighe, riserve idriche e antincendio. Alta stabilità ai raggi UV.

- Posa da effettuarsi con la sola saldatura a caldo.
- Grande capacità d'adattamento alle irregolarità o alle deformazioni dei supporti grazie alle sue caratteristiche di alta deformabilità e alla resistenza delle saldature.
- Elevata resistenza al punzonamento.
- Non resistente a bitumi, oli e catrami.

CODICE	DESCRIZIONE	SPESSORE mm	LARGHEZZA m	AREA ROTOLO m2
060101G12	GEOMEMBRANA PVC 1,2 mm	1,2	2,15	43
060101G15	GEOMEMBRANA PVC 1,5 mm	1,5	2,15	43

9.3 ALKORPLAN ATOSSICO

Membrana omogenea di colore grigio chiaro realizzata in cloruro di polivinile flessibile (PVC-P), idonea per lo stoccaggio di acqua potabile secondo la norma EN 1186 (test di migrazione). Non resistente ai raggi UV.

- Realizzato esclusivamente con resine vergini senza alcun contenuto di materiali riciclato, garantendo così ottime caratteristiche meccaniche e durata ottimale.
- Grande capacità d'adattamento alle irregolarità o alle deformazioni dei supporti grazie alle sue caratteristiche di alta deformabilità e alla resistenza delle saldature.
- Resistente al rigonfiamento, all'invecchiamento ed imputrescibile.
- Non resistente a bitumi, oli e catrami.

CODICE	DESCRIZIONE	SPESSORE mm	LARGHEZZA m	PESO Kg/m2	AREA ROTOLO m2
060101AT1	LINER ATOSSICO 1,2 mm - H 2,15 x 25 m	1,2	2,15	1,66	53.75
060101AT2	LINER ATOSSICO 1,5 mm- H 2,15 x 15 m	1,5	2,15	2,12	32,25

9.3 LINER BIOPISCINE

Membrana impermeabile in PVC-P rinforzata in poliestere, appositamente creata per bio-piscine e laghetti ad uso privato.

- Atossico per pesci e piante acquatiche.
- Resistente alla rottura e al rigonfiamento e alta resistenza alla perforazione e alla penetrazione delle radici.
- Saldabile facilmente ad aria calda.

CODICE	DESCRIZIONE	SPESSORE mm	LARGHEZZA m	AREA ROTOLO m2
060101BNE	BIO LINER NERO	1,5	2,05	41
060101BGS	BIO LINER GRIGIO SCURO	1,5	2,05	41

IN CASO DI ATTIVAZIONE DI RICHIESTE DI GARANZIA PER I RIVESTIMENTI IN PVC, È OBBLIGATORIO INDICARE IL NR DI LOTTO DI PRODUZIONE CHE SI RIPORTATO SULL'ETICHETTA DI OGNI ROTOLO DI RIVESTIMENTO. IN MANCANZA DI QUESTA INFORMAZIONE, LE EVENTUALI RICHIESTE NON POTRANNO ESSERE PRESE IN CONSIDERAZIONE.
IN CASO DI RISCONTRO DI DIFFERENZE DI COLORE DEL PRODOTTO FORNITO, L'EVENTUALE RICHIESTA DI GARANZIA VERRÀ PRESA IN CARICO SOLAMENTE SE IL MATERIALE NON È ANCORA STATO POSATO E SALDATO.
NON VERRANNO ACCETTATE RICHIESTE DI GARANZIA CON DIFFERENZE DI COLORE DI ROTOLI PROVENIENTI DA LOTTI DIVERSI.
QUESTA POLICY E' APPLICATA A TUTTE LE TIPOLOGIE DI RIVESTIMENTI PRESENTI IN CATALOGO

L'utilizzo dei prodotti di seguito riportati, secondo le indicazioni del fornitore, è consigliato ai fini di una corretta installazione e manutenzione delle membrane ALKORPLAN.
Se correttamente installate e manutentate, RENOLIT riconosce per le membrane RENOLIT ALKORPLAN 2000 E RENOLIT ALKORPLAN 3000 una garanzia di 3 anni contro le macchie.

CODICE	DESCRIZIONE
060101003	TRATTAMENTO ALKORCLEAN 81026 - 1 LT

- Detergente sgrassante per la pulizia della linea di flottazione.

Una delle cause principali dei problemi estetici associati ai rivestimenti delle piscine è la presenza di metalli disciolti. Tali problemi si manifestano sotto forma di macchie e decolorazioni, la cui rimozione risulta particolarmente difficile, se non addirittura impossibile. Pertanto, è importante rimuovere le tracce lasciate da metalli disciolti prima che si crei la macchia. Il prodotto anti-macchia brevettato Alkorplus® offre un sistema semplice, sicuro ed efficace per ridurre la presenza di metalli disciolti nell'acqua.

CODICE	DESCRIZIONE
060101001	TRATTAMENTO ANITMACCHIA ALKORPLUS 81059 - 1 LT

- In granuli insolubili.
- Neutralizza l'azione di ioni come rame, piombo, stagno, argento, ecc.
- Viene eliminato al momento del controlavaggio con i metalli assorbiti.

Tra il supporto ed il rivestimento in PVC la presenza di umidità e calore associate a tracce di materiale organico possono favorire lo sviluppo di eventuali microrganismi anaerobi, possibili cause di macchie sul rivestimento. Si consiglia, pertanto, di sottoporre la sottostruttura a trattamento per evitare la crescita di muffe e funghi. L'Alkorplus® è il prodotto studiato in modo specifico per il trattamento delle strutture di supporto all'applicazione del rivestimento in PVC Alkorplan.

9.3 BANDA LINEA GALLEGGIAMENTO

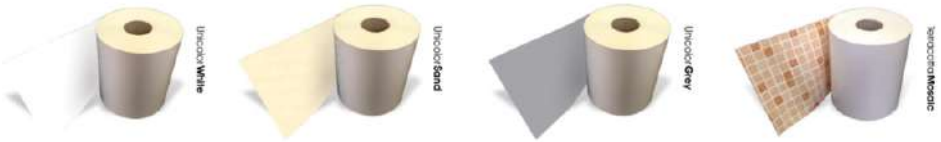

Ultimate Border di ELBE blue®
Per una linea di galleggiamento sempre pulita e bella, nasce un particolare film protettivo, che applicato sulla sua superficie, impedisce la penetrazione delle sostanze chimiche nella membrana di rivestimento, mantenendo la linea di galleggiamento sempre in condizioni ottimali.

CODICE	DESCRIZIONE
060150015	ULTIMATE BORDER SABBIA - ROTOLO 25 m
060150020	ULTIMATE BORDER GRIGIO - ROTOLO 25 m
060150021	ULTIMATE BORDER BIANCO - ROTOLO 25 m
060150023	ULTIMATE BORDER MOSAICO TERRACOTTA - ROTOLO 25 m

- Rotolo 25 m x 26 cm.
- Spessore 1,2 mm.
- Per la garanzia si prega di consultare le condizioni di garanzia del produttore, nonché i manuali per il trattamento dell'acqua.

Inserti

Bordi

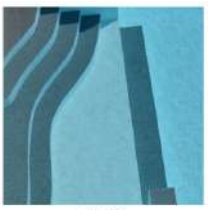
Gradini

FRISE TOUCH
Elemento decorativo per piscine. ideato per il ripristino del rivestimento Alkorplan deteriorato nella linea di galleggiamento delle piscine Skimmer.
Ideale per l'applicazione su gradini, sfiori e qualsiasi altra soluzione creativa.
Membrana in PVC-P armata stampata, laccata e con protezione superficiale contro lo sporco e l'abrasione.

CODICE	DESCRIZIONE
060150001	ALKORPLAN TOUCH TILEBAND SUBLIME - ROTOLO 20m
060150002	ALKORPLAN TOUCH TILEBAND PRESTIGE - ROTOLO 20m

- Rotolo 20 m x 33 cm.
- Spessore 2 mm.

STRISCIA SEGNACORSIA 9.3

CODICE	DESCRIZIONE
060501012	STRISCIA SEGNACORSIA

- Rotoli da 25 m.
- Spessore 1,5 mm.

BORDINO PVC 9.3

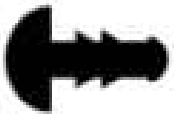
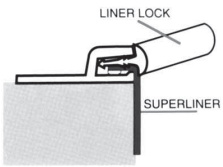

CODICE	DESCRIZIONE
060501007	BORDINO IN PVC BIANCO- BOBINA DA 50 m
060501023	BORDINO IN PVC x TOUCH - BOBINA DA 25 m
060501016	PROFILO DI FINITURA LINER LOCK BIANCO
060501A16	PROFILO DI FINITURA LINER LOCK ANTRACITE
060501C16	PROFILO DI FINITURA LINER LOCK CELESTE/AZZURRO
060501G16	PROFILO DI FINITURA LINER LOCK GRIGIO CHIARO
060501S16	PROFILO DI FINITURA LINER LOCK SABBIA

- Disponibile in rotolo da 50 m.
- Compatibili con i profilati in PVC per l'ancoraggio del liner.
- Consentono di ottimizzare il rivestimento mascherando le irregolarità della colla o della malta sotto al bordo.

LAMIERA PLASTIFICATA 9.3

CODICE	DESCRIZIONE
060501008	Lamiera plast. 200X4 spessore 1mm
060501009	Lamiera plast. interna A"L"spessore 1mm
060501022	Lamiera plast. esterna A"L"spessore 1mm

9.3 PROFILI PLASTICI

Ideali per piscine interrate. Si adattano ad ogni forma della vostra piscina.
Realizzati in PVC riciclato con trattamento anti UV.

CODICE	DESCRIZIONE
060501030	PROFILO PVC AGGANCIO RIVESTIMENTO - 46 mm
060501031	PROFILO PVC AGGANCIO RIVESTIMENTO PRETAGLIATO- 46mm

- Larghezza 46 mm.
- Barra da 2 m

CODICE	DESCRIZIONE
060501032	PROFILO PVC AGGANCIO RIVESTIMENTO -100 mm
060501033	PROFILO PVC AGGANCIO RIVESTIMENTO PRETAGLIATO -100 mm

- Larghezza 100 mm.
- Barra da 2 m

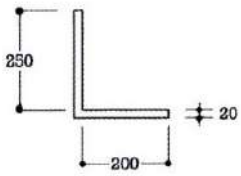

CODICE	DESCRIZIONE
060501020	Profilo PVC "L" 25X20mm x2mm

- Misure: 25 x 20 mm.
- Barra da 3 m

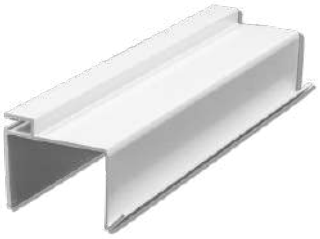
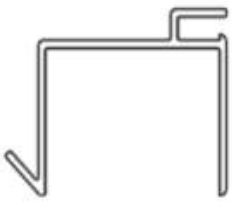

CODICE	DESCRIZIONE
060501034	PROFILO PVC AGGANCIO RIVESTIIMENTO x CASSERO –50 mm

- Barra da 2,40 m

060501001

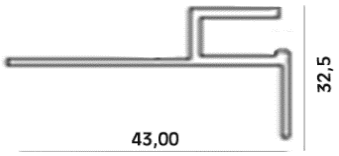

060501028

CODICE	DESCRIZIONE
060501001	PROFILO ALLUMINIO ANODIZZATO
060501002	PROFILO ALLUMINIO ANODIZZATO PRETAGLIATO
060501028	PROFILO ALLUMINIO SENZA ALETTA SUPERIORE - STRETTO NO ANODIZZATO

- Barra da 3 m

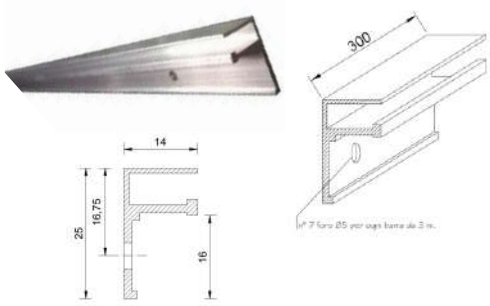

CODICE	DESCRIZIONE
060501026	Profilo alluminio ristrutturaz.- "L"

- Preforato con 7 fori Ø 5 mm.
- Barra da 3 m
- Profilo non Anodizzato

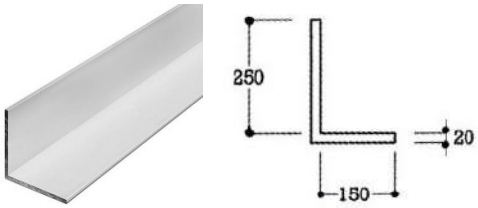

CODICE	DESCRIZIONE
060501019	Profilo allum."L" 25X15mm x 2mm

- Barra da 3 m

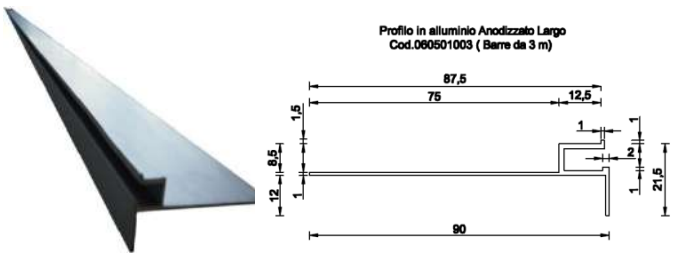

CODICE	DESCRIZIONE
060501003	PROFILO ALLUMINIO ANODIZZATO LARGO 10 CM – PISC. CEM.
060501004	PROFILO ALLUMINIO ANODIZZATO LARGO pretagliato –PISC. CEM.

- Barra da 3 m

9.3 ACCESSORI

CODICE	DESCRIZIONE
060501006	VITE INOX AUTOF. 3,9x16
060501014	CHIODO ESPANSIONE * 4,8x26
060501017	CHIODO ESPANSIONE * 4,8x29
060501018	TASSELLO A CHIODO X RISTRUT. 6x80

*VENDIBILE IN CONFEZIONE DA 200 PZ.

060501021	FLACONE APPLIC. PVC LIQUIDO+TAPPO DOSAT.

060501027	SOLVENTE PER SALDATURA 1 LT - ALKOR PLUS
060501013	COLLA PROFESSIONALE - CONFEZIONE 5 kg
060501029	COLLA ALKORGLUE - 5 LT - a base NEOPRENE
060501035	COLLA A CONTATTO GRIFFON - TRASPARENTE - 5 LT
060501037	COLLA A CONTATTO GRIFFON - TASPARENTE - 1,8 LT

060502150	TESSUTO TNT RENOLIT- H 1,50 x 50 m - 3mm

060501025	BACKING STRIP X RIVEST.TOUCH - 20m x 15cm

010400006	SOFT-STEP ADESIVO 3 mm - H 1,50 X 50 m
010400007	SOFT-STEP ADESIVO 5 mm - H 1,50 X 50 m
010400008	SOFT-STEP ADESIVO 10 mm - H 1,50 X 40 m

Bordi

9.4

9.4 BORDO STANDARD

BORDO STANDARD

- Bordo perimetrale in graniglia di marmo e cemento.
- Peso: 18,5 kg.
- Lo sviluppo è relativo all'interno vasca.
- Finitura con lavorazione SABBIATA ANTISCIVOLO in conformità alla UNI EN 13451-1.
- La finitura liscia sarà disponibile fino ad esaurimento dello stock.
- Si consiglia di trattare i manufatti con impermeabilizzante

Bianco Giallo Rosa Cotto* Grigio*

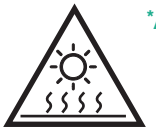

*Attenzione calore

DESCRIZIONE	CODICE BIANCO	CODICE COLORATO
BORDO SEZIONE DIRITTA	060301001	060304001
BORDO SEZIONE ANGOLO RETTO	060301002	060304002
BORDO SEZIONE ANGOLO RETTO ROVESCIO	060301003	060304003
BORDO SEZIONE ANGOLO TONDO	060301004	-
BORDO ANGOLO PER SCALA ROMANA DX	060301005	060304004
BORDO ANGOLO PER SCALA ROMANA SX	060301006	060304005

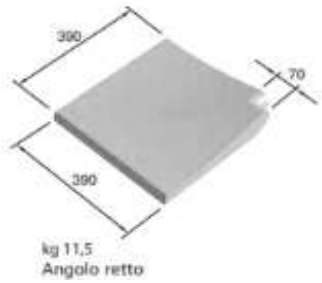

ANGOLO RETTO

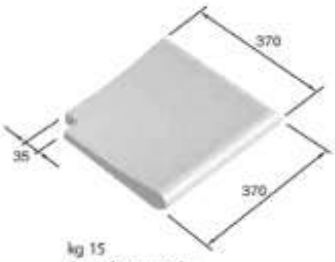

ANGOLO RETTO ROVESCIO

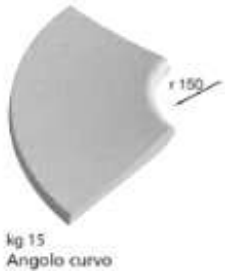

ANGOLO TONDO

ANGOLO PER SCALA ROMANA

- Si consiglia di trattare i manufatti con impermeabilizzante

Bianco Giallo Rosa

SEZIONE A RAGGIO

- Bordo perimetrale in graniglia di marmo e cemento.
- Peso: 18,5 kg.
- Lo sviluppo è relativo all'interno vasca.
- Finitura con lavorazione SABBIATA ANTISCIVOLO in conformità alla UNI EN 13451-1.
- La finitura liscia sarà disponibile fino ad esaurimento dello stock.
- Si consiglia di trattare i manufatti con impermeabilizzante

DESCRIZIONE	CODICE BIANCO	CODICE COLORATO	
BORDO RAGGIO 1 mt - sviluppo 48,5 cm	060302100	060304100	BORDO
RAGGIO 1,25 mt - sviluppo	060302125	060304150	
BORDO RAGGIO 1,5 mt - sviluppo 51 cm	060302150	060304200	BORDO
RAGGIO 2 mt - sviluppo 56 cm	060302200	060304250	
BORDO RAGGIO 2,5 mt - sviluppo 56 cm	060302250	060304300	
BORDO RAGGIO 3 mt - sviluppo 56 cm	060302300	060304350	
BORDO RAGGIO 3,5 mt - sviluppo 56 cm	060302350	060304000	
BORDO A RAGGIO SU RICHIESTA	060302000		

SEZIONE A RAGGIO ROVESCIO

- Bordo perimetrale in graniglia di marmo e cemento.
- Peso: 18,5 kg.
- Lo sviluppo è relativo all'interno vasca.
- Finitura con lavorazione SABBIATA ANTISCIVOLO in conformità alla UNI EN 13451-1.
- La finitura liscia sarà disponibile fino ad esaurimento dello stock.
- Si consiglia di trattare i manufatti con impermeabilizzante

DESCRIZIONE	CODICE BIANCO	CODICE COLORATO
BORDO RAGGIO ROVESCIO 1 m	060303100	060307100
BORDO RAGGIO ROVESCIO 1,5 m	060303150	060307150
BORDO RAGGIO ROVESCIO 2 m	060303200	060307200
BORDO RAGGIO ROVESCIO 2,5 m	060303250	060307250
BORDO RAGGIO ROVESCIO 3 m	060303300	060307300
BORDO RAGGIO ROVESCIO 3,5 m	060303350	060307350
BORDO RAGGIO ROV. A RICHIESTA	060302000	060310000

Raggi disponibili per bordo in cemento modello standard:

Raggio	0,09	0,12	0,15	0,20	0,30	0,50	0,65	0,80	1,00
	1,25	1,40	1,50	1,60	1,75	1,80	2,00	2,10	2,30
	2,50	2,75	3,00	3,50	4,00	5,00	6,25	7,00	8,00
Raggio rovescio	0,20	0,30	0,50	1,00	1,25	1,50	2,00	2,50	3,00
	3,50	4,00	5,00	5,50	6,50				
Raggio scala romana	1,00	1,25	1,50	1,75	2,00				

9.4 BORDO PIATTO

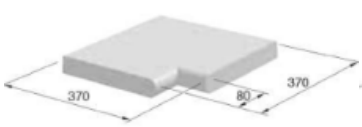

ANGOLO RETTO

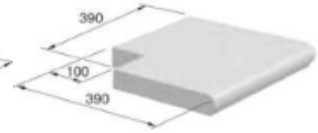

ANGOLO RETTO ROVESCIO

PIATTO RAGGIO

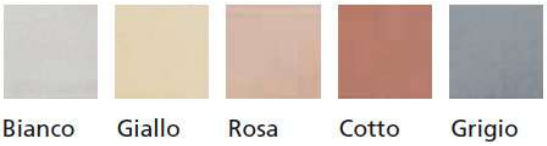

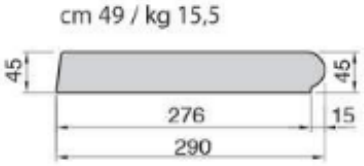

PIATTO DRITTO

Bordo perimetrale in graniglia di marmo e cemento, si consiglia di trattare i manufatti con impermeabilizzante

DESCRIZIONE	CODICE BIANCO	CODICE COLORATO
BORDO PIATTO DIRITTO	060312001	060313001
BORDO PIATTO ANGOLO RETTO	060312002	060313002
BORDO PIATTO ANGOLO RETTO ROVESCIO	060312003	060313003
LAVORAZIONE ANTISCIVOLO	060300SAB	060300SAB
SEZIONI A RAGGIO		
BORDO PIATTO RAGGIO 1 m	060312100	060313100
BORDO PIATTO RAGGIO 2 m	060312200	060313200
BORDO PIATTO RAGGIO ROVESCIO	060312004	060313004

- Finitura con lavorazione SABBIATA ANTISCIVOLO in conformità alla UNI EN 13451-1.
- La finitura liscia sarà disponibile fino ad esaurimento dello stock.

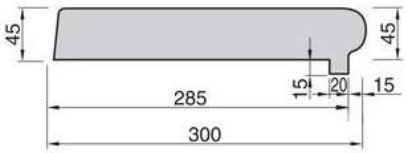

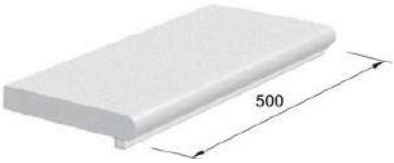

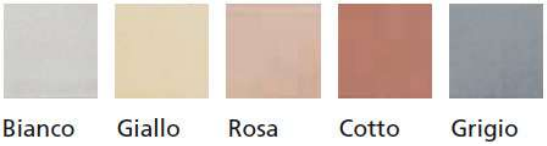

DESCRIZIONE	CODICE BIANCO	CODICE COLORATO
BORDO PIATTO C/DENTELLO DIRITTO	060308001	060308101
BORDO PIATTO C/DENTELLO ANGOLO RETTO	060308002	060308102
BORDO PIATTO C/DENTELLO ANGOLO ROVESCIO	060308003	060308103
SEZIONI A RAGGIO		
BORDO PIATTO C/DENTELLO RAGGIO 1 m	060308004	060308104
BORDO PIATTO C/DENTELLO RAGGIO 2 m	060308005	060308105
BORDO PIATTO C/DENTELLO RAGGIO ROV.	060308006	

BORDO A BECCO DI CIVETTA 9.4

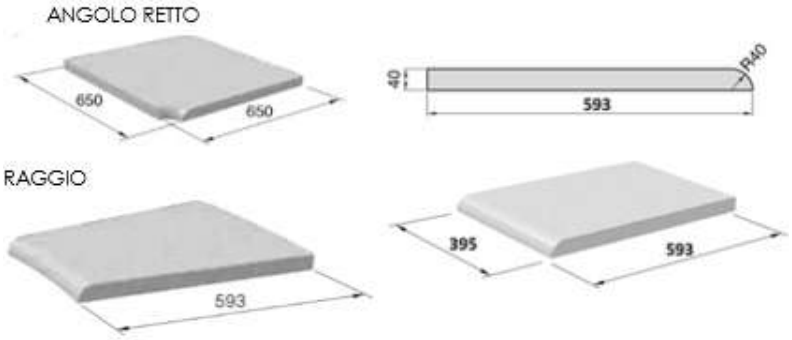

CODICE	DESCRIZIONE
060314001	BORDO BECCO DI CIVETTA - DRITTO
060314002	BORDO BECCO DI CIVETTA - ANG. RETTO
060314003	BORDO BECCO DI CIVETTA - ANG. ROVESCIO
060314150	BORDO BECCO DI CIVETTA - RAGGIO 1,5 m
060314200	BORDO BECCO DI CIVETTA - RAGGIO 2 m
060300SAB	LAVORAZIONE ANTISCIVOLO

- Bordo perimetrale in graniglia di marmo e cemento.
- Solo finitura SABBIATA ANTISCIVOLO in conformità alla UNI EN 13451-1.
- si consiglia di trattare i manufatti con impermeabilizzante

BORDO PIEDRA 9.4

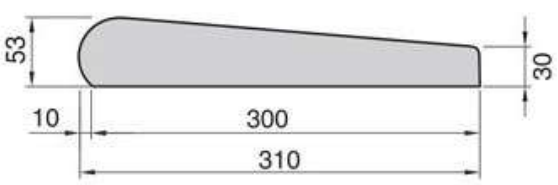

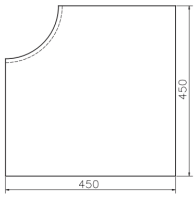

CODICE	DESCRIZIONE
060309001	BORDO PIEDRA DIRITTO
060309002	BORDO PIEDRA ANGOLO RETTO
060309003	BORDO PIEDRA ANGOLO RETTO ROVESCIO

- Bordo perimetrale in graniglia di marmo e cemento.
- Peso: 14,5 kg.

BORDO SIMIL LEGNO 9.4

- Bordo perimetrale in graniglia di marmo e cemento.
- Si consiglia l'uso di impregnante del colore scelto.
- Peso: 12,5 Kg

CODICE	DESCRIZIONE
060315001	BORDO SIMIL LEGNO DRITTO - 31,5 x 49 x 3,5
060315002	BORDO SIMIL LEGNO ANGOLO- 2 pz a 45°

9.4 BORDO SFIORO IN EPS

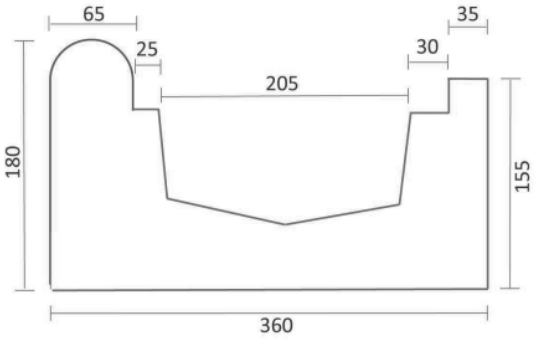

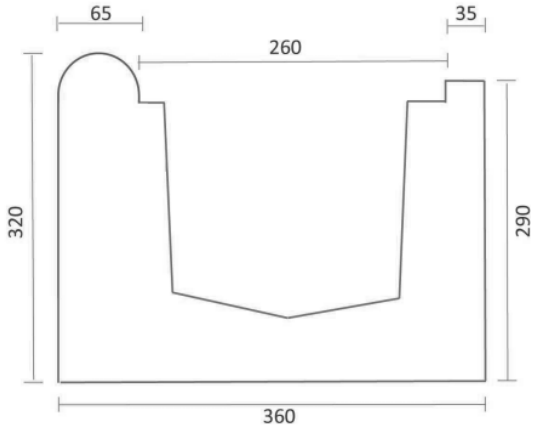

CODICE	DESCRIZIONE
140101245	Bordo sfioro EPS STD L. 100
140101246	Bordo sfioro EPS MEDIO L. 100
140101247	Bordo sfioro EPS ALTO L. 100
140101248	Bordo sfioro EPS MOD. LAGUNA
140101200	Piletta D.63/75 x can. sfioro EPS
140101201	Piletta D.90/110 x can. sfioro EPS

- EPS azzurro a cellule chiuse ad alta densità.
- Doppia mano di rasatura cementizia e applicazione di rete rinforzante in fibra di vetro e ancolari di rinforzo che rendendo il manufatto particolarmente resistene e pronto alla posa e al rivestimento.
- Possibilità di rivestimento in mosaico o PVC.
- Pesi ridotti per la movimentazione in cantiere.
- Eliminazione dei tempi di maturazione rispetto al calcestruzzo.
- Facilità di posa.
- Contenimento dei costi di trasporto.

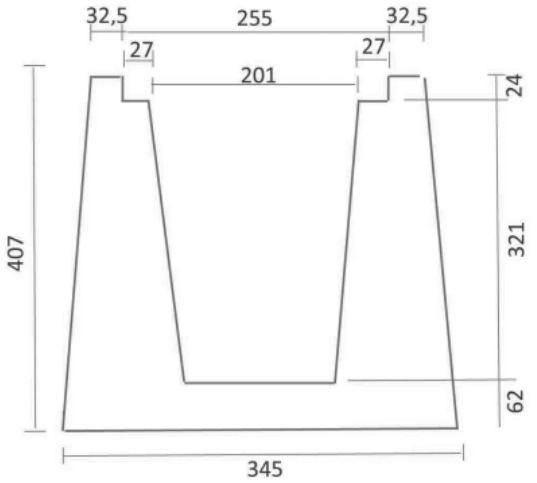

1. Rete di rinforzo in fibra di vetro
2. Angolari di rinforzo per spigoli
3. Prima rasatura
4. Seconda rasatura

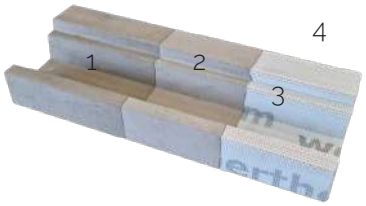

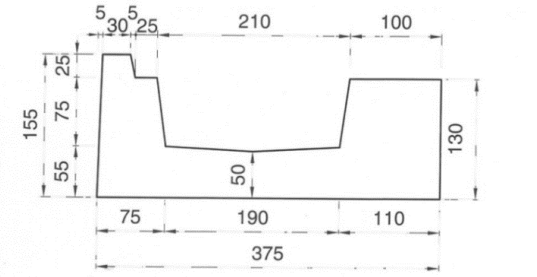

Consigli per la corretta posa dei manufatti.

- Strutture in cemento: pareti e fondo con schiuma colla poliuretanica.
- Strutture in pannelli d'acciaio:
  - pareti Adesivo Keralastic T, reperibile in qualsiasi rivendita di materiale edile;
  - fondo in c.a. sempre una colla -schiuma poliuretanica.

ANGOLI BORDO SFIORO EPS

CODICE	DESCRIZIONE

BORDO STANDARD

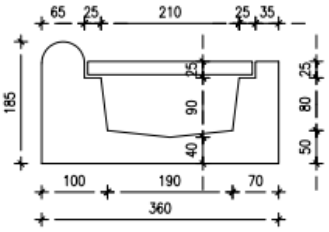

140101240	CANALE SFIORATORE STD IN EPS - ANGOLO 90°
140101241	CANALE SFIORATORE STD IN EPS - ANGOLO 270°

BORDO MEDIO

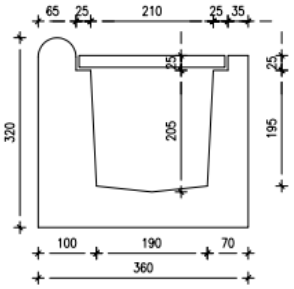

140101252	CANALE SFIORATORE MEDIO IN EPS - ANGOLO 90°
140101253	CANALE SFIORATORE MEDIO IN EPS - ANGOLO 270°

BORDO ALTO

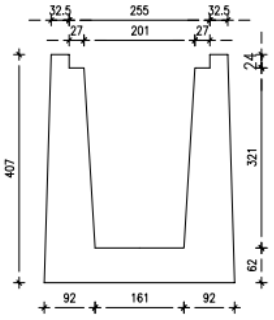

140101254	CANALE SFIORATORE ALTO IN EPS - ANGOLO 90°
140101255	CANALE SFIORATORE ALTO IN EPS - ANGOLO 270°

BORDO LAGUNA

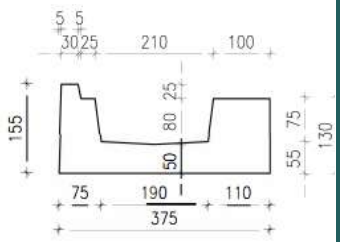

140101256	CANALE SFIORATORE mod. LAGUNA - IN EPS - ANGOLO 90°
140101257	CANALE SFIORATORE mod. LAGUNA - IN EPS - ANGOLO 270°

9.4 BORDO SFIORO STANDARD

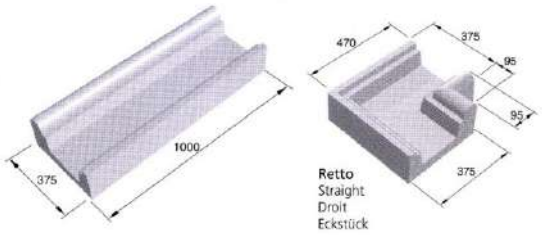

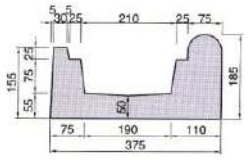

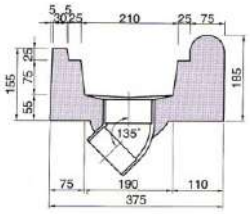

con piletta

SEZIONI RETTILINEE

CODICE	DESCRIZIONE
060350001	BORDO SFIORATORE DIRITTO
060350000	BORDO SFIORATORE DIRITTO CON PILETTA
060350003	BORDO SFIORATORE TERMINALE DX
060350004	BORDO SFIORATORE TERMINALE SX
060350005	BORDO SFIORATORE ANGOLO RETTO
060350006	BORDO SFIORATORE ANGOLO ROVESCIO

- Bordo perimetrale in graniglia di marmo e cemento.
- Peso del dritto: 84 Kg.
- Piletta disponibile nei seguenti diametri: ø63, ø82, ø100 e ø125

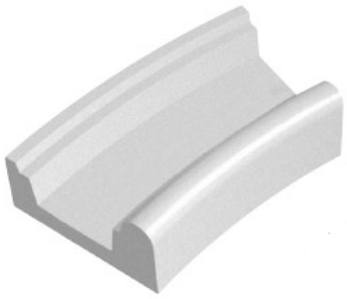

SEZIONI A RAGGIO

CODICE	DESCRIZIONE
060350007	BORDO SFIORATORE A RAGGIO
060350008	BORDO SFIORATORE A RAGGIO CON PILETTA
060350009	BORDO SFIORATORE A RAGGIO ROVESCIO
060350010	BORDO SFIORATORE A RAGGIO ROV. C/PILETTA

- Specificare il raggio in fase di ordine.
- Piletta disponibile nei seguenti diametri: ø63, ø82, ø100 e ø125
- Si consiglia di trattare i manufatti all'interno e all'esterno con vernici epossidiche

BORDO SFIORO MEDIO ALLEGGERITO 9.4

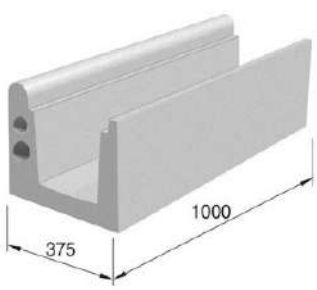

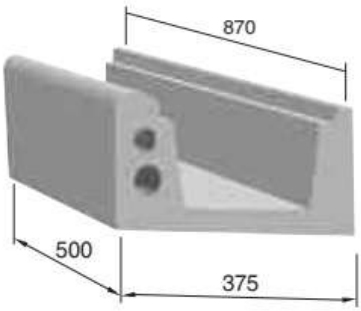

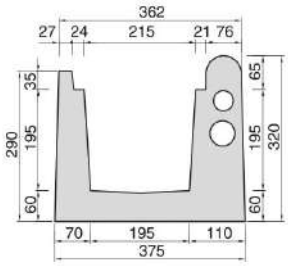

SEZIONI RETTILINEE

CODICE	DESCRIZIONE
060350011	BORDO SFIOR. MEDIO DIRITTO
060350012	BORDO SFIOR. MEDIO DIR. C/PILETTA
060350013	BORDO SFIOR. MEDIO ANGOLO RETTO - 2 pz. a 45°
060350014	BORDO SFIOR. MEDIO ANG. RETTO ROV. - 2 pz. a 45°
060350019	BORDO SFIOR. MEDIO A RAGGIO SVILUPPO 50 cm
060350020	BORDO SFIOR. MEDIO A RAGGIO-ROV. SVILUPPO 50 cm

- Bordo perimetrale in graniglia di marmo e cemento.
- Peso del dritto: 120 Kg.
- Piletta disponibile nei seguenti diametri: ø63, ø82, ø100 e ø125.
- Si consiglia di trattare i manufatti all'interno e all'esterno con vernici epossidiche

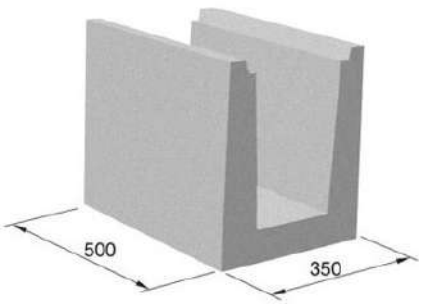

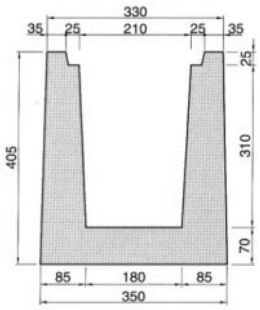

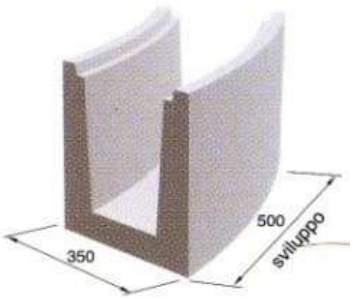

SEZIONI RETTILINEE

CODICE	DESCRIZIONE
060350015	BORDO SFIORATORE ALTO DIRITTO
060350016	BORDO SFIORATORE ALTO DIR. C/PILETTA
060350017	BORDO SFIORATORE ALTO ANGOLO RETTO
060350018	BORDO SFIORATORE ALTO ANG. RETTO ROV.
060350022	BORDO SFIOR. ALTO DIRITTO TERMINALE

- Bordo perimetrale in graniglia di marmo e cemento.
- Disponibile anche sezione a raggio.
- I pezzi angolari sono formati da 2 pz a 45°.
- Peso del dritto: 78,5 Kg.
- Piletta disponibile nei seguenti diametri: ø63, ø82, ø100 e ø125
- Si consiglia di trattare i manufatti all'interno e all'esterno con vernici epossidiche

9.4 BORDO SFIORO SPIAGGIA

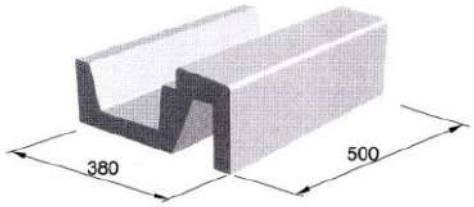

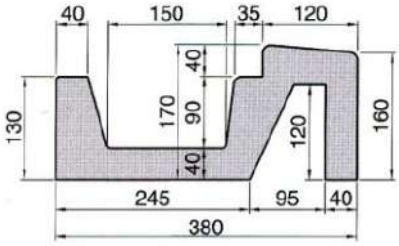

SEZIONI RETTILINEE

CODICE	DESCRIZIONE
060370001	Bordo sfioratore spiaggia DIRITTO
060370002	Bordo sfioratore spiaggia DIRITTO C/PILETTA
060370003	Bordo sfioratore spiaggia ANGOLO RETTO
060370004	Bordo sfioratore spiaggia ANG. RETTO ROV.
060370005	Bordo sfioratore spiaggia RAGGIO
060370006	Bordo sfioratore spiaggia RAGGIO ROVESCIO

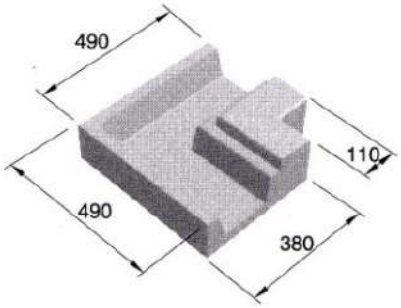

- Bordo perimetrale in graniglia di marmo e cemento.
- Peso del dritto: 33,5 kg.
- Disponibile anche sezione a raggio.
- Piletta disponibile nei seguenti diametri: ø63, ø82, ø100 e ø125.
- Si consiglia di trattare i manufatti all'interno e all'esterno con vernici epossidiche

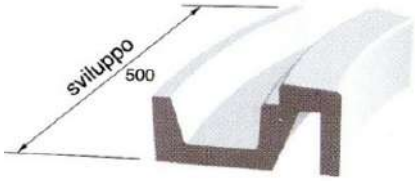

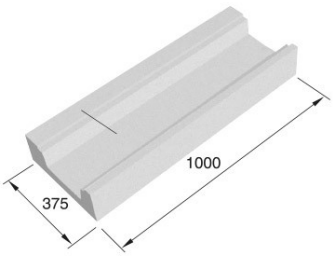

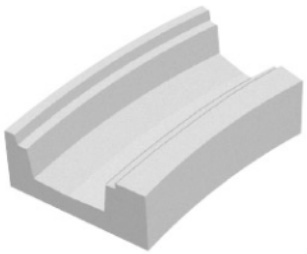

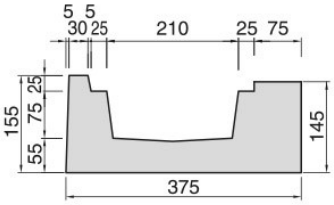

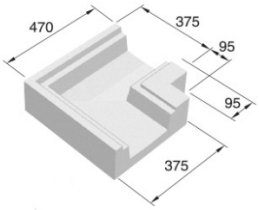

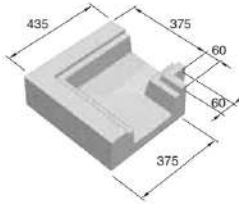

SEZIONI RETTILINEE

CODICE	DESCRIZIONE
060360001	BORDO SFIOR. FINLANDESE DRITTO
060360002	BORDO SFIOR. FINLANDESE C/PILETTA
060360003	BORDO SFIOR. FINLANDESE TERMINALE
060360004	BORDO SFIOR. FINLANDESE ANGOLO RETTO
060360005	BORDO SFIOR. FINLANDESE ANGOLO ROVESCIO
060360006	BORDO SFIOR. FINLANDESE A RAGGIO
060360007	BORDO SFIOR. FINLANDESE A RAGGIO ROV.
060360008	BORDO SFIOR. FINLANDESE A RAGGIO C/PILETTA

- Bordo perimetrale in graniglia di marmo e cemento.
- Peso del dritto: 80 kg.
- Piletta disponibile nei seguenti diametri: ø63, ø82, ø100 e ø125.
- Si consiglia di trattare i manufatti all'interno e all'esterno con vernici epossidiche
- Per uno sfioro ottimale è d'obbligo rasare la parte superiore dello sfioratore di 1/2 cm verso l'interno vasca

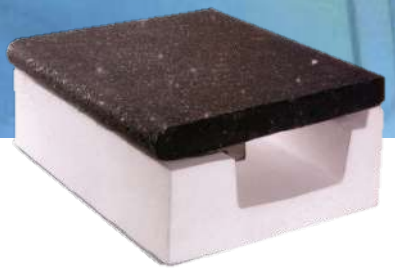

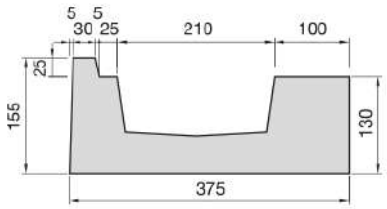

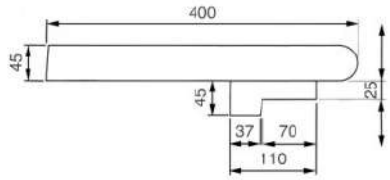

- Bordo in graniglia di marmo e cemento con finitura sabbiata antiscivolo.
- Colorazione standard BIANCO.
- Colorazioni disponibili: giallo, rosa, cotto e grigio.
- Lunghezza sezione diritta: 50 cm.
- Peso: 20 kg.
- Per uno sfioro ottimale è d'obbligo rasare al millimetro la parte superiore dello sfioratore verso l'interno vasca.

SEZIONI RETTILINEE

CODICE	DESCRIZIONE
060372001	Canale sfioratore laguna DIRITTO
060372002	Canale sfioratore laguna DIRITTO C/PILETTA
060372003	Canale sfioratore laguna ANGOLO RETTO
060372004	Canale sfioratore laguna ANG. RETTO ROV.
060372008	Canale sfioratore laguna A RAGGIO
060372010	Canale sfioratore laguna A RAGGIO ROV.
060372012	Canale sfioratore laguna A RAGGIO C/PILETTA

- Bordo perimetrale in graniglia di marmo e cemento.
- Lunghezza sezione diritta: 100 cm.
- Peso: 80 kg.
- Piletta disponibile nei seguenti diametri: ø63, ø82, ø100 e ø125.

060372005	Mattone x sfioro laguna DIRITTO
060372006	Mattone x sfioro laguna ANGOLO RETTO
060372007	Mattone x sfioro laguna ANG. RETTO ROV.
060372009	Mattone x sfioro laguna A RAGGIO
060372011	Mattone x sfioro laguna A RAGGIO ROV.

9.4 PIASTRELLA STANDARD 49,50X49,50

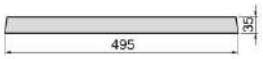

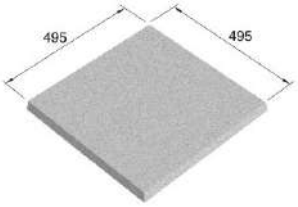

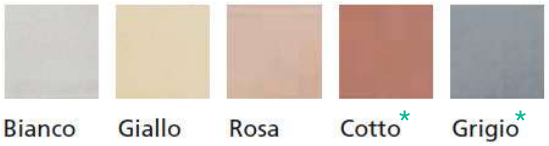

*Attenzione calore

CODICE	DESCRIZIONE
060311001	MATTONE EXT PISCINA - BIANCO
060311002	MATTONE EXT PISCINA - GIALLO
060311003	MATTONE EXT PISCINA - ROSA
060311004	MATTONE EXT PISCINA -GRIGIO

- Realizzata in graniglia di marmo e cemento.
- Peso: 20,50 kg.
- Listino relativo alla finitura liscia.
- Disponibile anche finitura sabbiata.

9.4 PIASTRELLE PIEDRA

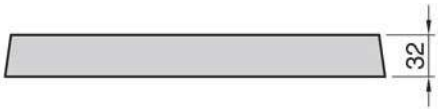

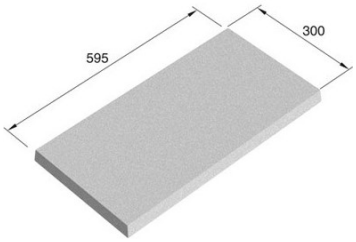

CODICE	DESCRIZIONE
060309004	PIASTRELLA PIEDRA

- Pavimentazione in graniglia di marmo e cemento.
- peso 14,0 kg.

9.4 PIASTRELLA SIMIL LEGNO

CODICE	DESCRIZIONE
060311005	MATTONE EXT PISCINA SIMIL LEGNO -48,6 x 48,6 x 3,5
060300PRI	TRATTAMENTO IMPERMEABILIZZANTE - 5 L

- Pavimentazione in graniglia di marmo e cemento.
- Peso: 18,5 Kg.
- Si consiglia l'uso di impregnante del colore scelto.

CODICE	DESCRIZIONE
060300STU	STUCCO - SACCO 25 Kg.

- Per fugatura bordi e piastrelle.
- Disponibile nei colori: bianco, grigio, rosa, giallo e cotto.

CODICE	DESCRIZIONE
060300REP	IDROREPELLENTE ANTIMACCHIA - 5 LT.

Griglie di Sfioro

9.5

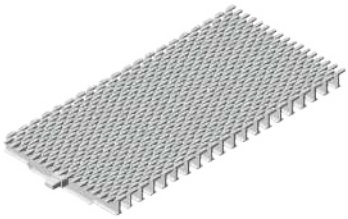

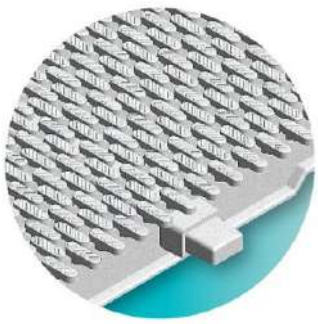

GRIGLIA CURVILINEA A PETTINE h. 23 mm

- Realizzata con materiali di alta qualità, resistenti ai raggi UV
- I singoli elementi si congiungono formando una griglia flessibile e continua
- Confezione da 10 m non frazionabile

CODICE	DESCRIZIONE
060601420	GRIGLIA CURVABILE A PETTINE - 20 cm
060601425	GRIGLIA CURVABILE A PETTINE - 25 cm
060601430	GRIGLIA CURVABILE A PETTINE - 30 cm
060606200	GRIGLIA CURVABILE A PETTINE SABBIA - 20 cm
060606250	GRIGLIA CURVABILE A PETTINE SABBIA - 25 cm
060606295	GRIGLIA CURVABILE A PETTINE SABBIA - 30 cm
060606300	GRIGLIA CURVABILE A PETTINE AZZURRO - 20 cm
060606350	GRIGLIA CURVABILE A PETTINE AZZURRO - 25 cm
060606400	GRIGLIA CURVABILE A PETTINE GRIGIO - 20 cm
060606450	GRIGLIA CURVABILE A PETTINE GRIGIO - 25 cm
060606550	GRIGLIA CURVABILE A PETTINE GRIGIO SCURO - 25 cm

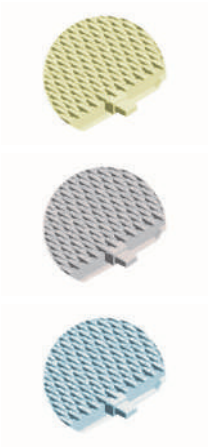

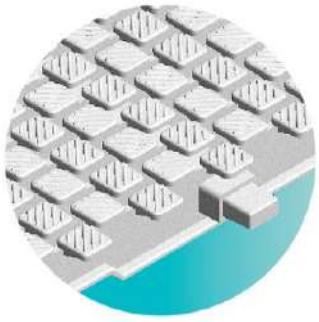

GRIGLIA CURVILINEA A SCACCHI h 23 mm

- Realizzata con materiali di alta qualità, resistenti ai raggi UV
- I singoli elementi si congiungono formando una griglia flessibile e continua
- Confezione da 10 m non frazionabile

CODICE	DESCRIZIONE
060601520	GRIGLIA CURVABILE A SCACCHI - 20 cm
060601525	GRIGLIA CURVABILE A SCACCHI - 25 cm
060607200	GRIGLIA CURVABILE A SCACCHI SABBIA - 20 cm
060607250	GRIGLIA CURVABILE A SCACCHI SABBIA - 25 cm
060607300	GRIGLIA CURVABILE A SCACCHI AZZURRO - 20 cm
060607350	GRIGLIA CURVABILE A SCACCHI AZZURRO - 25 cm
060607400	GRIGLIA CURVABILE A SCACCHI GRIGIO - 20 cm
060607450	GRIGLIA CURVABILE A SCACCHI GRIGIO - 25 cm

9.5 GRIGLIA CURVILINEA

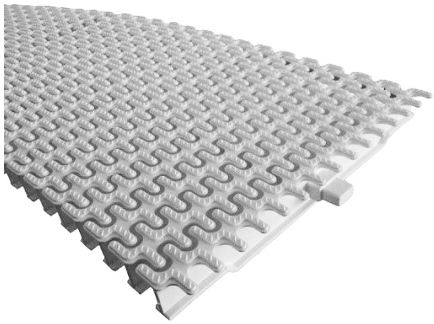

GRIGLIA CURVABILE CHICANE

- Realizzata con materiali di alta qualità, resistenti ai raggi UV
- I singoli elementi si congiungono formando una griglia flessibile e continua
- Confezione da 10 m non frazionabile

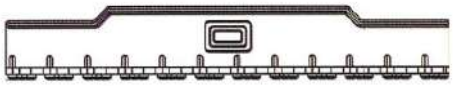

CODICE	DESCRIZIONE
060601725	GRIGLIA CURV. CHICANE 24 x 250 mm

9.5 GRIGLIA RUBBER BLU

CODICE	DESCRIZIONE
060601625	Griglia curvabile Rubber Blu - 25 cm x h 23 mm

- Realizzata con materiali di alta qualità, resistenti ai raggi UV.
- I singoli elementi si congiungono formando una griglia flessibile e continua.
- Inserti antiscivolo di colore blu.
- Confezione da 10 m non frazionabile.

9.5 GRIGLIA RETTILINEA

CODICE	DESCRIZIONE
060602250	GRIGLIA RETTILINEA 25 cm

- Materiale resistente ai raggi UV.
- Profilo a doppia T.
- Doppio design: uno diverso su ogni faccia.
- Altezza 23 mm.
- Confezione da 10 m non frazionabile.

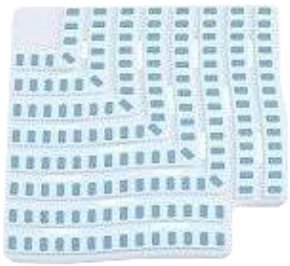

CODICE	DESCRIZIONE
060601401	ANGOLARE 90° x GRIGLIA L 197 H 24
060601402	ANGOLARE 90° x GRIGLIA L 247 H 24
060601403	ANGOLARE 90° x GRIGLIA L 297 H 24
060601602	ANGOLO 90° X GRIGLIA RUBBER BLU L 25 cm x H 23 mm
060601404	ANGOLARE 45° x GRIGLIA L 247 H 24
060601405	ANGOLARE 45° x GRIGLIA L 197 H 24
060606001	ANGOLO 90° X GRIGLIA GRIGIO CHIARO - L25
060606002	ANGOLO 90° X GRIGLIA SABBIA - L25
060606003	ANGOLO 90° X GRIGLIA GRIGIO SCURO - L25

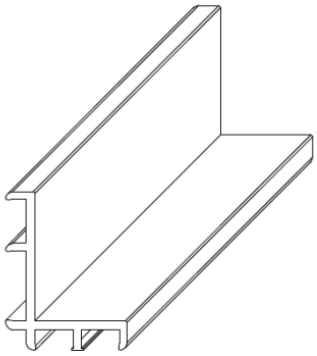

SUPPORTO PER GRIGLIA IN PVC

- Profilo in PVC supporto griglia
- Larghezza sede: 25 mm
- Profondità sede: 25 mm
- Lunghezza: barre da 2 m

CODICE	DESCRIZIONE
060604000	PROFILO PVC PER GRIGLIA ABS

9.5 GRIGLIA IN PIETRA STANDARD

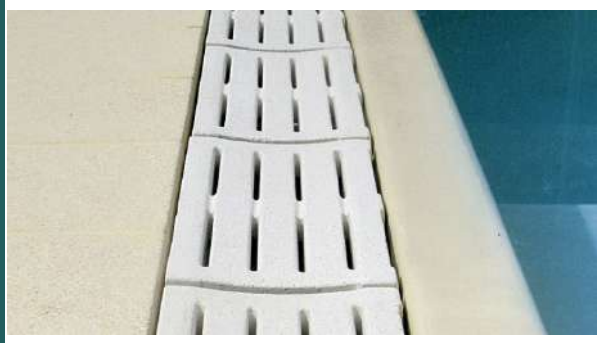

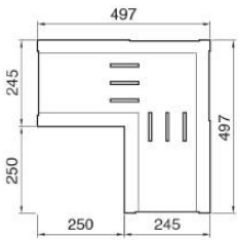

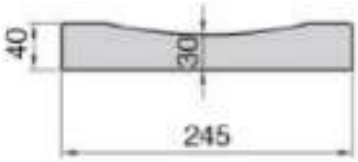

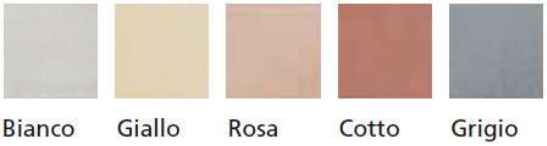

CODICE	DESCRIZIONE
060351002	GRIGLIA IN PIETRA PER BORDO SFIORO STD/ALTO
060351001	GRIGLIA IN PIETRA PER BORDO SFIORO IN OPERA
060351003	GRIGLIA IN PIETRA PER BORDO SFIORO SPIAGGIA
060351005	GRIGLIA IN PIETRA PER BORDO SFIORO ANGOLOLARE

- Griglia in pietra ricostruita con finitura sabbiata antiscivolo.
- Peso del dritto: 9 Kg.
- Disponibile per ogni modello di bordo sfioratore: standard, medio e alto.
- Su richiesta, disponibile anche in versione colorata.
- Solo finitura SABBIATA ANTISCIVOLO in conformità alla UNI EN 13451-1.

INCASSI MODIFICABILI IN BASE AL TIPO DI BORDO SFIORATORE

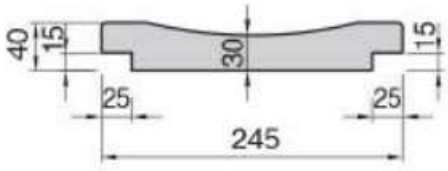

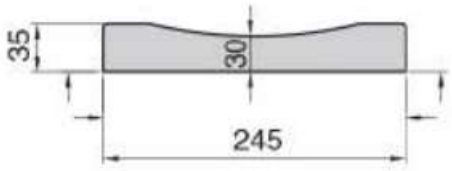

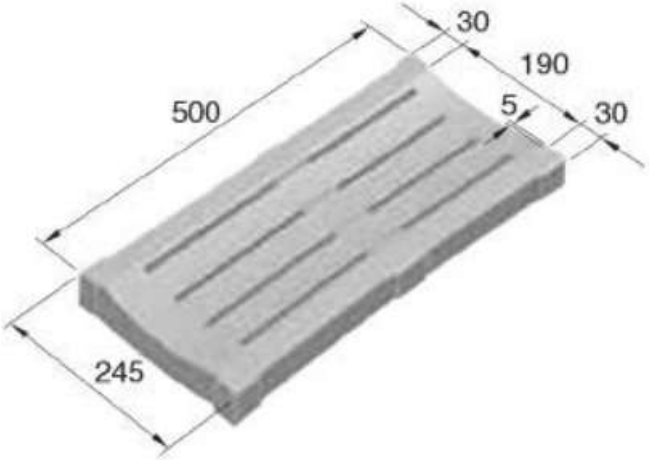

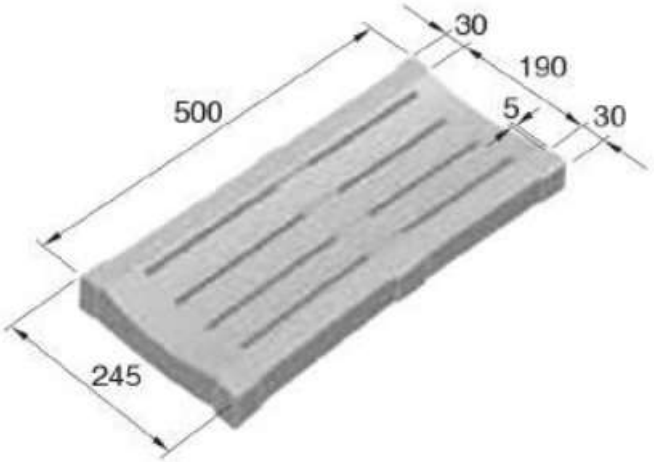

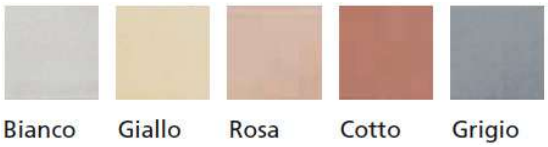

CODICE	DESCRIZIONE
060353001	GRIGLIA IN PIETRA TRILOGY - DRITTO
060353002	GRIGLIA IN PIETRA TRILOGY -ANGOLO 90°
060353003	GRIGLIA IN PIETRA TRILOGY - A RAGGIO
060353004	GRIGLIA IN PIETRA TRILOGY - ANGOLO 270°

- Griglia in pietra ricostruita, bianca.
- Supplemento per il "doppio smusso" per canali sfioro standard e alto,
- Disponibile nei colori giallo/rosa/cotto/grigio, con supplemento del 10%.
- Solo finitura SABBIATA ANTISCIVOLO in conformità alla UNI EN 13451-1.

COMPLEMENTI

10

Scalette e Accessori

10.1

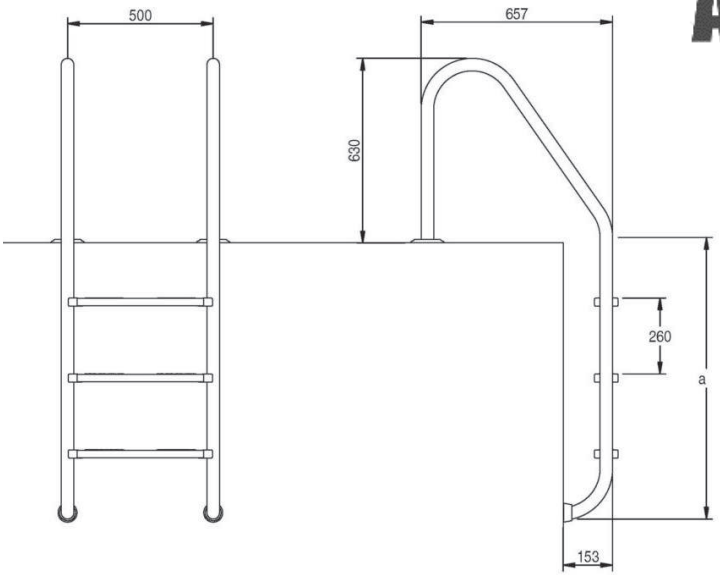

AISI 316L

SCALA STANDARD con gradino antiscivolo in acciaio INOX AISI 316L

- Fissaggio del gradino al montante senza bulloni a vista.
- Gradino antiscivolo.
- Compreso ancoraggio e copri flangia.
- Larghezza: 500 mm.
- Diametro: 43 mm.
- Spessore tubolare acciaio: 1,5 mm.

FINITURA SPECIALE EASY SALT

CODICE	DESCRIZIONE	a
070116S03	SCALA A 3 GRADINI	946
070116S04	SCALA A 4 GRADINI	1196

ACCIAIO AISI 316

CODICE	DESCRIZIONE	a
070116002	SCALA A 2 GRADINI	696
070116003	SCALA A 3 GRADINI	946
070116004	SCALA A 4 GRADINI	1196
070116005	SCALA A 5 GRADINI	1446

ACCIAIO AISI 304

CODICE	DESCRIZIONE	a
070114002	SCALA A 2 GRADINI	696
070114003	SCALA A 3 GRADINI	946
070114004	SCALA A 4 GRADINI	1196
070114005	SCALA A 5 GRADINI	1446

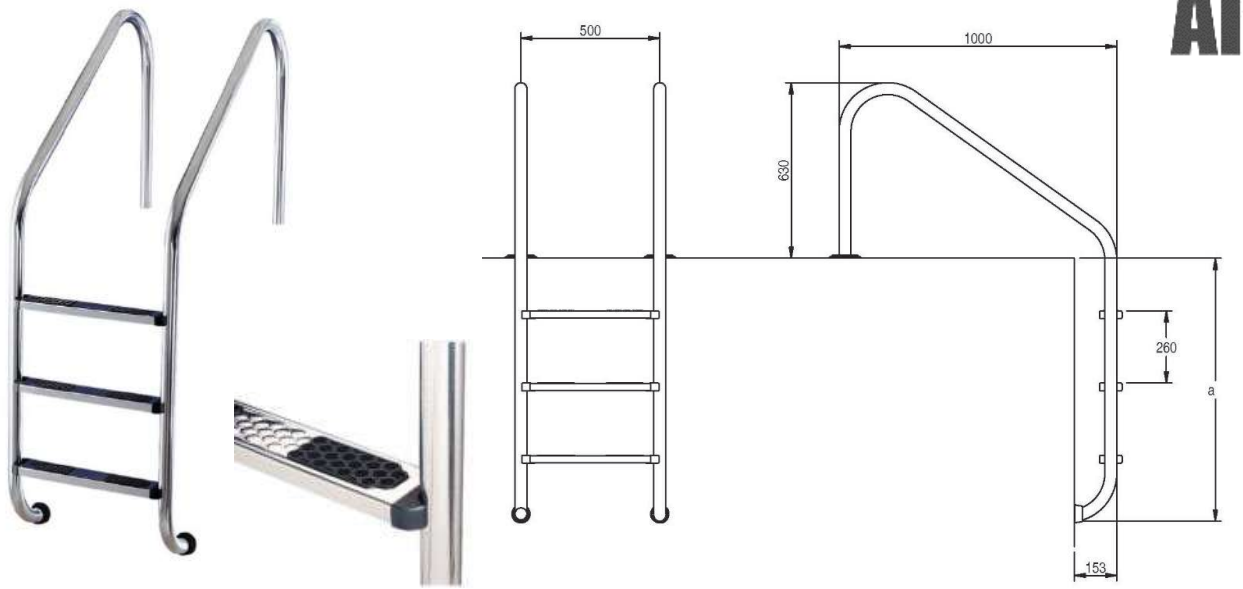

SCALA BORDO SFIORO con gradino antiscivolo in acciaio INOX AISI 316L

- Fissaggio del gradino al montante senza bulloni a vista.
- Gradino antiscivolo.
- Larghezza: 500 mm.
- Diametro: 43 mm.
- Spessore tubolare acciaio: 1,5 mm..

ACCIAIO AISI 316

CODICE	DESCRIZIONE	a
070126002	SCALA A 2 GRADINI	696
070126003	SCALA A 3 GRADINI	946
070126004	SCALA A 4 GRADINI	1196
070126005	SCALA A 5 GRADINI	1446

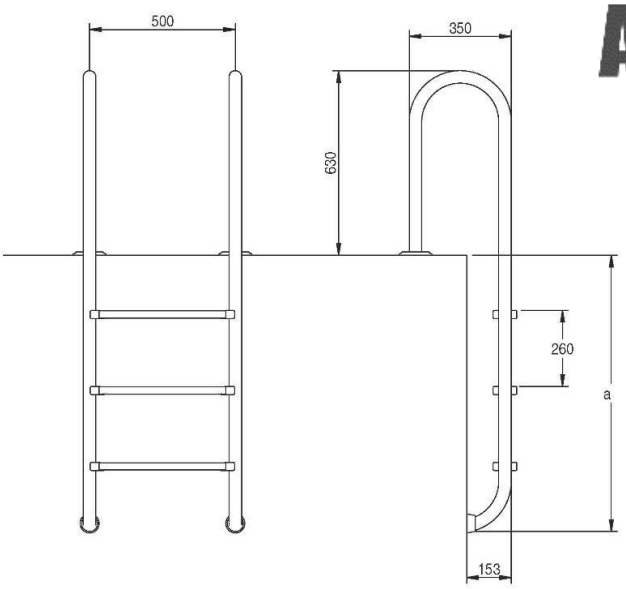

AISI 316L

SCALA STRETTA con gradino antiscivolo in acciaio INOX AISI 316L

- Fissaggio del gradino al montante senza bulloni a vista.
- Gradino antiscivolo.
- Larghezza: 500 mm.
- Diametro: 43 mm.
- Spessore tubolare acciaio: 1,5 mm.

FINITURA SPECIALE EASY SALT COMPATIBILE CON ACQUA SALINA

CODICE	DESCRIZIONE	a
070135S03	SCALA A 3 GRADINI	946
070135S04	SCALA A 4 GRADINI	1196

ACCIAIO AISI 316

CODICE	DESCRIZIONE	a
070136002	SCALA A 2 GRADINI	696
070135003	SCALA A 3 GRADINI	946
070135004	SCALA A 4 GRADINI	1196
070136005	SCALA A 5 GRADINI	1446

ACCIAIO AISI 304

CODICE	DESCRIZIONE	a
070134002	SCALA A 2 GRADINI	696
070134003	SCALA A 3 GRADINI	946
070134004	SCALA A 4 GRADINI	1196
070134005	SCALA A 5 GRADINI	1446

AISI 316L

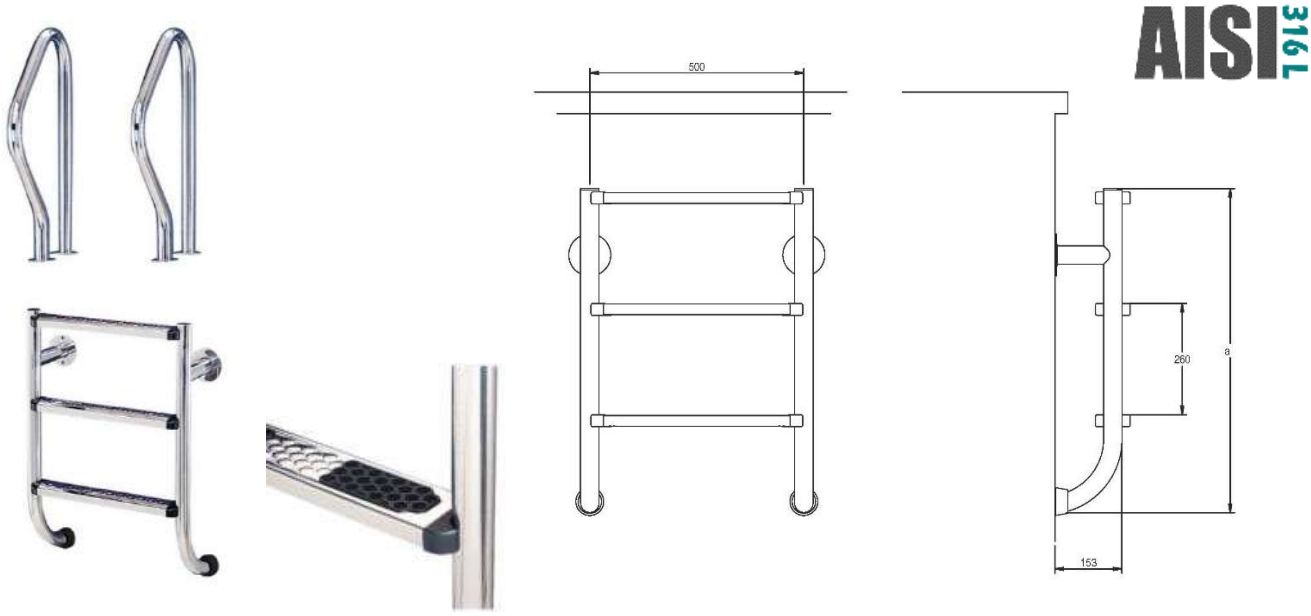

SCALA DUE PEZZI con gradino antiscivolo INOX AISI 316L

- Fissaggio del gradino al montante senza bulloni a vista.
- Fissaggio scala/maniglione con sistema a flange.
- Diametro: 43 mm.
- Spessore tubolare acciaio: 1,5 mm.
- Gradino modello antiscivolo.
- Larghezza: 500 mm.
- Versione in acciaio AISI 304, disponibile su richiesta.

ACCIAIO AISI 316

CODICE	DESCRIZIONE	a
Parte inferiore		
070146103	SCALA 3 GRADINI MOD. INFERIORE	765
070146104	SCALA 4 GRADINI MOD. INFERIORE	1015
070146105	SCALA 5 GRADINI MOD. INFERIORE	1265
Maniglioni risalita		
070136010	MANIGLIONE MOD. INFERIORE	-

10.1 ACCESSORI SCALE

CODICE	DESCRIZIONE
070110304	Snodo in acciaio INOX AISI 304 Ø43mm

CODICE	DESCRIZIONE
070111304	Snodo INOX AISI 304 Ø43mm C/flangia

CODICE	DESCRIZIONE
070114001	Ancoraggio scala Ø43mm (n. 1 pezzo)

- Include la presa a terra.

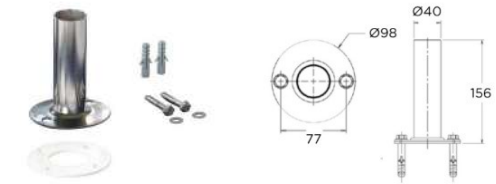

CODICE	DESCRIZIONE
070112000	Flangia per ancoraggio esterno scala

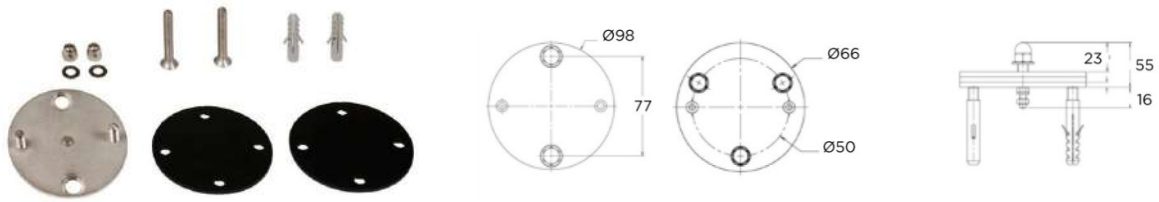

CODICE	DESCRIZIONE
070801011	ANCORAGGIO x MANIGLIONI E SCALE - CA+LINER
070801012	ANCORAGGIO x SUPPORTO TUBO - CA+LINER

CODICE	DESCRIZIONE
070115001	COPRIFLANGIA DI FINITRUA INOX Ø 43 MM
070115002	TAPPO SCALA NERO Ø 43 mm
070115003	TAPPO SCALA BIANCO Ø 43 mm

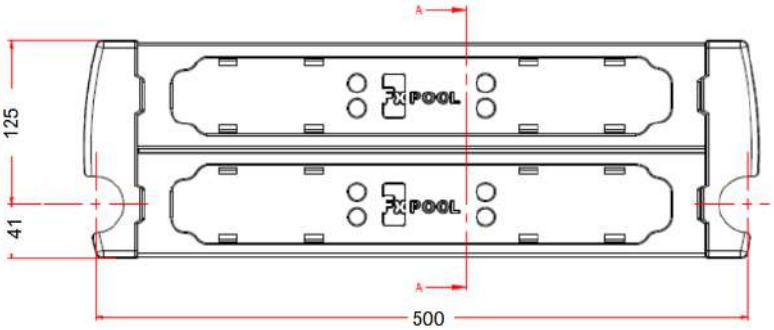

CODICE	DESCRIZIONE
070113000	GRADINO DI SICUREZZA IN ACCIAIO AISI 316

CODICE	DESCRIZIONE
070113001	GRADINO ANTISCIVOLO IN ACCIAIO AISI 316

CODICE	DESCRIZIONE
070113002	GRADINO IN PLASTICA BIANCO
070113003	GRADINO IN PLASTICA NERO

Corrimano ed Accessori

10.2

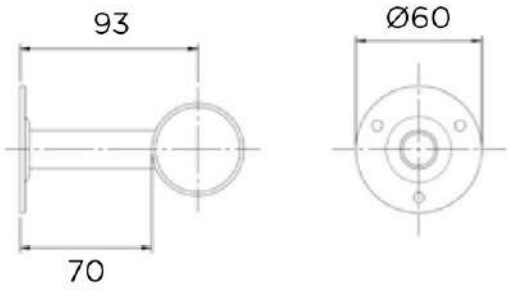

CODICE	DESCRIZIONE
070801043	TUBO INOX Ø 43 mm - Barre L 1,2,3 m
070801005	FLANGIA TERMINALE
070801001	FLANGIA SUPPORTO
070801002	GIUNZIONE INOX DIRITTA
070801003	GIUNZIONE INOX 90 °
070801004	TAPPO NERO IN PVC
070801012	ANCORAGGIO x SUPPORTO TUBO - CA+LINER

- Realizzazione, su richiesta, di corrimano su misura.

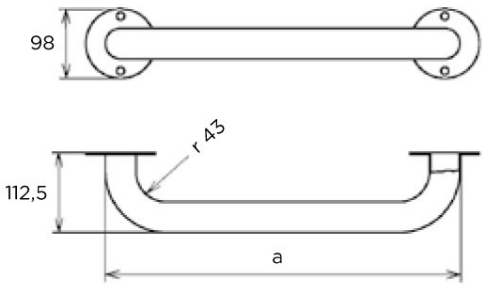

CODICE	DESCRIZIONE
070801006	CORRIMANO INOX 316 0,5 m C/FLANGE
070801007	CORRIMANO INOX 316 1 m C/FLANGE
070801008	CORRIMANO INOX 316 1,5 m C/FLANGE
070801009	CORRIMANO INOX 316 2 m C/FLANGE
070801010	CORRIMANO INOX 316 3 m C/FLANGE
070801011	ANCORAGGIO x MANIGLIONI E SCALE - CA+LINER

- Corrimano inox AISI 316 flangiati, diametro 43 mm.

10.2 MANIGLIONI DI RISALITA AISI 316L

FX - 05 Para empotrar

COD.	a	b
87162244	1219	677
87162251	1524	915
87162269	1829	1153

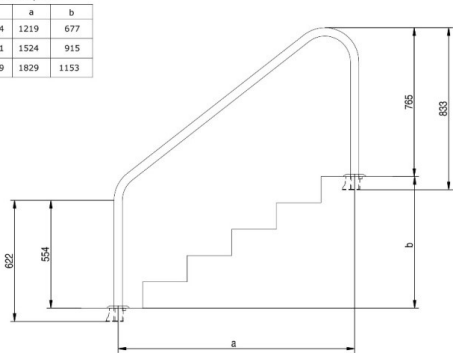

AISI 316L

CODICE	DESCRIZIONE	a mm
Ad incasso		
070802122	MANIGLIONE RISALITA LUNGHEZZA 1219 mm	1219
070802152	MANIGLIONE RISALITA LUNGHEZZA 1524 mm	1524
070802183	MANIGLIONE RISALITA LUNGHEZZA 1829 mm	1829
Con flange		
070803122	MANIGLIONE RISALITA LUNGHEZZA 1219 mm	1219
070803152	MANIGLIONE RISALITA LUNGHEZZA 1524 mm	1524
070803183	MANIGLIONE RISALITA LUNGHEZZA 1829 mm	1829

Diametro 43 mm

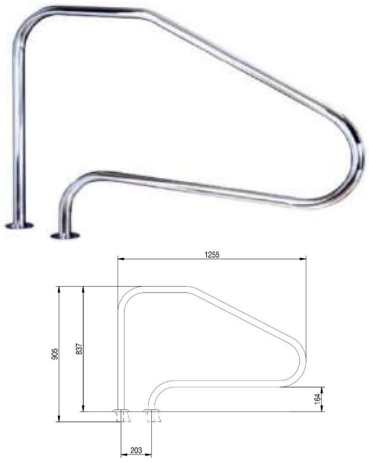

CODICE	DESCRIZIONE
	Ad incasso c/ancoraggio
070805000	Maniglione risalita lungo
Con flangia	
070805001	Maniglione risalita lungo C/flangia

AISI 316L

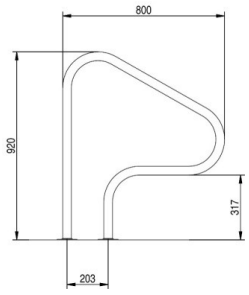

CODICE	DESCRIZIONE
Ad incasso c/ancoraggio	
070804000	Maniglione risalita corto
Con flangia	
070804001	Maniglione risalita corto C/flangia

AISI 316L

particolare incasso
particolare flangiatura

Trampolini e Scivoli

10.3

10.3 TRAMPOLINI

RANA

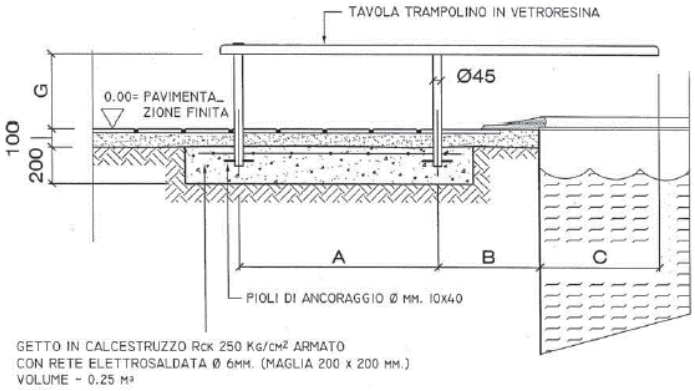

CODICE	DESCRIZIONE	DIMENSIONImm			
Tavola		**A**	**B**	**C**	**G**
070201160	TAVOLA TRAMP. VTR 1,60 m	700	300	500	400
070201185	TAVOLA TRAMP. VTR 1,85 m	850	300	600	400
070201240	TAVOLA TRAMP. VTR 2,40 m	1100	550	650	400
Ancoraggio					
070201000	COPPIA SUPPORTI INOX Ø 45 mm	-	-	-	-
070201001	KIT FISSAGGIO TAVOLA TRAMPOLINO	-	-	-	-

- Tavola trampolino in vetroresina.
- Coppia supporti in acciaio inox Ø45 mm.
- Larghezza tavola: 430 mm.
- Interasse fori: 305 mm

DELFINO

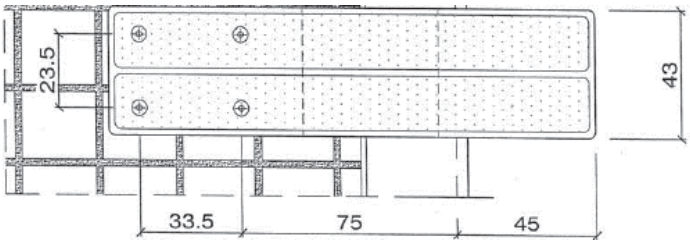

CODICE	DESCRIZIONE
070202161	TAVOLA TRAMPOLINO DELFINO VTR 1,60 m BIANCA
070202000	ANCORAGGIO COMPLETO X TAVOLA MOD. DELFINO

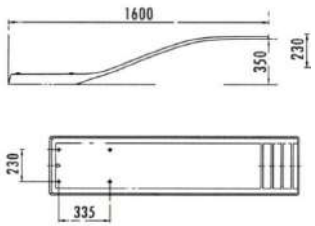

RICAMBI PER ANCORAGGIO

CODICE	DESCRIZIONE
R0702003	Vite ancor. M14x80
R0702004	Bussolotto ottone ancor.
R0702002	Rondella ancor.

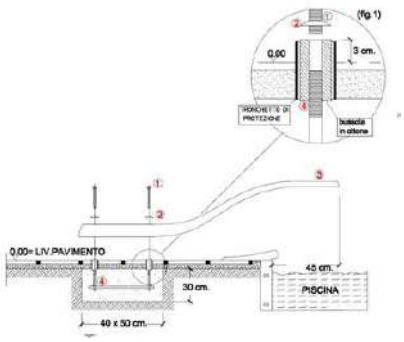

DIRITTO

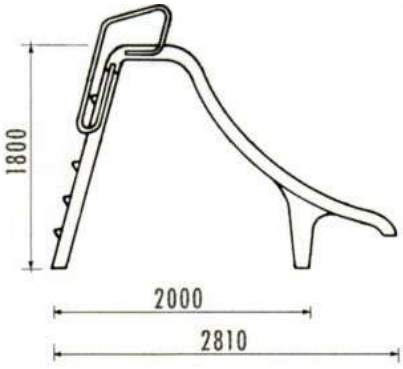

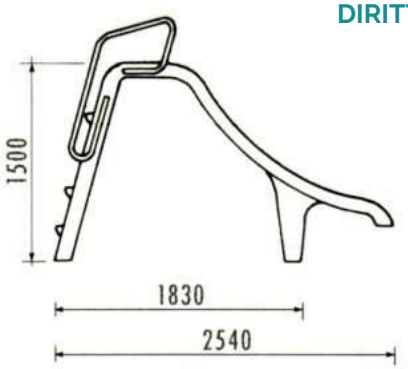

CODICE	DESCRIZIONE
070203150	TOBOGA DIRITTO H 1,5 m
070203180	TOBOGA DIRITTO H 1,8 m

- Realizzato in poliestere e fibra di vetro.
- Scalini in poliestere antiscivolo.
- Attacco per acqua continua sullo scivolo.
- Fornito di ancoraggi.

CURVO

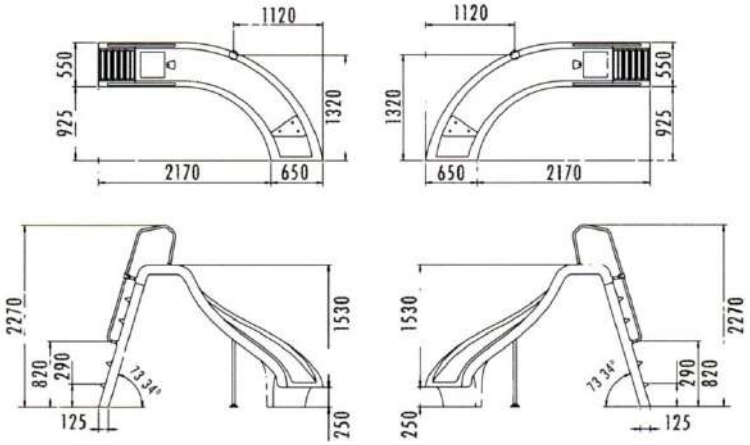

CODICE	DESCRIZIONE
0702030DX	TOBOGA CURVA DESTRA
0702030SX	TOBOGA CURVA SINISTRA

- Realizzato in poliestere e fibra di vetro.
- Scalini in poliestere antiscivolo.
- Attacco per acqua continua sullo scivolo.
- Fornito di ancoraggi.

Docce Solari

10.4

LEAF

- Miscelatore in acciaio
- Capacità serbatoio: 20 l.
- Dotata di lavapiedi
- Colorazione nera.
- Altezza 220 cm.
- Peso 13,5 kg.
- Imballo 36x32x230

CODICE	DESCRIZIONE	ATTACCO ACQUA
070308014	DOCCIA SOLARE LEAF - NERA	3/4"

GIRAFFE

- Doccia solarecon stampaggio rotazionale dal design speciale
- Soffione doccia superiore da 6 pollici con rubinetto a pedale
- Capacità 35 lt.
- Dotata di lava piedi.
- Altezza 220 cm.
- Peso 8,5 kg.
- Imballo 233x22x22 cm

CODICE	DESCRIZIONE	ATTACCO ACQUA
070308009	DOCCIA GIRAFFE C/LAVAPIEDI	3/4"

10.4 DOCCE SOLARI

JOLLY

- Doccia solare realizzata in PEHD.
- Colorazione grigia.
- Capacità 25 lt.
- Dotata di lava piedi.
- Altezza (mm) 220 cm.
- Peso 8,5 kg.
- Imballo 233x22x22 cm

CODICE	DESCRIZIONE	ATTACCO ACQUA
070308008G	DOCCIA JOLLY C/LAVAPIEDI	3/4"

SUNNY RAIN

- Doccia solarecon stampaggio rotazionale dal design speciale
- Soffione doccia superiore da 6 pollici con rubinetto a pedale
- Capacità 28 lt.
- Dotata di lava piedi.
- Dimensioni prodotto(mm) 277x147x2180MM
- Peso: 15,8kg
- Imballo 290x170x2150 mm

CODICE	DESCRIZIONE	ATTACCO ACQUA
070316041	DOCCIA SOLARE SUNNY RAIN	3/4"

DADA

- Doccia solarecon stampaggio rotazionale dal design speciale
- Soffione doccia superiore da 6 pollici con rubinetto a pedale
- Capacità 28 lt.
- Dotata di lava piedi.
- Dimensioni prodotto(mm) 277x147x2180MM
- Peso: 15,8kg
- Imballo 290x170x2150 mm

CODICE	DESCRIZIONE	ATTACCO ACQUA
070308001N	DOCCIA DADA ALLUMINIO C/LAVAPIEDI	3/4"

DOCCIA BASSA IN PVC CON MISCELATORE

- Lavapiedi con miscelatore e doccetta estraibile
- Colorazione nera
- Capacità 8 lt.
- Dimensioni prodotto (mm) 162x150x1289MM

CODICE	DESCRIZIONE	ATTACCO ACQUA
070305001	DOCCIA BASSA IN PVC CON MISCELATORE	3/4"

SATINELLE

- Serbatoio in acciaio AISI 316L
- Capacità 28 lt.
- Attacco acqua 1/2" M
- Pressione massima 3 bar; taratura valvola di sicurezza 6 bar
- Peso 12 kg.
- Disponibile, su richiesta, anche nelle versioni inox, verniciato, nero, bianco, antracite

NERO

BIANCO

ANTRACITE

INOX

CODICE	DESCRIZIONE	ATTACCO ACQUA
070301007	DOCCIA SOLARE SATINELLE - INOX	1/2"
070301008	DOCCIA SOLARE SATINELLE - ANTRACITE	1/2"
070301009	DOCCIA SOLARE SATINELLE - BIANCA	1/2"
070301010	DOCCIA SOLARE SATINELLE - NERA	1/2"

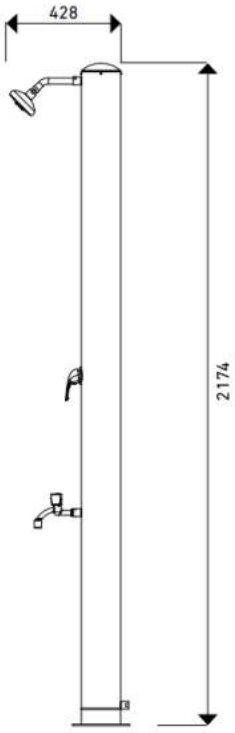

LAVAPIEDI IN ACCIAIO INOX 10.4

LAVAPIEDI

AISI 316L

- Realizzata in acciaio inox AISI 316L per esterno Ø 130 mm
- Attacco acqua ¾" F..
- Pressione massima 5 bar.
- N. 2 lava piedi.
- Peso: 6 Kg.

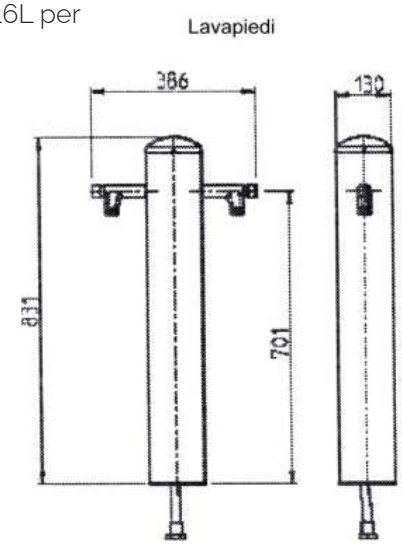

CODICE	DESCRIZIONE
070305001	LAVAPIEDI CON RUBINETTO
070305002	LAVAPIEDI CON PULSANTE TEMPORIZZATO

ARCO DOCCIA PER PISCINE PUBBLICHE 10.4

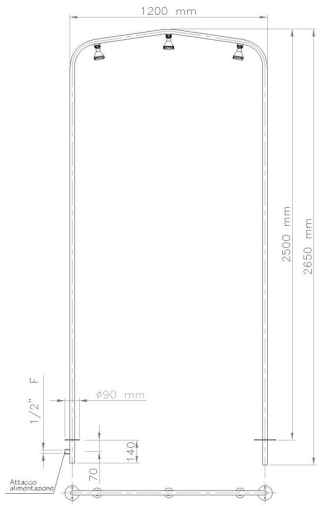

CODICE	DESCRIZIONE
070307003	TUNNEL DOCCIA 3 soffioni

- In acciaio inox AISI 316 lucido.
- Attacchi da ½".

AISI 316L

10.4 COLONNINA LAVAPIEDI IN ACCIAIO INOX

- Lavapiedi in acciaio inox lucidato di alta qualità spessore 0,8 mm
- 500x 60 ø MM

CODICE	DESCRIZIONE	ATTACCO ACQUA
070307006	COLONNINA x LAVAPIEDI - INOX	1/2"

10.4 LANCIA SPRUZZI

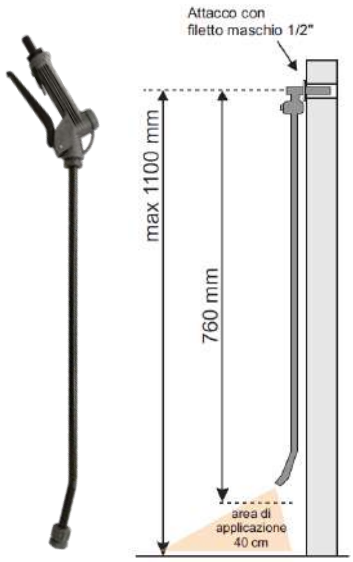

CODICE	DESCRIZIONE
070307004	LANCIA SPRUZZI PIEDI

- Sistema di dosaggio manuale con pulsante.
- Da installare nei punti obbligati di passaggio per la disinfezione del piede.
- Nebulizza su un'ampia superficie il prodotto diluito dalla pompa dosatrice.

070307005	LANCIA SPRUZZI SUPERFICI

- Lancia mobile per la nebulizzazione del prodotto antimicotico per il trattamento delle superfici e dei luoghi dove sia abituale camminare a piedi scalzi: bagni, docce, spogliatoi e arredi a terra.
- Collegamento con filetto femmina 3/4

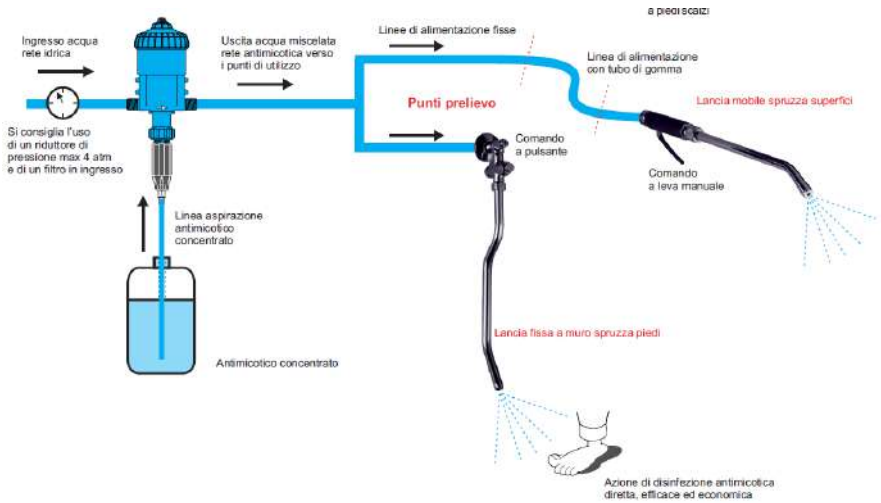

CODICE	DESCRIZIONE
070312001	VASCA LAVAPIEDI BIANCA

- Realizzata in vetroresina rinforzata con finitura interna antiscivolo.
- Completa di troppopieno, scarico e bocchetta d'immissione con finitura cromata

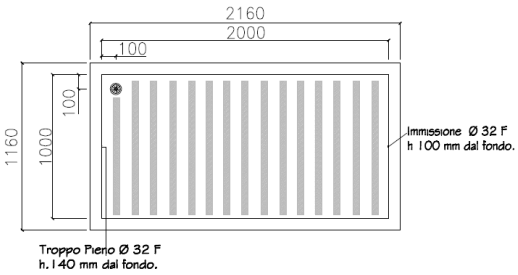

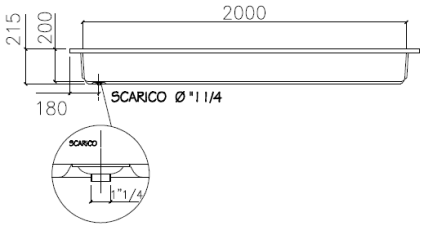

ACCESSO FACILITATO

CODICE	DESCRIZIONE
070312002	VASCA LAV. BIANCA ACCESSO FACILITATO

- Realizzata in vetroresina rinforzata con finitura interna antiscivolo.
- Completa di troppopieno, scarico e bocchetta d'immissione con finitura cromata

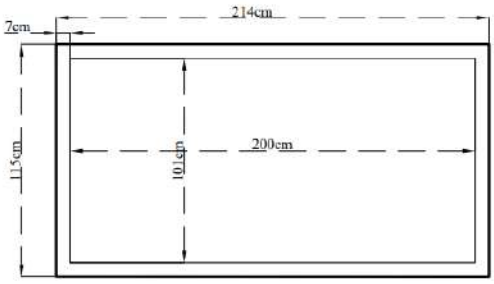

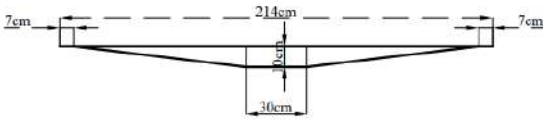

10.4 ACCESSORI PER PISCINE PUBBLICHE

CODICE	DESCRIZIONE
070901001	KIT FOTOCELLULA PER COLONNA

- Tensione di alimentazione 220 V; uscita 12V.
- Completa di fotocellula.
- Dimensioni: 15x19,5x14,5 cm.

CODICE	DESCRIZIONE
080607004	DOSATORE IDRAULICO MOD. D25 0,2 - 2 %

- Non necessita di collegamenti elettrici poiché il funzionamento si basa sulla pressione del flusso dell'acqua.
- La concentrazione del prodotto dosato è proporzionale al volume dell'acqua che attraversa il sistema.

- Portata acqua: 10 - 2,500 l/h
- Pressione di esercizio: 0.3 – 6 bar
- Portata del prodotto dosato: 0.02 – 50 l/h

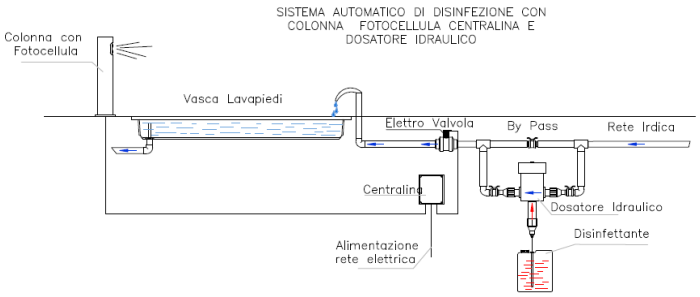

CODICE	DESCRIZIONE	ATTACCO (FF)	Ø ATTACCO MM
070902012	ELETTROVALVOLA TERZA SERIE 530	½"	15
070902034	ELETTROVALVOLA TERZA SERIE 630	¾"	20
070902100	ELETTROVALVOLA TERZA SERIE 730	1"	25
070902112	ELETTROVALVOLA TERZA SERIE 930	1 ½"	40
070902200	ELETTROVALVOLA TERZA SERIE 1030	2"	50

- Dotate di bobina 20 V - AC
- Su richiesta disponibile bobina 24 V - DC

10.4 ANULARE SALVAVITA

CODICE	DESCRIZIONE
070204001	ANULARE SALVAVITA

- Realizzato in polietilene ad alta densità ed equipaggiato con banda riflettente e corda.
- Omologato SOLAS 74/96 – MED – R.I.N.a. – IMO RES. MSC 81 (C70).
- Øesterno 700 mm; Ø interno 440 mm.
- Peso: 2,5 kg.

Giochi d’acqua

10.5

CASCATA IN ABS

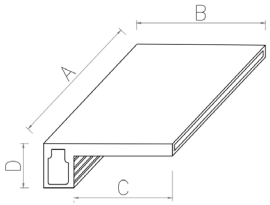

CODICE	DIMENSIONI mm A	B	C	D	E	F
070517061	610	205	153	68	526	Ø50
070517091	914	205	153	68	526	Ø50

CODICE	DESCRIZIONE	PORTATA m³/h	ATTACCO ACQUA INCOLLAGGIO
070517060	CASCATA IN ABS	5,5	Ø50
070517091	CASCATA IN ABS	8,1	Ø50

CASCATA DECORATIVA

AISI 316L

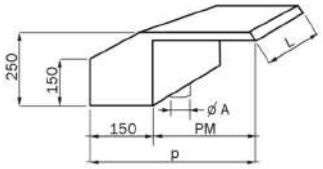

CODICE	DESCRIZIONE	PORTATA m³/h
070510330	FONTANA A CASCATA 330 mm	10
070510500	FONTANA A CASCATA 500 mm	15
070510750	FONTANA A CASCATA 750 mm	22
070510000	FONTANA A CASCATA 1000 mm	30

- In acciaio inox AISI 316.
- Da inserire nella muratura.
- Si consiglia di operare la messa a terra.

FONTANA COBRA

AISI 316L

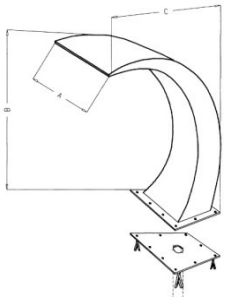

CODICE	DESCRIZIONE	PORTATA m³/h	DIMENSIONI mm A	B	C	Ø D
070506300	FONTANA COBRA 300	20	300	650	600	2" F
070506500	FONTANA COBRA 500*	32	500	650	600	2 ½" F
070506650	FONTANA COBRA 650*	50	650	800	750	3" F
070506800	FONTANA COBRA 800*	60	800	1000	920	4" F

- In acciaio inox AISI 316.
- Completa di controflangia da cementare.
- Si consiglia di operare la messa a terra.
- * a richiesta disponibili i colori: argento / azzurro metallizzato / bianco perlato.

FONTANA VENTAGLIO

AISI 316L

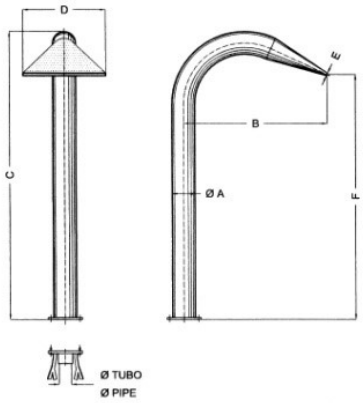

CODICE	DESCRIZIONE	PORTATA m³/h	TUBO	Ø A	DIMENSIONI mm B	C	DxE	F
070507200	Fontana ventaglio 200	20	60					
070507300	Fontana ventaglio 300	30	63	76	510	1060	300x15	900
070507400	Fontana ventaglio 400	38	75	89	580	1180	400x15	1000
070507500	Fontana ventaglio 500	50	90	114	700	1420	500x18	1200

- In acciaio inox AISI 316.
- Completa di controflangia da cementare.
- Si consiglia di operare la messa a terra.
- A richiesta disponibili i colori: argento / azzurro metallizzato / bianco perlato

CASCATA

AISI 316L

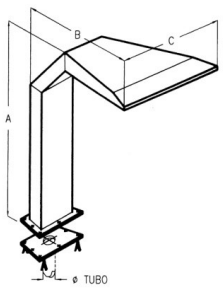

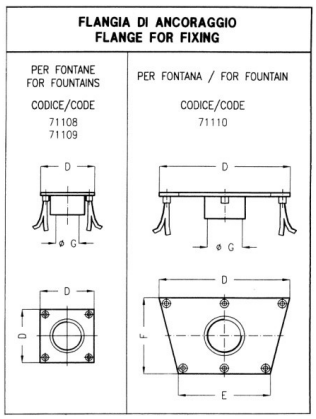

CODICE	DESCRIZIONE	PORTATA m³/h	DIMENSIONI mm A	B	C
070504300	FONTANA A CASCATA L300	30	900	570	300
070504400	FONTANA A CASCATA L400	46	1000	670	400
070504600	FONTANA A CASCATA L600 *	60	1300	870	600

- In acciaio inox AISI 316.
- Completa di controflangia da cementare.
- Lucidatura a specchio.
- Si consiglia di operare la messa a terra.
- * a richiesta disponibili i colori: argento / azzurro metallizzato / bianco perlato

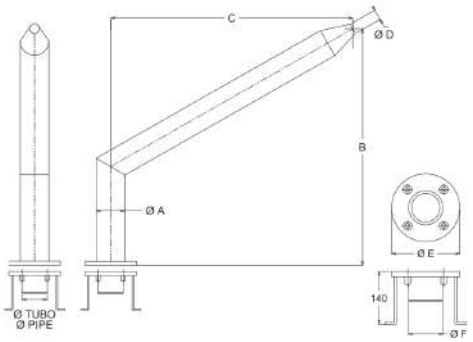

FONTANA A CANNONE

AISI 316 L

CODICE	DESCRIZIONE	PORTATA m³/h	DIMENSIONI mm A	B	C	ØD	ØE	Ø7
070512001	FONTANA A CANNONE	32 mc/h	89	750	860	33,7	160	2 1/2 F
070512002	FONTANA A CANNONE	38 mc/h	114	750	860	48,3	185	2 1/2 F

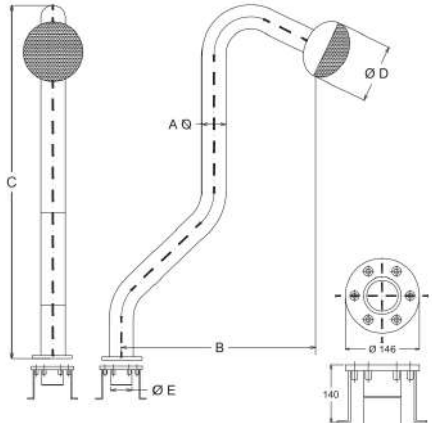

FONTANA GIRASOLE

AISI 316 L

CODICE	DESCRIZIONE	PORTATA m³/h	DIMENSIONI mm ØA	B	C	ØD	ØE
070514168	FONTANA GIRASOLE	15 mc/h	76	600	930	168	1"1/2F
070514220	FONTANA GIRASOLE	25 mc/h	86	700	1300	220	2"F

FONTANA A PARETE

AISI 316 L

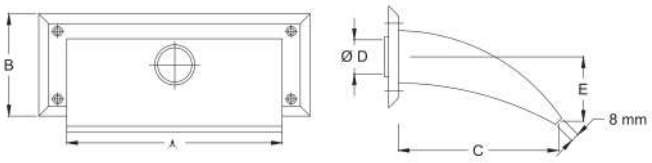

CODICE	DESCRIZIONE	PORTATA m³/h	DIMENSIONI mm A	B	C	D	E
070518500	FONTANA CASCATA A PARETE	20	500	155	213	2"F	85

FONTANA ONDA

AISI 316L

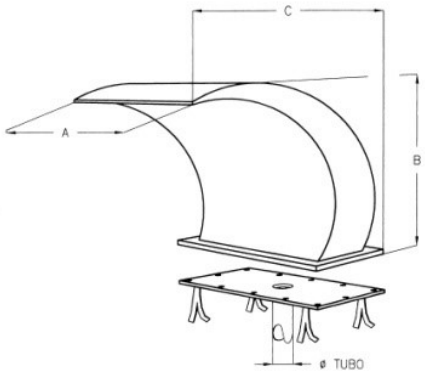

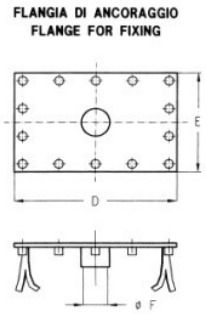

CODICE	DESCRIZIONE	PORTATA m^3/h	DIMENSIONI mm A	B	C
070505325	FONTANA AD ONDA L 325	23	325	650	600
070505500	FONTANA AD ONDA L 500	40	500	800	750
070505625	FONTANA AD ONDA L 625*	50	625	1000	920

- In acciaio inox AISI 316.
- Completa di controflangia da cementare.
- Lucidatura a specchio.
- Si consiglia di operare la messa a terra.
- * a richiesta disponibili i colori: argento / azzurro metallizzato / bianco perlato

FONTANA UGELLO A VENTAGLIO

AISI 316L

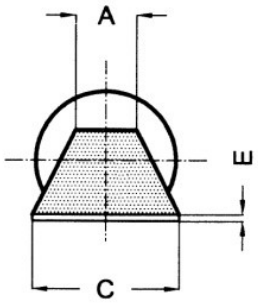

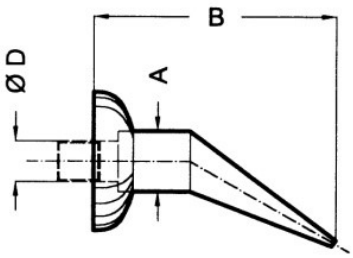

CODICE	DESCRIZIONE	PORTATA m^3/h	Ø D	DIMENSIONI mm A	B	C	Ø D
070509120	Fontana ugello a ventaglio120	8/10	1 ¼"M	50	210	120x6	50
070509170	Fontana ugello a ventaglio170	10/15	1 ½"M	50	250	170x6	50
070509250	Fontana ugello a ventaglio250	20/25	2" M	80	315	250x6	80
070509400	Fontana ugello a ventaglio400	25/30	2" M	100	315	400x8	100

- In acciaio inox AISI 316.
- Lucidatura a specchio

FUNGO

AISI 316L

CODICE	DESCRIZIONE
Ombrello AISI 316	
070501080	FONTANA A FUNGO 800 mm – COLONNA Ø 114 mm
070501100	FONTANA A FUNGO 1000 mm – COLONNA Ø 140 mm
070501120	FONTANA A FUNGO 1200 mm – COLONNA Ø 168 mm
070501160	FONTANA A FUNGO 1600 mm – COLONNA Ø 220 mm*
070501200	FONTANA A FUNGO 2000 mm – COLONNA Ø 273 mm*
Ombrello VTR	
070502080	FONTANA A FUNGO 800 mm – COLONNA Ø 114 mm
070502100	FONTANA A FUNGO 1000 mm – COLONNA Ø 140 mm
070502120	FONTANA A FUNGO 1200 mm – COLONNA Ø 168 mm
070502160	FONTANA A FUNGO 1600 mm – COLONNA Ø 220 mm*
070502200	FONTANA A FUNGO 2000 mm – COLONNA Ø 273 mm*
070502240	FONTANA A FUNGO 2400 mm – COLONNA Ø 273 mm*
Accessori	
070503100	CONTROFLANGIA INOX PER FONTANA A FUNGO 800 - 1000
070503160	CONTROFLANGIA INOX PER FONTANA A FUNGO 1200 - 1600
070503240	CONTROFLANGIA INOX PER FONTANA A FUNGO 2000 - 2400

- In acciaio inox AISI 316.
- Si consiglia di operare la messa a terra.
- Contro flangia da cementare da ordinare separatamente.
- * Inox con verniciatura a forno argento metallizzato.

CODICE	TIPO	DIMENSIONI mm				PORTATA
		Ø A	Ø B	H	DN	m3/h
070501080 070502080	800	800	114	2000	65	46
070501100 070502100	1000	1000	140	2000	65	46
070501120 070502120	1200	1200	168	2000	80	60
070501160 070502160	1600	1600	220	2200	125	98
070501200 070502200	2000	2000	273	2200	150	120
070502240	2400	2400	273	2200	150	150

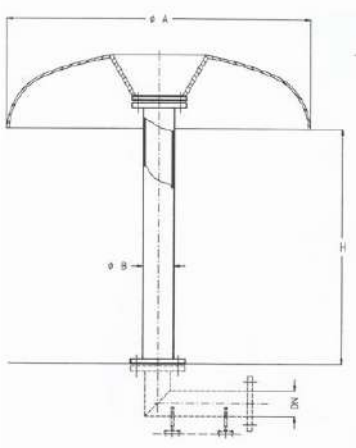

- In acciaio inox AISI 316.
- Lucidatura a specchio.

AISI 316L

CODICE	DESCRIZIONE	PORTATAm ^{3}/h
070515001	PRESA DI ASPIRAZIONE Ø 160 PER C.A. FIL. 3"M	26-30
070515002	PRESA DI ASPIRAZIONE Ø 150 PER LINER FIL. 3"M	26-30
070515003	PRESA DI ASPIRAZIONE Ø 180 PER C.A. FIL. 4"M	41-45
070515004	PRESA DI ASPIRAZIONE Ø 170 PER LINER FIL. 4"M	41-45
070515005	PRESA DI ASPIRAZIONE Ø 200 PER C.A. FIL. 5"M	50-54
070515006	PRESA DI ASPIRAZIONE Ø 210 PER LINER FIL. 5"M	50-54

- Realizzato in poliestere rinforzato con fibra di vetro.
- Griglia 250x250 mm realizzata in PVC .
- La versione per liner è dotata di flangia inox.

CODICE	DESCRIZIONE	ATTACCHI	PORTATA m ^{3}/h	INSTALLAZ.
020105001	Scarico fondo 250x250 x C.A. – 75	75	19	C.A.
020105002	Scarico fondo 250x250 x C.A. – 90	90	28	C.A.
020105003	Scarico fondo 250x250 x C.A. – 110	110	40	C.A.
020105004	Scarico fondo 250x250 x LINER – 75	75	19	LINER
020105005	Scarico fondo 250x250 x LINER – 90	90	28	LINER
020105006	Scarico fondo 250x250 x LINER – 110	110	40	LINER

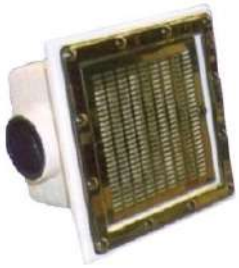

- Realizzato in poliestere rinforzato con fibra di vetro.
- Griglia 410x410 mm realizzata in acciaio inossidabile AISI 304L .

CODICE	DESCRIZIONE	ATTACCHI	PORTATA m ^{3}/h	INSTALLAZ.
020105007	Scarico fondo 480x480 x C.A. – 125	125	52	C.A.
020105008	Scarico fondo 480x480 x C.A. – 140	140	66	C.A.
020105009	Scarico fondo 480x480 x C.A. – 160	160	89	C.A.
020105010	Scarico fondo 480x480 x C.A. – 200	200	94	C.A.
020105011	Scarico fondo 480x480 x LINER–125	125	52	LINER
020105012	Scarico fondo 480x480 x LINER–140	140	66	LINER
020105013	Scarico fondo 480x480 x LINER–160	160	89	LINER
020105014	Scarico fondo 480x480 x LINER–200	200	94	LINER

10.5 GRIGLIE DI SICUREZZA

A PARETE

AISI 316L

CODICE	DESCRIZIONE	PORTATA m^3/h
070516120	GRIGLIA DI SICUREZZA A PARETE Ø 120 – TUBO 75/90	25
070516145	GRIGLIA DI SICUREZZA A PARETE Ø 145 – TUBO 90/110	40
070516180	GRIGLIA DI SICUREZZA A PARETE Ø 180 – TUBO 125/140	50

- In acciaio inox AISI 316.
- Lucidatura a specchio.
- Montaggio ad incastro sulle tubazioni.

COPERTURA ANTIVORTICE

CODICE	DESCRIZIONE	V	PORTATA (consigliata) m^3/h	V	PORTATA (massima) m^3/h
020105015	COP. ANTIVORTICE 250X250 MM	0,3 m/s	23,8	0,5 m/s	39,7
020105016	COP. ANTIVORTICE 480X480 MM	0,3 m/s	56,0	0,5 m/s	94,0

- Realizzata in PVC.
- Copertura anti vortice per presa di aspirazione.

COMPETIZIONE

CODICE	DESCRIZIONE
070601003	CORSIA GALLEGGIANTE Ø 110 COMPLETA
070601004	CORSIA GALLEGGIANTE Ø 150 COMPLETA
070601001	CORSIA FRANGIONDA Ø 110 SENZA ACCESSORI
070601002	CORSIA FRANGIONDA Ø 150 SENZA ACCESSORI

- Corsia stampata in polietilene con trattamento antiacido ed anti raggi UV.
- La corsia completa è comprensiva di molla salva cavo, tenditore e copri tenditore in silicone.
- Frangi onda dotati internamente di galleggianti a garanzia di un ottimo galleggiamento.
- Cavo spessore 3 mm (49 fili) in acciaio inox AISI 316.
- Colori disponibili: bianco, giallo, rosso, blu e verde.

ACCESSORI CORSIE

CODICE	DESCRIZIONE
070601012	MOLLA SALVACAVO AISI 316
070601009	TENDITORE CORSIA ROCC. ACCIAIO INOX 316
070601016	COPRI TENDITORE IN SILICONE

ACCESSORI BORDO VASCA

CODICE	DESCRIZIONE
070601017	ANCORAGGIO A PARETE c/BARRETTA x C.A.
070601019	BASE PER ANCORAGGIO D.45/48 mm
•	disponibile per aggancio paletto da 45 o 48 mm
070601021	paletto estraibile in ACCIAIO INOX AISI 316

CARRELLO AVVOLGITORE

CODICE	DESCRIZIONE
070601022	CARRELLO AVVOLGI CORSIE
070601024	ANCORAGGIO A PARETE x CORSIA GALL.

- In acciaio inox AISI 304 e laminato plastico HPL.
- Ruote piroettanti in acciaio inox gommate.
- Portata: 4 corsie da 25 m, diametro 110 mm / 2 corsie da m 50, Ø 150 mm.
- Dimensioni: 1200 x 1900 x h 1350 mm.

- Norme FINA.
- Altezza piatto tuffo dal pelo dell'acqua: da 50 a 75 cm.
- Superficie piatto tuffo minimo 60×50 cm.
- Pendenza piatto tuffo: max 10°.
- Altezza maniglione dorso dal pelo dell'acqua:

MODELLO ALTO

- Blocco in acciaio inox lucido o verniciato con polveri epossidiche.
- Base inclinata con gradino risalita.
- Piatto tuffo regolabile in acciaio inox AISI 316, verniciato antiscivolo, colore blu.
- A richiesta piatto tuffo in polietilene autoportante e piano antiscivolo.
- Maniglia in acciaio inox con impugnatura orizzontale e verticale.
- Numerazione sui 4 lati.

CODICE	DESCRIZIONE
070602001	BLOCCO PARTENZA MODELLO ALTO CON PIATTO TUFFO IN ACCIAIO INOX AISI 316
070602002	BLOCCO PARTENZA MODELLO ALTO CON PIATTO TUFFO IN POLIETILENE

MODELLO BASSO

- Blocco in acciaio inox lucido o verniciato con polveri epossidiche.
- Piatto tuffo regolabile in acciaio inox AISI 316, verniciato antiscivolo, colore blu.
- A richiesta piatto tuffo in polietilene autoportante e piano antiscivolo.
- Maniglia in acciaio inox con impugnatura orizzontale e verticale.
- Numerazione sui 4 lati disponibile con numerazione standard.

CODICE	DESCRIZIONE
070602003	BLOCCO PARTENZA MODELLO BASSO CON PIATTO TUFFO IN ACCIAIO INOX AISI 316
070602004	BLOCCO PARTENZA MODELLO BASSO CON PIATTO TUFFO IN POLIETILENE

MODELLO ZETA

- Blocco in acciaio inox AISI 316 o verniciato con polveri epossidiche.
- Piatto tuffo regolabile in acciaio inox AISI 316, verniciato antiscivolo.
- A richiesta piatto tuffo in polietilene autoportante e piano antiscivolo.
- Maniglia in acciaio inox con impugnatura orizzontale e verticale.
- Numerazione inclusa sui 4 lati.

CODICE	DESCRIZIONE
070602005	BLOCCO PARTENZA MODELLO ZETA

11 BLOCCHI DI PARTENZA

PIASTRA DI FISSAGGIO

CODICE	DESCRIZIONE
070602009	PIASTRA DI FISSAGGIO PER BLOCCO DI PARTENZA
070602008	KIT FISSAGGIO CON 4 TASSELLI

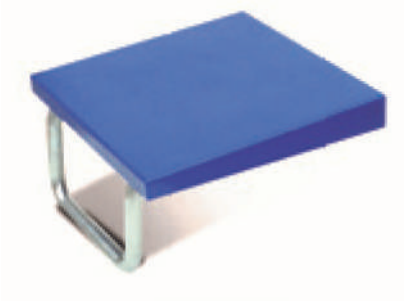

PIATTO TUFFO

CODICE	DESCRIZIONE
070602007	PIATTAFORMA TUFFO IN ACCIAIO INOX 20/10
070602006	PIATTAFORMA TUFFO IN POLIETILENE

- Antiscivolo.
- Maniglione incluso.
- Dimensioni: 600 x 500 mm.

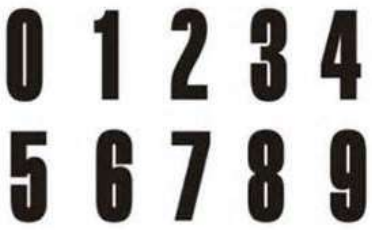

NUMERAZIONE BLOCCHI DI PARTENZA

CODICE	DESCRIZIONE
070602010	N° ADESIVO PER BLOCCHI DI PARTENZA

- Possibilità di personalizzazione.

11 INDICATORI DI GARA

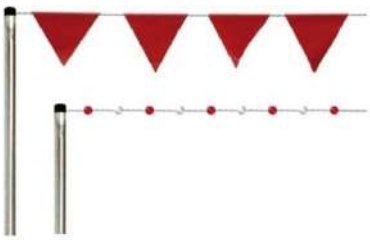

CODICE	DESCRIZIONE
070603004	Linea galleg. segnalazione falsa partenza
070603005	Linea bandierine segnalaz. dorso
070603006	Coppia pali in acciaio Inox AISI 316–195 cm

Disponibile nel diametro di 45 mm o 48 mm, da specificare in fase d'ordine.

PORTE PER PALLANUOTO GALLEGGIANTI 11

CODICE	DESCRIZIONE
070601020	PORTE PER PALLANUOTO

- Guscio in vetroresina di colore blu, pali e traversa in alluminio verniciato bianco e retro pali in acciaio inox verniciato blu.
- Rete in nylon con trattamento antibatterico completamente smontabile per ridurre lo spazio nel trasporto.
- Prezzo a coppia.

PLACCHE DI VIRATA 11

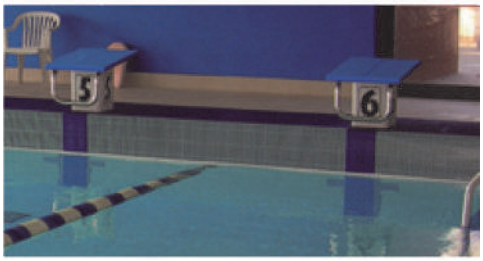

CODICE	DESCRIZIONE
070603001	PLACCA DI VIRATA L 190 cm
070603002	PLACCA DI VIRATA L 240 cm

- Altezza 0,33 m.
- Placca removibile e supporti regolabili; completa di ancoraggi inox a pavimento.
- Struttura in acciaio Inox 316 e grigliato antiscivolo in polipropilene con trattamento anti UV.
- A norme FINA.

TESTATA BORDO VASCA 11

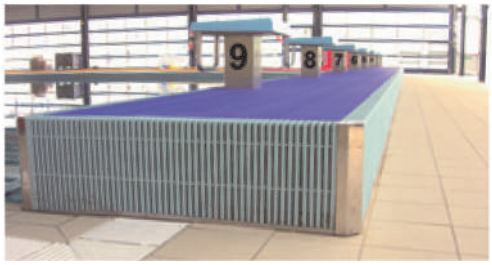

DESCRIZIONE
TESTATA FISSA BORDO VASCA CHIUSA
TESTATA FISSA BORDO VASCA APERTA

- Altezza 30 cm, larghezza fino a 100 cm, lunghezza multiplo di 250 cm.
- Struttura in acciaio inox.
- Grigliato e piano calpestio antiscivolo in polipropilene con trattamento anti UV.
- Compresi nel modulo: sistema di fissaggio per blocchi di partenza bassi, fissaggio standard per placche di cronometraggio elettronico ed agganci corsie.
- A norme FINA.

PONTE MOBILE 11

DESCRIZIONE
PONTILE MOBILE

- Struttura in acciaio inox 304 o 316.
- A norme FINA.
- Grigliato rivestito in polipropilene di colore a scelta con trattamento antiacido e anti UV.
- Movimentazione manuale o radiocomandata con controllo potenza di 24 volt CC (modello brevettato).

PRODOTTI CHIMICI E TESTER

PH- POLVERE

- Composto granulare a base di sodio bisolfato esente da cloruri ad effetto tampone.
- Si consiglia di sciogliere il prodotto in un secchio ed immetterlo nell'acqua della piscina in prossimità delle bocchette di mandata per favorirne la miscelazione.
- Per il dosaggio, consultare l'etichetta sulla confezione.

CODICE	DESCRIZIONE	CONFEZIONE KG	IMBALLO
090101025	PH–solido sacco da 25 kg	25	SACCO
991102010	PH–solido sacco da 10 kg	10	SECCHIO
991102005	PH–solido sacco da 5 kg	5	SECCHIO
990102001	PH–solido sacco da 1,5 kg	1,5	BARATTOLO

PH- LIQUIDO

- Composto liquido a base di acidi inorganici tamponati, diluito con acqua demineralizzata.
- 990103020 Tenore di Acido solforico non inferiore al 50%.
- Da utilizzare quando il pH dell'acqua della piscina sale oltre la soglia di 7,2.
- Per il dosaggio, consultare l'etichetta sulla confezione. In funzione della durezza e dell'alcalinità dell'acqua le dosi potrebbero variare.
- 990103110 Tenore di Acido solforico pari al 15%.

CODICE	DESCRIZIONE	CONFEZIONE L	IMBALLO
990103020	PH minus liquido tanica da 20 L-50% - uso professionale	20	TANICA
990103110	PH minus liquido tanica da 10 L-15% - uso privato	10	TANICA

PH+ POLVERE

- Composto granulare a base di carbonato sodico per aumentare il pH se inferiore a 7,2 con effetto tampone.
- Si consiglia di sciogliere il prodotto in un secchio ed immetterlo nell'acqua della piscina in prossimità delle bocchette di mandata per favorirne la miscelazione.
- Per il dosaggio, consultare l'etichetta sulla confezione.

CODICE	DESCRIZIONE	CONFEZIONE KG	IMBALLO
990105001	PH PIU' POLVERE 0,5 KG	0,5	TUBO
991105005	PH PLUS SOLIDO SECCHIO DA 5 kg	5	SECCHIO
991105015	PH+ POLVERE - SECCHIO 15 KG	15	SECCHIO

PH+ LIQUIDO

- Composto a base di sodio idrossido coformulati stabilizzati ad effetto tampone.
- Da utilizzare quando il pH dell'acqua della piscina è inferiore a 7,2.
- Si consiglia di diluire prima il prodotto in acqua al 10% (1 lt di prodotto in 9 lt di acqua) ed aggiungere la soluzione possibilmente con l'ausilio di una pompa dosatrice per alzare indicativamente, il pH di 0,1 unità. In ogni caso, procedere per piccole dosi: in funzione della durezza e dell'alcalinità dell'acqua le dosi potrebbero variare.

CODICE	DESCRIZIONE	CONFEZIONE L	IMBALLO
990104010	PH plus liquido tanica da 10 L	10	TANICA

DICLORO GRANULARE 56%

- Composto granulare a base di dicloroisocianurato sodico 56% a rapida e completa dissoluzione.
- Idoneo per dosaggi manuali negli skimmer o tramite pompe dosatrici in soluzione acquosa (max 10%).
- Dose indicativa shock iniziale: 10 gr/m3 H2O.
- Dose indicativa giornaliera: 2 – 4 gr/m3 H2O.

CODICE	DESCRIZIONE	CONFEZIONE Kg	IMBALLO
991256025	CLORO - 56% - in GRANI - 25 KG	25	SECCH/FUST
991256010	CLORO - 56% - in GRANI - 10 KG	10	SECCHIO
991256005	CLORO - 56% - in GRANI - 5 KG	5	SECCHIO
991256001	CLORO - 56% - in GRANI - 1 KG	1	BARATTOLO

TRICLORO PASTIGLIE 90%

- Composto in pastiglie da 200g (20g per la confezione da 1 kg) a base di acido tricloroisocianurico a lenta dissoluzione.
- Idoneo per dosaggi manuali negli skimmer o tramite appositi dosatori a lambimento.
- Dose media settimanale: 1 kg/100 m3 H2O.
- Dose indicativa giornaliera: 1 – 2 g/m3

CODICE	DESCRIZIONE	CONFEZIONE Kg	IMBALLO
991290025	TRICL ORO - 90% - PAST.200 gr - 25 KG	25	SECCH/FUST
991290010	TRICL ORO - 90% - PAST.200 gr - 10 KG	10	SECCHIO
991290005	TRICL ORO - 90% - PAST.200 gr - 5 KG	5	SECCHIO
991260001	TRICLORO 90%-20g-CONF. DA 1 kg	1	BARATTOLO

HYPERACTION IN PASTIGLIE

- Multiazione composto in pastiglie da 200 g a base di acido tricloroisocianurico a lenta dissoluzione con flocculante ed antialghe.
- Idoneo per immissioni manuali negli skimmer o tramite appositi dosatori a lambimento.
- Dose indicativa: settimanale 1 kg/100 m3 H2O; giornaliera 2 – 3 g/m3.
- Il consumo può variare in funzione della temperatura, irraggiamento solare e frequenza di balneazione.

CODICE	DESCRIZIONE	CONFEZIONE Kg	IMBALLO
9912MU025	HyperACTION - PAST.200 gr - 25 Kg	25	SECCH/FUST
9912MU010	HyperACTION - PAST.200 gr - 10 Kg	10	SECCHIO
9912MU005	HyperACTION - PAST.200 gr - 5 Kg	5	SECCHIO
9912MU001	HyperACTION - PAST.200 gr - 1 Kg	1	SECCHIO

IPOCLORITO LIQUIDO 15%

CODICE	DESCRIZIONE	CONFEZ.	IMBALLO
990202030	Ipoclorito sodio liquido tanica da 25 kg	25 kg	TANICA

- Composto di sodio ipoclorito in soluzione 14%-15% Cl attivo.
- Ideale per pompe dosatrici.
- Densità a 20 °C: 1,189-1,22 kg/lt.

CALCIO IPOCLORITO 70%

CODICE	DESCRIZIONE	CONFEZ.	IMBALLO
090270003	Calcio ipoclorito 70% secchio da 25 kg rgan.	25Kg	FUSTO
090270005	Calcio ipoclorito 70% secchio da 25 past. 7 gr	25Kg	FUSTO

- Composto a base di calcio ipoclorito idrato a rapida e completa dissoluzione.
- Idoneo per dosaggi manuali negli skimmer o tramite pompe dosatrici di una soluzione acquosa (max 5%).
- Dose indicativa shock iniziale: 5 - 10 g/m3 H2O.
- Dose indicativa giornaliera: 2 – 4 g/m3 H2O.
- Un grammo di prodotto in un m3 d'acqua incrementa il tenore di cloro di 0,7 ppm.

ABBATTITORE DI CLORO 12

LIQUIDO

CODICE	DESCRIZIONE	CONFEZ. L	IMBALLO
991201010	CLORO MINUS LIQ.	10	TANICA

- Prodotto liquido a base di sodio iposolfito, indicato per l'eliminazione del cloro residuo.
- Dosaggio: 30 ml di prodotto per ridurre di circa 0,5 g/l il cloro residuo di 10 m3 d'acqua.
- Disperdere la dose necessaria in un recipiente con acqua e versare uniformemente la soluzione ottenuta sull'acqua della piscina.

IN POLVERE

CODICE	DESCRIZIONE	CONFEZ. kg	IMBALLO
991201005	CLORO MINUS POLVERE 5 KG	5	SECCHIO

- Prodotto solido cristallino per l'eliminazione dell'eccesso di cloro e bromo.
- Dosaggio: 100 g di prodotto per ridurre di circa 0,5 mg/l il cloro residuo di 100 m3 d'acqua.

BROMO

CODICE	DESCRIZIONE	CONFEZ.KG	IMBALLO
991801005	Bromin Plus - Past dafusto da 20 gr	5 Kg	SECCHIO

- Pastiglie di bromo da 20 g a lenta dissoluzione per la disinfezione di piscine e spa.
- Senza odore di cloro.
- Intensa azione disinfettante ed ossidante.
- Particolarmente indicato in SPA e piscine coperte.

OSSIGENO

CODICE	DESCRIZIONE	CONFEZ.KG	IMBALLO
990803006	Ossigeno pastiglie 100g secchio 6 KG	6	secchio
990803001	Ossigeno pastiglie 100g conf. da 1KG	1	baratt.

- Composto a base di ossigeno attivo granulare o in pastiglie da 100 g, senza cloro per la sanificazione ed il trattamento dell'acqua.
- L'ossigeno granulare o in pastiglie, sciogliendosi nell'acqua produce una forte ossidazione capace di eliminare la materia organica ed i microrganismi esistenti.
- L'ossigeno attivo non si combina con l'azoto organico, a differenza del cloro il quale formando clorammine (cloro combinato) provoca irritazione agli occhi.

OSSIGENO

CODICE	DESCRIZIONE	CONFEZ. L	IMBALLO
990803010	Ossigeno attivo con AG+10 L	10	TANICA

- Bio ossidante e igienizzante a base di perossidi stabilizzati e di oligoelementi per il trattamento no chlor dell'acqua di piscina.
- Sviluppa ossigeno attivo e previene il proliferare algale.
- Contiene ioni Ag+:amplifica il forte effetto biocida del perossido di idrogeno e lo mantiene nel tempo.
- Perossido di idrogeno < 11.5%.

SALE

CODICE	DESCRIZIONE	CONFEZIONE su bancale	IMBALLO
090200001	SALE DEPUREL IN CRISTALLI	25 KG	40 sacchi

- Tenore in NaCl 99,4% min.
- Conformi alle indicazioni del CODEX STAN 150-1985 della Organizzazione Mondiale della Sanità.
- Ideale per elettrolizzatori ed addolcitori.

SANIFICANTI 12

CODICE	DESCRIZIONE	CONFEZ. Kg	IMBALLO
090802010	SANIFICANTE (ANTIMOCOTICO)	10	TANICA

- Prodotto liquido a base di sali poliquaternari a lunga catena.
- Disinfezione accurata e stabile di superfici di qualsiasi impianto pubblico.
- Perfetta deodorazione dei locali trattati.
- Eliminazione e prevenzione di muffe da intonaci e pavimenti.
- Particolarmente efficace nei confronti di virus, batteri e funghi tipici della pelle.

ANTIALGHE 12

- Prodotto liquido trasparente azzurro a base di sali quaternari d'ammonio a catena polimerica.
- Prodotto alghicida e fungicida appositamente studiato per evitare la proliferazione di alghe, funghi e batteri nelle acque di piscina.
- Compatibile con gli altri prodotti utilizzati in piscina.
- Non attacca metalli.
- Dosaggio iniziale: 2 l ogni 100 m3 di acqua.
- Dosaggio di mantenimento: 0,5 – 1l ogni 100 m3 di acqua, con frequenza da determinare in funzione delle condizioni di esercizio della piscina.

CODICE	DESCRIZIONE	CONFEZIONE L	IMBALLO
991401010	ALGA STOP - 10 L	10	TANICA
991401005	ALGA STOP - 5 L	5	TANICA
990401001	ANTIALGA BOTTIGLIA 1 L NO SCHIUMA	1	FLACONE

PER OSSIGENO

CODICE	DESCRIZIONE	CONFEZ. L	IMBALLO
990803007	MICROBICID –alghicida x ossigeno 10L	10	TANICA

- Prodotto microbicida a base di sali quaternari di ammonio a catena polimerica, da utilizzarsi in caso di disinfezione con ossigeno attivo.
- Non schiumogeno.
- Ottimo potere alghicida anche sulle alghe nere.

12 FLOCCULANTE

LIQUIDO

CODICE	DESCRIZIONE	CONFEZ. KG	IMBALLO
991501011	FLOCC & CLEAR - FLOC. LIQ. - TANICA 10 Kg	10	TANICA
991501001	FLOCC & CLEAR - FLOC. LIQ. - FLACONE 1KG	1	FLACONE

- Dosaggio liquido: 10 – 20 cc ogni m3 d'acqua.
- A base di alluminio e poli elettroliti inorganici.

IN PASTIGLIE

- Prodotto a base di alluminio solfato, ad azione coagulante, mediante il quale si eliminano le particelle in sospensione, migliorando la trasparenza dell'acqua in piscina.
- Da collocare all'interno del cestello degli skimmer dopo aver effettuato un contro lavaggio dell'impianto di filtrazione.
- Dosaggio pastiglie: 1 pastiglia ogni 50 mc3 d'acqua da ripetere ogni 10 giorni.

CODICE	DESCRIZIONE	CONFEZIONE KG	IMBALLO
991501010	FLOCCULANTE PASTIGLIE SECCHIO 5 kg	5	SECCHIO

12 SGRASSANTE PER BORDI

- Detergente sgrassante alcalino contenente una miscela di composti inorganici.
- Per la pulizia da grasso, olio, etc. dei bordi e delle pareti della piscina.

CODICE	DESCRIZIONE	CONFEZIONE KG	IMBALLO
991601010	SGRASSANTE x BORDI/PARETI TANICA - 10 Kg	10	TANICA
991601001	SGRASSANTE x BORDI/PARETI BOTT. - 1 Kg	1	TANICA

12 ANTICALCARE

CODICE	DESCRIZIONE	CONFEZ. KG	IMBALLO
991605010	CAPTURE - Anticalcare + Seq. Fe - 10 Kg	10	TANICA

- Evita le incrostazioni di calcio mantenendolo in sospensione.

DISINCROSTANTE 12

DETERGENTE

- Composto liquido contenente acidi, inibitori di corrosione e tensioattivi in grado di
- eliminare le incrostazioni calcaree più consistenti dalle pareti della piscina.
- Non utilizzare su superfici metalliche, su marmo e su cemento.
- Non aggredisce i rivestimenti della piscina.
- Da utilizzare diluito al 5-10% e stendere o spruzzare sulle superfici da pulire, far agire una decina di minuti, poi sciacquare.

CODICE	DESCRIZIONE	CONFEZ. KG	IMBALLO
991602010	DISINCROSTANTE x BORDI/PARETI - TANICA - 10 kg	10	TANICA
990602001	DISINCROSTANTE/DETERGENTE BOTTIGLIA1 L	1	FLACONE

PER FILTRI

CODICE	DESCRIZIONE	CONFEZ. Kg	IMBALLO
991603010	CLEAN UP+DISINC. FILTRI - TANICA - 10 kg	10	TANICA

- Composto liquido a base di acido fosforico concentrato e inibitori di corrosione alifatici,per l'eliminazione di incrostazioni e depositi all'interno dei filtri a sabbia (in poliestere e acciaio inossidabile).
- Prodotto specifico per la pulizia e la sanificazione periodica di filtri a quarzo, a diatomee ed a cartuccia. Le sue proprietà disincrostanti e sgrassanti rendono il prodotto eccezionale per mantenere le apparecchiature filtranti sempre in ottima efficienza

SEQUESTRANTE 12

CODICE	DESCRIZIONE	CONFEZ. L	IMBALLO
990604010	Sequestrante FE/CA liquido 10 L	10	TANICA

- Liquido composto da una combinazione di sostanze organiche che evitano la precipitazione dei carbonati di calcio e magnesio.
- Riduce considerevolmente il processo di corrosione delle tubazioni in ferro.
- Dosaggio iniziale: per acque medio dure 30-60 cc/m3; per acque molto dure 30-60 cc/m3.
- Dosaggio di mantenimento: 0,5 lt ogni 100 m3 di acqua.

SVERNANTE 12

- Evita la proliferazione di alghe e batteri nell'acqua.
- Previene la putrefazione dell'acqua e la formazione di sedimenti calcarei.
- Prodotto concentrato non schiumogeno.

CODICE	DESCRIZIONE	CONFEZ. L	IMBALLO
990701010	Svernante liquido tanica 10 L	10	TANICA
990701005	Svernante liquido tanica 5 L	5	TANICA

12 POOL TESTER

CODICE	DESCRIZIONE
090901002	POOL TESTER pH-Cl scalaCl 0,1-3,0 mg/l

- Gamma misurazione: pH 6,8 – 8,2.
- Due celle: pH – Cl.
- n°20 reagenti in dotazione.

CODICE	DESCRIZIONE
090901007	TEST ANALISI OSSIGENO scala O20 – 10 mg/l

- Due celle: pH – O2.
- Gamma misurazione: pH 6,8 – 8,2 / O2 0 – 10 mg/l .
- n°20 reagenti in dotazione.

CODICE	DESCRIZIONE
090901008	TEST ANALISI BROMOscalaBr1 – 8 mg/l

- Due celle: pH – Br.
- Gamma misurazione: pH 6,8 – 8,2 / Br1 – 8 mg/l .
- n° 20 reagenti in dotazione.

CODICE	DESCRIZIONE
090901010	POOL TESTER pH – CLORO 15 ml
090901011	RICAMBI TESTER LIQUIDO - 15 ML
090901015	RICAMBI POOL TESTER . 20 cc Ph/20 past. DPD

- Scala pH: 6,2 – 8,2 phenolred liquido.
- Cl: 0,3 – 3 oto liquido.

CODICE	DESCRIZIONE
090901003	TESTER SALE A STRIPS

- Numero 20 test strips.
- Scala: 0 – 7000 ppm

12 RICAMBI POOL TESTER

CODICE	DESCRIZIONE	CONFEZIONE	N° BLISTER
090901004	DPD1 RAPID – BOX 250 TABS	1	25
090901005	DPD 3 RAPID – BOX 250 TABS	1	25
090901006	PH RAPID – BOX 250 TABS	1	25
090901009	OSSIGENO –RICARICA - BOX 100 TABS	1	10
090901013	DPD4 RAPID – BOX 100 TABS	1	10

- Misura 3 parametri in parallelo
- 24 Pool parametri
- Connessione WI-FI e Bluetooth
- Grande display a colori
- Cuvetta intercambiabile
- 4 lunghezze d'onda 525 - 590 - 625 NM
- Impermeabile IP68
- Software - App gratuita
- Pastiglie - Gocce -Polvere
- 9 pulsanti per accesso diretto

CODICE	DESCRIZIONE
080904001	POOL TESTER ELETTRONICO - POOL LAB 2.0

PoolLab® 2.0 rappresenta la soluzione ideale per un'analisi accurata e professionale dell'acqua di piscine e spa. Grazie alla sua cuvetta a 3 scomparti, fissa ma facilmente sostituibile, permette un campionamento rapido e semplice: basta immergere il dispositivo, completamente impermeabile con certificazione IP68, direttamente nell'acqua.

Con 9 tasti intuitivi, è possibile accedere direttamente alla funzione ZERO (necessaria una sola volta per ciascun lotto di misurazione) e a ben 24 parametri dedicati all'analisi dell'acqua delle piscine. PoolLab® 2.0 integra sia Bluetooth® che WiFi, garantendo una connessione senza sforzi con il software e l'app LabCom®, entrambi gratuiti, o permettendo una sincronizzazione automatica dei dati con LabCom® Cloud.

1	Ossigeno attivo	ACT	0 - 20 mg/l O_2
2	Ammoniaca	AMM	0 - 1.2 mg/l NH_3
3	Alluminio	ALU	0 - 0.3 mg/l Al^{3+}
4	Alcalinità M	TA	0 - 200 mg/l $CaCO_3$
5	Bromo	BRO	0 - 13 mg/l Br_2
6	Cloramina	FCL - CLA	0 - 6 mg/l fCl_2
7	Biossido di cloro	CLO2	0 - 11 mg/l ClO_2
8	Acido cianurico	CYA	0 - 100 mg/l CYA
9	Ferro LR	IRON	0 - 1 mg/l $Fe^{2+/3+}$
10	Durezza del calcio	CH	0 - 500 mg/l $CaCO_3$
11	Potassio	POT	0.7 - 12 mg/l $K+$
12	Rame	FCU	0 - 5 mg/l fCu
13	Nitrato	NTRA	1 - 50 mg/l NO_3-
14	Nitrito	NITRI	0 - 1.5 mg/l NO_2-
15	L'ozono	OZON	0 - 4 mg/l O_3
16	Il pH	PH	6.5 - 8.4 pH
17	PHMB	PHMB	5 - 60 mg/l PHMB
18	Fosfato LR	PPLR	0 - 4 mg/l PO_4^{3-}
19	Solfato	SULF	5 - 100 mg/l SO_4^{2-}
20	Perossido di idrogeno LR	HYDL	0 - 2.4 mg/l H_2O_2
21	Perossido di idrogeno HR	HYDH	0 - 180 mg/l H_2O
22	Zinco	ZINC	0 - 1 mg/l Zn^{2+}
23	Urea	UREA	0.1 - 2.5 mg/l $(NH_2)_2CO$
24	Durezza totale	TH	0 - 500 mg/l $CaCO_3$

12 POOL TESTER PH/TEMPERATURA

PHEP®

pHep® è un tester tascabile a tenuta stagna per la misurazione del pH e della temperatura.
Questo strumento ergonomico misura da 0.0 a 14.0pH con accuratezza ±0.10pH.

A tenuta stagna

Display a più livelli

2 pulsanti per il funzionamento

- Robusto e preciso, ideale sia per l'uso in laboratorio che sul campo.
- Dotato di soli 2 pulsanti: uno per l'accensione e lo spegnimento; l'altro per la calibrazione.
- Ampio display a più livelli per visualizzare contemporaneamente sia la misura di pH, sia la misura di temperatura.
- L'indicatore di stabilità scompare quando la misura è stabile.
- Il sensore di temperatura interno permette di compensare automaticamente e rapidamente le misurazioni in base alla temperatura.
- L'indicatore di batteria scarica si visualizza quando la carica residua della batteria è inferiore al 10%.
- Elettrodo pH dotato di un'unica cella di riferimento che utilizza una giunzione in fibra estraibile.
- Spegnimento automatico selezionabile da 8 minuti, 60 minuti o disattivato.
- Fornito con cappuccio protettivo, soluzione standard pH 4.01 in bustina, soluzione standard pH 7.01 in bustina (2), soluzione di pulizia elettrodo in bustina, batteria, certificato di qualità e manuale di istruzioni.

CODICE	DESCRIZIONE
080902002	POOL TESTER pHeP

SPECIFICHE TECNICHE

SCALA pH	DA 0.0 A 14.0 pH
RISOLUZIONE pH	0.1pH
ACCURATEZZApH	±0.1pH
CALIBRAZIONEpH	AUTOMATICA, A UNO O DUE PUNTI
COMPENSAZIONE DELLA TEMPERATURA pH	AUTOMATICA DA 0 A 50°C
SCALA TEMPERATURA	DA 0 A 50 °C
RISOLUZIONE TEMPERATURA	0.1 °C
ACCURATEZZA TEMPERATURA	±0.5 °C
SPEGNIMENTO AUTOMATICO	8 MINUTI, 60 MINUTI, O DISATTIVATO
TIPO/ DURATA BATTERIA	CR2032 3V LI-ION (1 PC.) / CIRCA 800 ORE DI USO CONTINUO
CONDIZIONI DI UTILIZZO	DA 0 A 50°C; U.R. MAX 100%
DIMENSIONI	160 X 40 X 17 MM
PESO	65 G SENZA BATTERIA

DIST2

DiST2 è un tester tascabile per la misura di TDS (Solidi Totali Disciolti) scala alta. Questo strumento ergonomico può misurare fino a 10.00 ppt (g/L) con accuratezza ±2% f.s.

A tenuta stagna

Display a più livelli

2 pulsanti per il funzionamento

- Robusto e affidabile, ideale sia per l'uso in laboratorio che sul campo.
- Dotato di soli 2 pulsanti: uno per l'accensione e lo spegnimento; l'altro per la calibrazione.
- Ampio display a più livelli che visualizza contemporaneamente le misure di TDS e temperatura.
- Il sensore di temperatura integrato consente di effettuare misurazioni di TDS con compensazione automatica della temperatura.
- Visualizzazione della temperatura sia in °C, sia in °F.
- Dotato di sensore amperometrico in grafite che riduce gli effetti dovuti alla polarizzazione e resiste all'ossidazione, garantendo misure più precise e affidabili.
- Spegnimento automatico selezionabile da 8 minuti, 60 minuti o disattivato.
- L'indicatore di stabilità scompare quando la misura è stabile.
- Calibrazione automatica a un punto, semplicemente premendo un pulsante e utilizzando la soluzione standard di calibrazione a 6.44 ppt.
- L'indicatore di batteria scarica si visualizza quando la carica residua della batteria è inferiore al 10%.
- Fornito con cappuccio protettivo, soluzione di calibrazione 6.44 ppt in bustina (4), batteria CR2032, certificato di qualità e manuale di istruzioni.

CODICE	DESCRIZIONE
080902004	POOL TESTER DiST2

SPECIFICHE TECNICHE

SCALA TDS	DA 0.00 A 10.00 PPT (G/L)
RISOLUZIONE TDS	0.01 PPT (G/L)
ACCURATEZZA TDS	±2% F.S
CALIBRAZIONETDS	AUTOMATICA, A UN PUNTO: 6.44 PPT
COMPENSAZIONE DELLA TEMPERATURA EC/TDS	AUTOMATICA DA 0.0 A 50.0°C
COEFFICIENTE DI CORREZIONE DELLA TEMPERATURA	1.9%/°C
FATTORE DI CONVERSIONE EC/ TDS	0.5
SCALA TEMPERATURA	DA 0.0 A 50.0°C
RISOLUZIONE TEMPERATURA	0.1°C
ACCURATEZZA TEMPERATURA	±0.5°C
SPEGNIMENTO AUTOMATICO	8 MINUTI, 60 MINUTI, O DISATTIVATO
TIPO/ DURATA BATTERIA	CR2032 3V LI-ION (1 PZ) / CIRCA 250 ORE DI USO CONTINUO
CONDIZIONI DI UTILIZZO	DA 0 A 50°C U.R. 100%
DIMENSIONI	160 X 40 X 17 MM
PESO	68 G SENZA BATTERIA

12 POOL TESTER ORP

Misuratore tascabile di ORP e temperatura a tenuta stagna.
Dotato di protezione contro l'ingresso di acqua ed è progettato per galleggiare nel caso venga fatto cadere accidentalmente in acqua.
L'elettrodo ORP è sostituibile ed è facile da inserire con un connettore rotondo in acciaio inox. Con questo tipo di connettore non ci sono pin che si potrebbero piegare o rompere durante la sostituzione.
L'elettrodo ORP inoltre è dotato di giunzione in fibra estraibile. Questo tipo di giunzione può essere rinnovata estraendola per circa 3 mm (1/8") per eliminare occlusioni e migliorare il tempo di risposta e la stabilità della misurazione.
Il sensore di temperatura dello strumento consente di effettuare misure di temperatura veloci e precise.

Elettrodo pH sostituibileA

tenuta stagna

CODICE	DESCRIZIONE
080902008	STICK TESTER ORP/T°

- Ideale per piscine e spa.
- Protezione IP67.
- Funzione HOLD: permette di bloccare la misura così può essere registrata.
- Dotato di elettrodo in platino e giunzione in fibra rinnovabile ed estraibile.
- Spegnimento automatico.

SPECIFICHE TECNICHE

SCALA ORP	±1000 MV
RISOLUZIONE ORP	1 MV
ACCURATEZZA ORP	±2MV
TIPO/ DURATA BATTERIA	1.5V (4) / CIRCA 300 ORE DI USO CONTINUO
CONDIZIONI DI UTILIZZO	DA – 5,0 A 60°C
DIMENSIONI	163 x 40 x 26 mm
PESO	100 g

Fotometro portatile avanzato ideale per la misura di pH, Cloro libero / totale, Alcalinità ed AcidoCianurico in acqua.

A tenuta stagna Tutorial Mode Memoria Dati

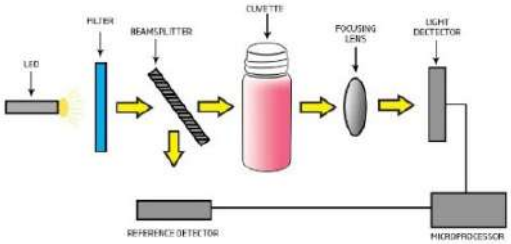

Il KIT contiene:
- valigetta per cod. 080902006,
- standard CAL-Check,
- N. 2 cuvette con tappi,
- inserti di plastica per cuvette,
- forbici,
- panno per la pulizia delle cuvette.
- batterie AA da 1,5,
- manuale di istruzioni,
- certificato di qualità.

CODICE	DESCRIZIONE
080902006	FOTOM. KIT VERSION
080902007	FOTOM. senza valigetta

- Sistema ottico superiore, che utilizza un rilevatore di riferimento e filtri di interferenza a banda stretta per misure estremamente rapide e ripetibili.
- Funziona sia con reagenti liquidi, sia con reagenti in polvere.
- Tutorial Mode: Guida in linea sempre disponibile, in italiano.
- Memoria Dati: salvataggio automatico delle ultime 50 misure.
- Sorgente luminosa a LED, per garantire maggior efficienza e basso consumo energetico.
- Filtri di interferenza a banda stretta di elevata qualità che garantiscono accuratezza ± 1nm della lunghezza d'onda.
- Rilevatore di riferimento per luce stabile che compensa le fluttuazioni della sorgente luminosa.
- Maggiore cammino ottico grazie alle cuvette in vetro con diametro più ampio (25 mm), che permettono una rilevazione di valori di assorbanza più elevati e di conseguenza una maggiore precisione anche a basse concentrazioni.
- Lente di messa a fuoco che consente di raccogliere tutta la luce che fuoriesce dalla cuvetta e di focalizzarla sul fotorilevatore al silicio, eliminando così gli errori dovuti ad imperfezioni e graffi presenti nella cuvetta di vetro.
- Funzione CAL Check: consente la verifica delle prestazioni (validazione) e la calibrazione del misuratore, utilizzando standard tracciabili NIST.
- Timer di reazione integrato con conto alla rovescia, per visualizzare il tempo rimanente fino a quando non verrà eseguita una misurazione, garantendo risultati coerenti.
- Ampio display LCD, intuitivo e retroilluminato, che visualizza i tasti funzione virtuali.
- Tasto HELP dedicato, che fornisce informazioni relative all'operazione corrente e può essere utilizzato in qualsiasi fase del processo di configurazione o misura, per visualizzare l'aiuto contestuale.
- Spegnimento automatico dopo 15 minuti di inattività per preservare la durata della batteria.

SPECIFICHE TECNICHE

	pH	ALCALINITA'	CLORO LIBERO	CLORO TOTALE	ACIDO CIANURICO
SCALA	da 6.5 a 8.5 pH	da 0 a 500 mg/L (come $CaCO_3$)	da 0.00 a 5.00 mg/L (come Cl_2)	da 0.00 a 5.00 mg/L (come Cl_2)	da 0 a 80 mg/L (come CYA)
RISOLUZIONE	0.1 pH	1 mg/L	0.01 mg/L	0.01 mg/L	1 mg/L
ACCURATEZZA	±0.1 pH	±5 mg/L ±5% della lettura a 25 °C	±0.03 mg/L ±3% della lettura a 25°C	±0.03 mg/L ±3% della lettura a 25 °C	±1 mg/L ±15% della lettura a 25°C
METODO	Rosso fenolo	Metodo clorimetrico	Adattamento del metodo US EPA 330.5, metodo colorimetrico DPD		Adattamento del metodo torbidimetrico

SORGENTE LUMINOSAFOTOMETRO/COLORIMETRO	Diodo ad emissione luminosa
RILEVATORE DILUCEFOTOMETRO/COLORIMETRO	Fotocellula in silicone con filtro di interferenza a banda stretta a 525 nm e 610 nm
LARGHEZZA FILTRO BANDA	8 nm
ACCURATEZZA LUNGHEZZA D'ONDA BANDA FILTRO	±1.0 nm
TIPO DI CUVETTA	Diametro rotondo 24,6 mm (interno 22 mm)
DISPLAY	128 x 64 pixel B/W LCD con retroilluminazione
MEMORIA	50 letture
TIPO/DURATA BATTERIA	1,5 V AA alcaline (3 pezzi) /> 800 misurazioni (senza retroilluminazione)
SPEGNIMENTO AUTOMATICO	Dopo 15 minuti di inattività (30 minuti prima di una misurazione)
CONDIZIONI DI UTILIZZO	Da 0 a 50 ° C ; - Da 0 a 100% RH - IP67, custodia galleggiante
PESO	380 g
DIMENSIONI	142.5 x 102.5 x 50.5 mm

CODICE	DESCRIZIONE
080902010	REAGENTE PH

- Reagente predosato per la determinazione di pH.
- Scala: da 6.5 a 8.5 pH.

CODICE	DESCRIZIONE
080902011	REAGENTE PER CHECKER®HC - 30 ml

- Reagente predosato per la misurazione di alcalinità in acqua dolce.
- Ideale per l'utilizzo con campioni aventi un intervallo previsto fra 0 e 500 ppm di $CaCO_3$.

CODICE	DESCRIZIONE
080902012	REAGENTE CHLORINE REMOVER

- Reagente pronto all'uso per l'eliminazione delle interferenze di cloro.
- 1 goccia di reagente per ogni 2 mg/L di cloro.

CODICE	DESCRIZIONE
080902013	REAGENTI PER CLORO LIBERO

- Reagenti predosati per la determinazione di cloro libero.
- Scala: da 0.00 a 5.00 mg/L

CODICE	DESCRIZIONE
080901014	REAGENTI PER CLORO LIBERO E TOTALE

- Reagenti predosati per la determinazione di cloro libero e totale.
- Scala: da 0.00 a 5.00 mg/Ldi cloro libero o totale.

CODICE	DESCRIZIONE
080901015	REAGENTI PER ACIDO CIANURICO

- Reagenti predosati, in bustina, per la determinazione di acido cianurico.
- Scala: da 0 a 80 mg/L di acido cianurico.

MD 200 combina filtri anti-interferenza di alta qualità con LED a lunga stabilità come sorgente luminosa in un sistema ottico ad alta precisione, per risultati di misura precisi in ogni momento, indipendentemente dal luogo di utilizzo.

- Controllo preciso dell'acqua
- Filtri anti-interferenza.
- Spegnimento automatico.
- Ora e data in tempo reale.
- Visualizzazione della funzione di regolazione.
- Display illuminato.

	080901003 3 IN 1	080901004 5 IN 1	080901005 6 IN 1	080901006 6 IN 1 BIS
CL	•	•	•	•
PH	•	•	•	•
CyA	•	•	•	•
alcalin.-M		•	•	•
CALCIO		•	•	
BROMO			•	
RAME				•
FERRO				•

CODICE	DESCRIZIONE
080901003	FOTOMETRO MD-200 3 IN 1
080901004	FOTOMETRO MD-200 5 IN 1
080901005	FOTOMETRO MD-200 6 IN 1

Fornito con comoda valigetta contenente:

- 4 batterie (AA).
- 3 cuvette rotonde con tappi.
- Anelli di tenuta.
- 1 asta di agitazione.
- 1 pennello.
- 1siringa (a seconda della versione).
- Reagenti per 100 test (esclusi i reagenti liquidi).
- Istruzioni per l'uso.
- Certificati (COC).
- Dichiarazione di garanzia.

RICAMBI IN PASTIGLIE PER FOTOMETRI 12

CODICE	DESCRIZIONE	CONFEZIONE	N° BLISTER
090902001	DPD1 X FOTOMETRO - 100 PZ	1	10
090902002	DPD3 X FOTOMETRO - 100 PZ	1	10
090902003	PHENOL RED X FOTOMETRO - 100 PZ	1	10
090902004	ACIDO CIANURICO-REAG. X FOTOMETRO – 100 PZ	1	10
090902005	ALCALINITA'- REAG x FOTOMETRO – 100 PZ	1	10
090902006	DUREZZA - REAG x FOTOMETRO – 100 PZ	1	10
090902007	DPD4 x FOTOMETRO – 100 PZ	1	10
090902008	FERRO - REAG x FOTOMETRO – 100 pz	1	10

VASCHE IDROMASSAGGIO

E3

E5

E6

E5.2

13 MINIPISCINA IDROMASSAGGIO EMOTION

ECOWOOD

BROWN (Su richiesta)

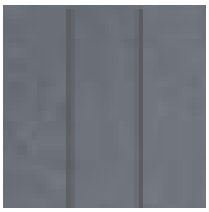

GRIGIO

Colorazioni pannellatura esterna

La linea Emotion si conferma tecnicamente completa ed eccellente per la qualità dei materiali.
A queste doti rigorose, unisce l'allegria e la gradevolezza dei colori che interagiscono con le nostre emozioni, completando la sensazione di totale benessere. Una gamma altamente accessoriata, dotata di una o due pompe idromassaggio, riscaldatore Balboa, ozonizzatore, cromoterapia e cascata cervicale.

CODICE	DESCRIZIONE	
1607060E3	Minipiscina idromassaggio Emotion E3	
1607060E5	Minipiscina idromassaggio Emotion E5	
1607060EE	Minipiscina idromassaggio Emotion E5.2	
1607060E6	Minipiscina idromassaggio Emotion E6	1

Colorazioni pannellatura esterna:
ECOWOOD

- Per uso sia interno, sia outdoor.
- Centralina e riscaldatore.
- Copertura rigida.
- Luci a led.
- Ozonizzatore.
- Cromoterapia.
- Massaggio cervicale.
- Massaggio plantare.

DATI TECNICI	EMOTION E3	EMOTION E5	EMOTION E5.2	EMOTION E6
POSTI	1 CHAISE-LONGUE	1 CHAISE-LONGUE	2 CHAISE-LONGUE	1 CHAISE-LONGUE
	2 SEDUTE	4 SEDUTE	5 SEDUTE	5 SEDUTE
DIMENSIONI	206X150X080	206x192x085	203x203x085	220X220X090
GETTI	35	50	52	55
VOLUME	2,5m^3	3,4 m^3	3,5 m^3	4,4m^3
PESO VASCA A VUOTO	300 KG	400 KG	400 KG	450 KG
PESO VASCA PIENA	1200 KG	1500 KG	1500 KG	2250 KG
CAPACITA'	900 L	1100 L	1100 L	1800 L

SCALINO STEP-SPA

CODICE	DESCRIZIONE
R1601001	SCALINO STEP-SPA

Per maggiori INFO consulta
Pagina 358 - 359

13 MINIPISCINA IDROMASSAGGIO PRIME XL

Linea PRIME
la nostra linea top di gamma per le vasche idromassaggio! In grado di soddisfare le richieste dei clienti più esigenti, si distingue per l'ergonomia, per sedute comode e per l'equipaggiamento con caratteristiche esclusive.

CODICE	DESCRIZIONE
160709PXL	SPA PRIME XL

- Per uso sia interno, sia outdoor.
- Scocca bianca in Coril® e pannelli in alluminio.
- Centralina di controllo con riscaldatore.
- Aromaterapia e cromoterapia a led.
- Disinfezione con UV e ozono.
- Copertura rigida.
- 9 programmi di massaggi.

DATI TECNICI	PRIME XL
POSTI	5 SEDUTE 1 CHAISE-LONGUE
DIMENSIONI	230X230X100H
GETTI	110
VOLUME	5,3m^3
PESO VASCA A VUOTO	450 KG
PESO VASCA PIENA	2250 KG
CAPACITA'	1800 L

SCALINO STEP-SPA

CODICE	DESCRIZIONE
R1601001	SCALINO STEP-SPA

Per maggiori INFO consulta
Pagina 358 - 359

MINIPISCINA IDROMASSAGGIO LOUNGE DIVINE

ECOWOOD

BROWN (Su richiesta)

GRIGIO

Colorazioni pannellatura esterna

Una linea dal design minimalista e dalle alte performance.

CODICE	DESCRIZIONE
160708STD	SPA LOUNGE DIVINE STD
160708PLS	SPA LOUNGE DIVINE - PLUS- W.
160708PLN	SPA LOUNGE DIVINE - PLUS- B.

- Per uso sia interno, sia outdoor.
- Scocca bianca e pannelli alluminio.

- Centralina di controllo e riscaldamento Balboa.
- Copertura rigida.
- Cromoterapia a led Rgb.
- Sistema di disinfezione ad ozono.

DATI TECNICI	LOUNGE DIVINE
POSTI	3 SEDUTE
DIMENSIONI	220x190x80H
GETTI	34
VOLUME	3,35 m^3
PESO VASCA A VUOTO	400KG
PESO VASCA PIENA	1500 KG
CAPACITA'	1100 L

SCALINO STEP-SPA

CODICE	DESCRIZIONE
R1601001	SCALINO STEP-SPA

Per maggiori INFO consulta
Pagina 358 - 359

13 MINIPISCINA IDROMASSAGGIO SENSE

SENSE S

SENSE M

SENSE L

La linea Sense è caratterizzata da un design moderno con linee morbide ed arrotondate. Le minipiscine Sense si distinguono per la loro configurazione unica. Differenze tra modelli: Sense S con 3 posti, Sense M con 5 posti e Sense L con 6 posti. Le sedute sono completamente personalizzabili.

CODICE	DESCRIZIONE
1607070S3	Minipiscina idromassaggio Sense S
1607070M5	Minipiscina idromassaggio Sense M
1607070L6	Minipiscina idromassaggio Sense L

- Per uso sia interno, sia outdoor.
- Centralina e riscaldatore.
- Copertura rigida.
- Cromoterapia.
- Luci a led.
- Ozonizzatore
- Fontana cervicale.

DATI TECNICI	SENSE S	SENSE M	SENSE L
POSTI	2 chaise-longue 1 SEDUTA	2 chaise-longue 3 SEDUTE	2 chaise-longue 4 SEDUTE
DIMENSIONI	210X160X82H	210X210X92H	230X230X95H
GETTI	45	60	68
VOLUME	2,7m^3	4,0m^3	5,0 m^3
PESO VASCA A VUOTO	300 KG	450 KG	500 KG
PESO VASCA PIENA	1250 KG	1550 KG	2300 KG
CAPACITA'	950 L	1100 L	1800 L

SCALINO STEP-SPA

CODICE	DESCRIZIONE
R1601001	SCALINO STEP-SPA

Per maggiori INFO consulta
Pagina 358 - 359

MINIPISCINA IDROMASSAGGIO LOUNGE CONCEPT

LOUNGE CONCEPT II

LOUNGE CONCEPT III

LOUNGE CONCEPT IV

Lounge Concept è una minipiscina dal design moderno e senza tempo, perfetta per adattarsi agli spazi più piccoli ed ai contesti architettonici più moderni.

CODICE	DESCRIZIONE
160701171	Minipiscina idromassaggio Lounge Concept II
160701271	Minipiscina idromassaggio Lounge Concept III
160701371	Minipiscina idromassaggio Lounge Concept IV

PANNELLO AluPanels disponibile nel colore GRIGIO

- Per uso sia interno, sia outdoor.
- Possibilità doppio colore.
- Pompa a due velocità.
- Pannelli in alluminio.
- Cuscini poggia testa.
- Centralina e riscaldatore.
- Copertura rigida.
- Scocca in qualsiasi AluPanels.
- Luci a led.
- Ozonizzatore.

DATI TECNICI	LOUNGE CONCEPT II	LOUNGE CONCEPT III	LOUNGECONCEPT IV
POSTI	2 CHAISE-LONGUE	2 CHAISE-LONGUE 1 SEDUTA	2 CHAISE-LONGUE 2 SEDUTE
DIMENSIONI	220X140X70H	220X190X80H	220X240X80H
GETTI	35	40	45
VOLUME	2,16 m^3	3,35 m^3	4,20 m^3
PESO VASCA A VUOTO	250 KG	400 KG	490 KG
PESO VASCA PIENA	800 KG	1500 KG	2140 KG
CAPACITA'	550 L	1100 L	1650 L
CONSUMO	4030 W	4030 W	4030 W
CUSCINO POGGIA TESTA	2	3	4

SCALINO STEP-SPA

CODICE	DESCRIZIONE
R1601001	SCALINO STEP-SPA

Per maggiori INFO consulta
Pagina 358 - 359

13 MINIPISCINA IDROMASSAGGIO RIA

La linea RIA fa parte della gamma a forma circolare. È un modello basico che viene equipaggiato con 52 getti idromassaggio. La Minipiscina Spa Ria è di dimensioni significative, avendo 6 diverse zone-massaggio, due delle quali in posizione orizzontale.

ECOWOOD

BROWN (Su richiesta)

GRIGIO

Colorazioni pannellatura esterna

CODICE	DESCRIZIONE
160702R23	Minipiscina idro. RIA R2

- Per uso sia interno, sia outdoor.
- Centralina e riscaldatore.
- Luci a Led.
- Copertura rigida.
- Ozonizzatore.

DATI TECNICI	R23
POSTI	6 SEDUTE
DIMENSIONI	230x230x95H
GETTI	2
VOLUME	4,00 m^3
PESO VASCA A VUOTO	400 KG
PESO VASCA PIENA	1800 KG
CAPACITA'	1400 L

Per maggiori INFO consulta
Pagina 358 - 359

PLUG & PLAY: COMPATIBILITA' DIRETTA CON LA GAMMA SPA DFM

MODELLO	CLIM8ZONE
Per una Spa	Dotato di un riscaldatore da 3 kW
Capacità di riscaldamento *	2,4 - 6,3 kW
Consumo *	0,21 - 1,12 kW
COP *	11,4 - 5,63
Capacità di riscaldamento *	1,8 - 4,7 kW
Consumo *	0,18 - 0,89 kW
COP **	10 - 5,28
Alimentazione	230 V~/ 50 Hz
Gas	R32
Compatibilità con i controller	SpaTouch3 - mini spa touch - TP700
Compatibilità della scheda elettronica	BP20 - BP21 - BP501 - BP6 - BP2 - BP1
Direzione del ventilatore	Orizzontale
Potenza sonora a 1 m	40 - 52 dB(A)
Diametro del raccordo	ø50 mm
Dimensione unità (l*L*h)	850 * 407 * 414 mm
Peso netto	54 kg
Peso lordo	66 kg
Intervallo di temperatura ambiente di lavoro	-5°C ~ 43°C
Modalità	Caldo/Freddo/Auto
Garanzia su tutti i componenti	2 anni

CODICE	DESCRIZIONE
110302063	CLIM8ZONE

* Test effettuato a 27 °C di temperatura dell'aria, con la stessa differenza di temperatura e di portata ottenuta a 15 °C.
** Test effettuato a 15 °C di temperatura dell'aria, con ingresso dell'acqua a 26 °C e uscita dell'acqua a 28 °C per definire la portata, la capacità di riscaldamento e il consumo, secondo gli standard FPP

SPECIFICHE

- Possibilità di riscaldare e raffreddare l'acqua della SPA,
- Risparmio energetico durante il riscaldamento dell'acqua,
- Piena integrazione con il pannello SpaTouch3,
- A differenza di altre pompe di calore SPA,
- Clim8zone funziona con temperature esterne molto basse, inferiori a -20°C.

Modalità di riscaldamento e raffreddamento
Riscalda e raffredda l'acqua della vasca idromassaggio in base all'impostazione selezionata dall'utente sul pannello della vasca.

Modalità di riscaldamento
Riscalda l'acqua della vasca idromassaggio.

Modalità di raffreddamento
Raffredda l'acqua della vasca idromassaggio.

POMPA DI CALORE PER SPA
E PICCOLE CUBATURE

CLASSE ENERGETICA B

MODELLO	CUBE 5 + S
Per una vasca idromassaggio	25 m^3
Potenza erogata*	5 KW
Potenza assorbita*	0.98 KW
Coefficiente di prestazione COP*	5.10
Potenza erogata**	3.30 KW
Potenza assorbita**	0.89 kW
Coefficiente di prestazione COP**	3.70
Alimentazione	230V~/50 Hz
Gas	R32
Tipo di alloggiamento	ABS
Direzione della ventola	Orizzontale
Velocità di rotazione della ventola	800 T/min
Potenza acustica a 1 metro	50 dB(A)
Portata d'acqua	1.8 m^3/h
Dimensione unità (l*L*h)	420 * 350 * 380 mm
Dimensioni scatola	450 * 420 * 400 mm
Dotazione	Manuale, tappo invernale, cavo elettrico e raccordo
Controllo	Telecomando tramite App e possibilità di connessione Bluetooth
Valvola a 4 vie	SI
Intervallo di temperatura ambiente di lavoro	-5°C ~ 43°C
Modalità	Caldo - Freddo - Auto
Garanzia su tutte le parti	2 ANNI
Connettività	Bluetooth, RS485, compatible SAVVY, module WIFI en option

*Test effettuato a 27°C di temperatura dell'aria, con lo stesso scarto di temperatura e flusso d'acqua ottenuto a 15°C

** Test effettuato a 15°C di temperatura dell'aria, con un'entrata d'acqua a 26°C e un'uscita d'acqua a 28°C per definire il flusso d'acqua, la capacità di riscaldamento e il consumo, secondo le norme FPP

CODICE	DESCRIZIONE
110302050	POMPA DI CALORE CUBE5

COLLEGA E CONTROLLA IL RISCALDAMENTO DEL TUO IDROMASSAGGIO CON IL TUO SMARTPHONE

- **Risparmio energetico:** permette di ridurre il consumo di elettricità per riscldare il tuo idromassaggio grazie a una pompa di calore.
- **Intelligenza:** grazie alla gestione "Ibrida"del tipo di riscaldamento (solo pompa di calore, solo riscaldatore dell'idromassaggio, o entrambi contemporaneamente)
- **Compatibile con il 99% degli Idromassaggio**
- **Connessione** tramite Wi - Fi o Bluetooth
- **Controllo** tramite smartphone dell'applicazione EZPool

CODICE	DESCRIZIONE
110307010	SAVVY

Una pompa di calore è un sistema di riscaldamento che utilizza l'energia dell'aria per riscaldare l'acqua del tuo idromassaggio. È molto più efficiente di un sistema di riscaldamento elettrico, privilegiare questa modalità di riscaldamento può permetterti di risparmiare dal 50% al 70% sulla tua bolletta energetica.

CUBE 5

SAVVY

SAVE ENERGY

COPERTURE

14

COPERTURE INVERNALI

PRODUZIONE aquatech

POOL PASSION SINCE 1983

MADE IN ITALY

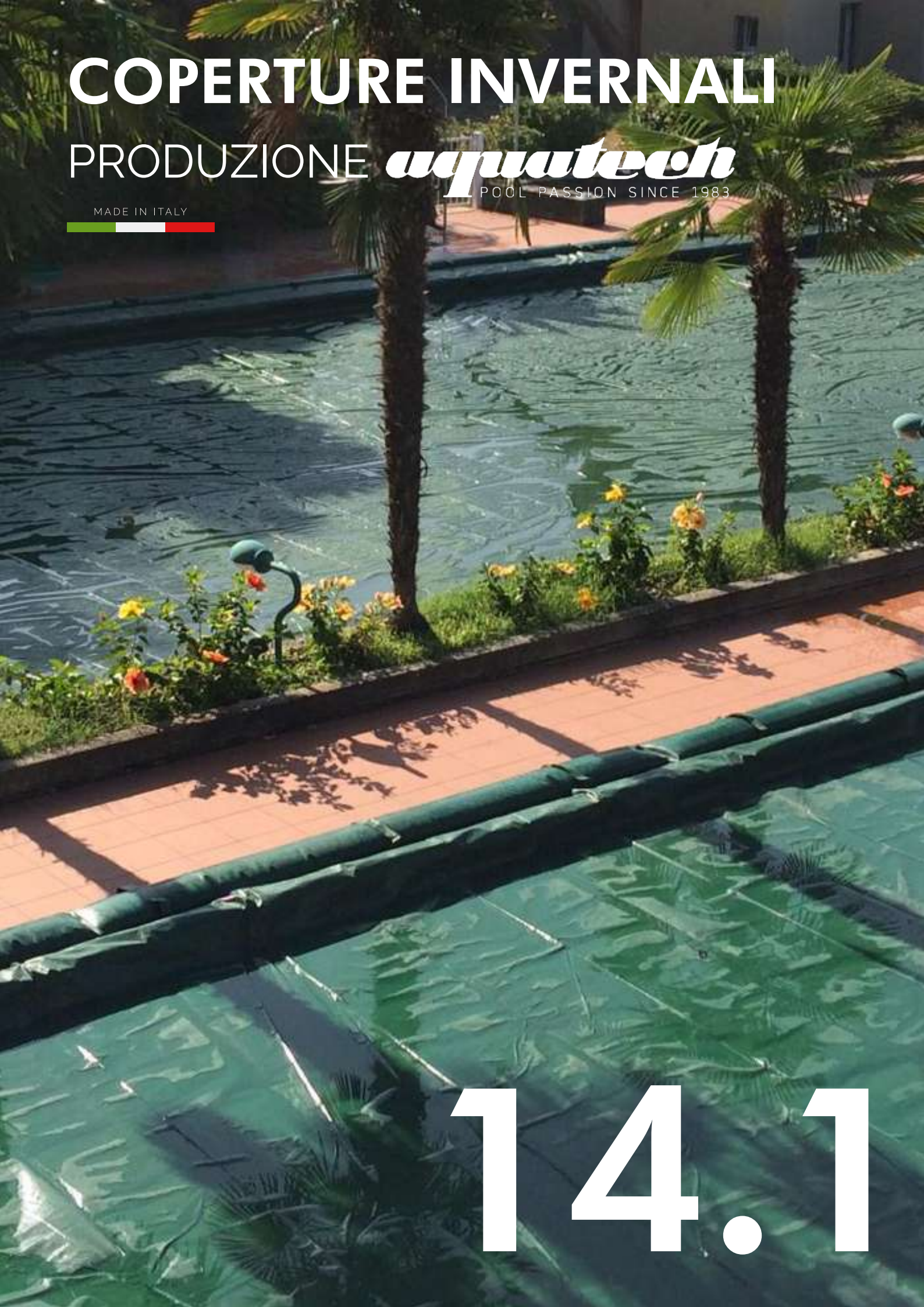

14.1

14.1 COVERPROOF 235 G/M²

- Ottima resistenza allo strappo ed alla lacerazione
- Telo con doppia bordatura in polietilene con:
  - -n°4 occhielli ai vertici e fasce per inserimento tubolari nella versione con tubolari
  - - occhielli in alluminio perimetrali posizionati ogni metro nella versione con occhielli
- Supporto in polietilene alta densità, spalmato in polietilene bassa densità
- Tessuto stabilizzato ai raggi UV
- Lato nero sottostante tratto con speciali additivi anti muffa
- Calcolare 70 cm in più per lato rispetto alla dimensioni della piscina
- Per coperture finite inferiori a 25,00 m² si applica sovrapprezzo del 10%

MADE IN ITALY

SCHEDA TECNICA - TECHNICAL DATA SHEET - COVERPROOF 235 g/m²			
SPECIFICHE TECNICHE/TECHNICAL SPECIFICATIONS	NORME STANDARD	UNITÀ	VALORI
Tessuto di supporto / Type of base fabric	DIN ISO2076	Fibra in Polietilene HDPE	
Filo ordito-trama / Yarn construction warp-weft	DIN EN 1049-2	N°/cm	14 x 14
Peso totale / Total weight	DIN 53352	g/m²	235
Resistenza alla trazione / Tensile strenght	ASTM D5034	N +/- 10%	800
Resistenza alla lacerazione / Tear strenght	ASTM D3786	N +/- 10%	150
Composizione filo interno / Woven Cloth	/	HDPE (55,7% del peso totale)	
Spalmatura / Coating	/	HDPE (44,3% del peso totale)	
Impermeabilità / Water proof	/	SI	
Resistenza UV / UV Treatment	/	4,5 PHR	

COPERTURA CON TUBOLARI E SACCO DI CUSTODIA INCLUSI

CODICE	DESCRIZIONE
13011VNST	Cop. inv. 235 gr completa di tubolari verde/nero forma rettangolare
13011VNAP	Cop. inv. 235 gr. completa di tubolari con scala/appendice
13011VNLI	Cop. inv. 235 gr completa di tubolari verde/nero a forma libera

COPERTURA CON OCCHIELLI, CORDA ELASTICA E SACCO DI CUSTODIA INCLUSI

CODICE	DESCRIZIONE
13012VNST	Cop. inv. 235 gr con occhielli verde/nero forma rettangolare
13012VNAP	Cop. inv. 235 gr con occhielli verde/nero con scala/appendice
13012VNLI	Cop. inv. 235 gr con occhielli verde/nero forma libera

FINITURE FUORI STANDARD CON SACCO DI CUSTODIA INCLUSO

13017VNST	Cop. inv 235 gr. solo bordata perimetralmente forma rettangolare
13017VNLI	Cop. inv 235 gr. solo bordata perimetralmente forma libera

14.1 COVERTOP 450 G/M²

- Ottima resistenza allo strappo ed alla lacerazione
- Telo in poliestere spalmato in PVC con:
  - n°4 occhielli ai vertici e fasce per inserimento tubolari nella versione con tubolari
  - occhielli in alluminio perimetrali posizionati ogni metro nella versione con occhielli
- Tessuto stabilizzato ai raggi UV
- Lato nero sottostante trattato con materiali speciali additivi anti muffa
- Resistenza alla temperatura da entrabi i lati di -20°/+60°C
- Superficie opaca/non laccata lucida. Anti-Cloro
- Calcolare 70 cm in più per lato rispetto alle dimensioni della piscina
- Per coperture inferiori a 25,00 m² si applica sovrapprezzo del 10%

*L'utilizzo di solventi chimici potrebbe degradare il prodotto e l'installazione, non a regola d'arte, in zone ventose potrebbe causare strappi, invalidando la garanzia.

3 ANNI Garanzia

MADE IN ITALY

SCHEDA TECNICA - TECHNICAL DATA SHEET - COVERTOP 450 g/m²

SPECIFICHE TECNICHE / TECHNICAL SPECIFICATIONS	NORME STANDARD	UNITÀ	VALORI
Tessuto di supporto / Type of base fabric	DIN ISO2076	PES 100%	
Spessore finale / Fabric thickness	DIN EN ISO 2286-3	mm	0,39
Peso totale / Total weight	DIN EN ISO 2286-2	g/m²	450
Resistenza alla trazione - ordito / Tensile strenght - warp	DIN EN ISO 1421	N / 5 cm	1300
Resistenza alla trazione - trama / Tensile strenght - weft	DIN EN ISO 1421	N / 5 cm	1100
Resistenza alla lacerazione - ordito / Tear strenght - warp	DIN 53 363	N	250
Resistenza alla lacerazione - trama / Tear strenght - weft	DIN 53 363	N	200
Resistenza al freddo / Cold resistance	DIN EN 1876-1	°C	-20
Resistenza al caldo / Heat resistance	DIN EN 1876-1	°C	60
Spalmatura / Coating	/	PVC	
Resistenza alla fiamma / Flame retardancy	/	NO	
Resistenza ai solventi / Solvent resistance	UNI 4818-16	SI	
Adesione alla saldatura / Seam strenght	IWK 3.13	N / 5 cm	100

COPERTURA CON TUBOLARI PERIMETRALI E SACCO DI CUSTODIA INCLUSI

CODICE	DESCRIZIONE
1301350ST	Cop. inv. 450 gr completa di tubolari verde/nero forma rettangolare
1301350AP	Cop. inv. 450 gr completa di tubolari verde/nero con scala/appendice
1301350LI	Cop. inv. 450 gr completa di tubolari verde/nero forma libera

COPERTURA CON OCCHIELLI , CORDA ELASTICA E SACCO DI CUSTODIA INCLUSI

CODICE	DESCRIZIONE
1301351ST	Cop. inv. 450 gr con occhielli verde/nero forma rettangolare
1301351AP	Cop. inv. 450 gr con occhielli verde/nero con scala/appendice
1301351LI	Cop. inv. 450 gr con occhielli verde/nero forma libera

14.1 COVERPLUS 580 G/M²

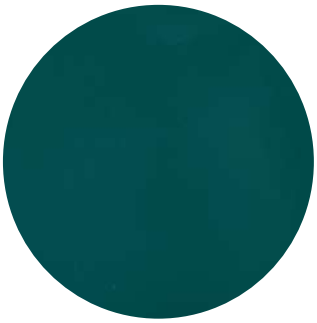

Verde Beige

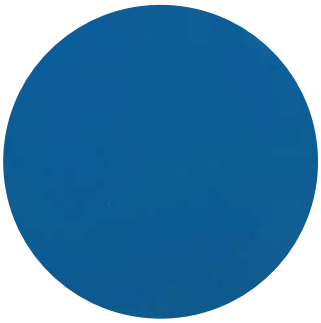

Blu Beige

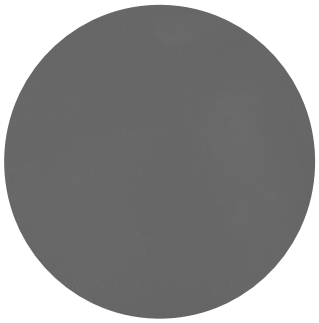

Grigio Beige

Beige Beige

MADE IN ITALY

- Lato verde/blu/grigio/beige in tessuto stabilizzato ai raggi UV
- Lato sottostante crema trattato con speciali additivi anti muffa
- Resistenza alla temperatura da entrambi i lati di -40°/+70°C
- Superficie laccata lucida
- Calcolare 70 cm in più per lato rispetto alle dimensioni della piscina
- Per coperture inferiori a 25,00 m² si applica sovrapprezzo del 10%

SCHEDA TECNICA - TECHNICAL DATA SHEET - COVERPLUS 580 g/m²			
SPECIFICHE TECNICHE / TECHNICAL SPECIFICATIONS	NORME STANDARD	UNITÀ	VALORI
Tessuto di supporto / Type of base fabric	/	Poliestere 100%	
Filo ordito-trama / Yarn construction warp-weft	/	PES 1100 dTex	
Spalmatura / Coating	/	PVC	
Peso totale / Total weight	ISO 2286-2	g/m²	580
Spessore / thickness	ISO 2286-3	mm	0,42
Resistenza alla trazione - ordito / Tensile strenght - warp	ISO 1421-1	DaN/5 cm	250
Resistenza alla trazione - trama / Tensile strenght - weft	ISO 1421-1	DaN/5 cm	200
Resistenza alla lacerazione - ordito / Tear strenght - warp	DIN 53 363	DaN/5 cm	27
Resistenza alla lacerazione - trama / Tear strenght - weft	DIN 53 363	DaN/5 cm	27
Adesione alla saldatura / Seam strenght	ISO 2411	DaN/5 cm	6
Resistenza UV / UV Treatment	ISO 105 802	7/8	
Resistenza al freddo / Cold resistance	DIN EN 1876-2	°C	-40
Resistenza al caldo / Heat resistance	DIN EN 1876-2	°C	70

COPERTURA CON TUBOLARI PERIMETRALI E SACCO DI CUSTODIA INCLUSI

CODICE	DESCRIZIONE
13014VCST	Cop. inv. 580 gr completa di tubolari verde/nero forma rettangolare
13014VCAP	Cop. inv. 580 gr completa di tubolari verde/nero e con scala/appendice
13014VCLI	Cop. inv. 580 gr completa di tubolari verde/nero forma libera

COPERTURA CON OCCHIELLI , CORDA ELASTICA E SACCO DI CUSTODIA INCLUSI

CODICE	DESCRIZIONE
13015VCST	Cop. inv. 580 gr con occhielli verde/nero forma rettangolare
13015VCAP	Cop. inv. 580 gr con occhielli verde/nero con scala/appendice
13015VCLI	Cop. inv. 580 gr con occhielli verde/nero forma libera

SAGOMATURE 14.1

CODICE	DESCRIZIONE
130302014	Taglio aggiuntivo generico

14.1 TUBOLARE A RIEMPIMENTO D'ACQUA

- In foglia di PVC spessore 0,6 mm
- Larghezza a vuoto: 30 cm
- Con valvola a pressione, saldata a ultrasuoni

SCHEDA TECNICA - TECHNICAL DATA SHEET - TUBOLARE			
SPECIFICHE TECNICHE / TECHNICAL SPECIFICATIONS	NORME STANDARDS	UNITÀ	VALORI
Materiale geomembrana in PVC	UNI 8202/6	mm	0,6
Tolleranza media / spess. Nominale	/	%	±5
Tolleranza media puntuale / spess. Nominale	/	%	±15
Peso specifico	UNI 7092/A	g/cm³	1,32
Durezza	/	Shore	76
Temperatura Cold-flex (-20°)	DIN 16938	Nessuna rottura	
Impermeabilità	DIN 16938	Nessun gocciolamento	
Resistenza alla trazione longitudinale	DIN 16938	N/mm²	15,2
Resistenza alla trazione trasversale	DIN 16938	N/mm²	14,7
Allungamento a rottura longitudinale	DIN 16938	%	320
Allungamento a rottura trasversale	DIN 16938	%	330

CODICE	DESCRIZIONE
1305VE100	TUBOLARE VERDE CON VALVOLA 1 m
1305VE150	TUBOLARE VERDE CON VALVOLA 1,5 m
1305VE200	TUBOLARE VERDE CON VALVOLA 2 m
1305VE250	TUBOLARE VERDE CON VALVOLA 2,5 m
1305VE300	TUBOLARE VERDE CON VALVOLA 3 m
1305VE350	TUBOLARE VERDE CON VALVOLA 3,5 m

***Su ordinazione è disponibile il tubolare in larghezza a vuoto da 25 cm.**

TUBOLARE AD ARIA - TUBAIR 14.1

Posizionato centralmente sullo specchio d'acqua, al di sotto della copertura invernale, evita l'accumulo di acqua al centro della copertura.

- In foglia di PVC spessore 0,6 mm.
- Larghezza a vuoto: 100 cm.
- Con tappo a vite e valvola di non ritorno.

CODICE	DESCRIZIONE
130501006	TUBOLARE A RIEMPIMENTO D'ARIA - TUBAIR

DRENAGGIO 14.1

CODICE	DESCRIZIONE
130501004	DRENAGGIO C/GRIGLIA DI EVACUAZIONE IN PVC NERO
130501002	DRENAGGIO C/OCCHIELLI PISCINE INFERIORI AI 10 M
130501003	DRENAGGIO C/OCCHIELLI PISCINE SUPERIORI AI 10 M

14.1 ACCESSORI COPERTURE

CODICE	DESCRIZIONE
130202008	APPLICAZIONE OCCHIELLO AGGIUNTIVO IN ALLUMINIO
130501001	TASSOTTO A SCOMPARSA IN OTTONE
130501007	PIOLO A SCOMPARSA IN ACCIAIO
130501008	PICCHETTO ZINCATO PER PRATO CM 27
130501010	PICCHETTO IN AISI 316 - P16 Ø5 mm
130302010	TIRANTE ELASTICO NERO E BEIGE Ø 8 CON ASOLE IN PLASTICA CM 60
130601001	TIRANTE ELASTICO NERO Ø 6 CON ASOLE IN PLASTICA A "T" CM 60
130500001	VALVOLA C/TAPPO PER TUBOLARI
130302018	ASOLA SUPPLEMENTARE PER INSERIMENTO TUBOLARE
130302011	CINGHIETTA NERA DI COLLEGAMENTO AL RULLO
130302021	FISSAGGIO ASOLA TUBOLARE C/OCCHIELLO

130202008

130501001

130501007

130501010

130501008

130302010

130601001

130500001

POMPA SVUOTATELO GREY VACUUM

ELETTROPOMPA PER SVUOTAMENTO COPERTURE INVERNALI PER PISCINE

Elettropompa per svuotamento coperture invernali. Minimo ingombro, anti ribaltamento grazie alla sua compattezza, baricentro basso e uscita della mandata laterale. Galleggiante integrato di tipo conduttivo con funzione in manuale e automatico.

Motore e caratteristiche

- Motore elettrico con protezione termica e condensatore inserito.
- Cavo di alimentazione 10 m e spina schuko.
- Raccordo in uscita: G 11/4" - G1"
- Ottimo raffreddamento del motore anche con pompa parzialmente sommersa.
- Classe isolamento B
- Uscita: Gas 11/4"
- Alimentazione monofase a 230V-50Hz
- Grado di protezione IP68

Limiti di utilizzo

- Livello minimo di aspirazione 15 mm (in manuale)
- Temperatura massima di utilizzo 35°C
- Sommergibilità massima 5 m
- Passaggio solido massimo 5 mm
- Livello di arresto in automatico 30 mm (ritardo - 15s)
- Prelevanza massima 7 m
- Livello di partenza in automatico 30 mm
- Livello di partenza in manuale 25 mm
- Livello di arresto in manuale 1 mm
- Portata massima 7000 l/h

CODICE	DESCRIZIONE	POTENZA	PORTATA					
130302016	Pompa svuotateli Grey-Vacuum	**(Kw)** 0,4	**(m³/h)** 0	3	4	5	6
			(H/m) 7	4,3	5,3	2,3	1

DIMENSIONI POMPA			PESO
A	B	C	Kg
400	223	170	4,6

COPERTURE ISOTERMICHE

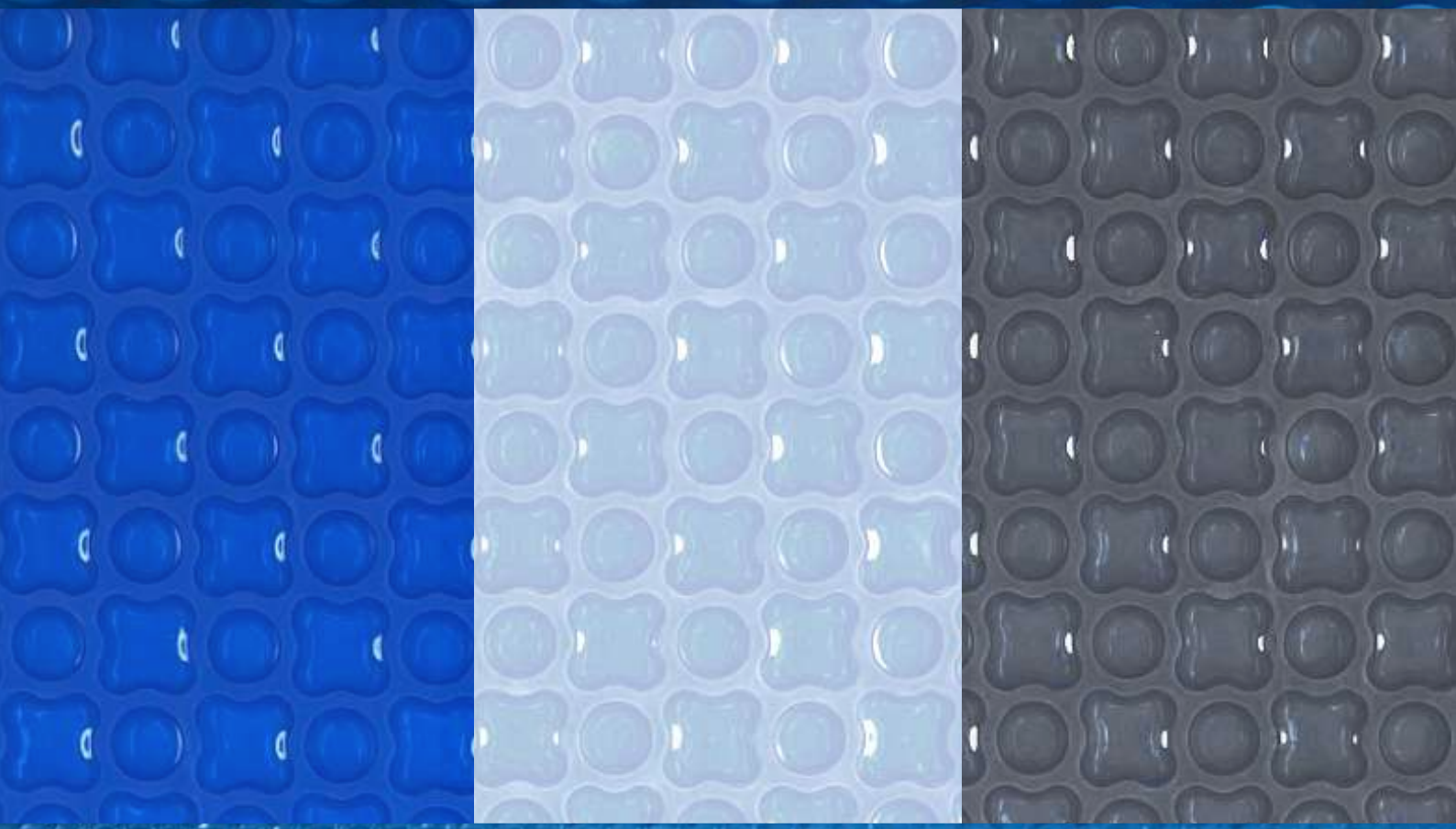

14.2

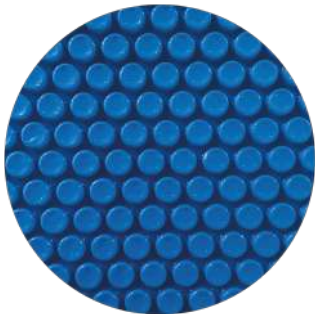

- Tessuto a **bolle d'aria 400 µ** in doppio foglio morbido in polietilene trattato anti UV.
- Bordatura perimetrale in PE azzurro.
- Ottima coibentazione contro l'evaporazione dell'acqua.
- Permette ai raggi solari di riscaldare l'acqua.
- Per coperture finite inferiori a 25,00 m2 si applica sovrapprezzo del 10%.

SCHEDA TECNICA - TECHNICAL DATA SHEET - BOLLYTERM		
SPECIFICHE TECNICHE / TECHNICAL SPECIFICATIONS	**UNITÀ**	**VALORI**
Pellicola di Polietilene LDPE / LDPE Polyethylene Film	/	Doppio estruso
Additivi / Additives	/	Stabilizzato / anti UV
Colore / Color	/	Azzurro opaco
Peso / Weight	g/m²	368 ± 8%
Diametro bolla / Bubble diameter	mm	12
Altezza bolla / Bubble height	mm	5,2
Spessore / Thickness	µ	400 ± 8%
Larghezza complessiva bolle / Overall bubble width	mm	Superiore ai 2500
Saldatura bordi / Edge welding	mm	Da 5 a 40

COPERTURA TAGLIO VIVO

CODICE	DESCRIZIONE
130202003	Cop. Isotermica a bolle azzurro con bordatura perimetrale
130202012	Cop. Isotermica a bolle azzurro con bordatura perimetrale e con scala
130202013	Cop. Isotermica a bolle azzurro con bordatura perimetrale a forma libera

14.2 OXO BUBBLE

- Tessuto a bolle d'aria con sagomatuta brevettata 500 µ in doppio foglio morbido in polietilene trattato anti UV.
- Bordatura perimetrale in PE azzurro.
- Massima coibentazione contro l'evaporazione dell'acqua
- Minore disperisione di calore
- Minore utilizzo di prodotti chimici
- Per coperture finite inferiori a 25,00 m2 si applica sovrapprezzo del 10%.

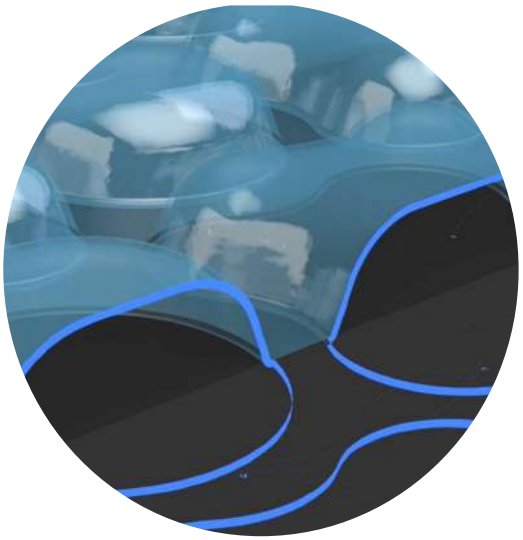

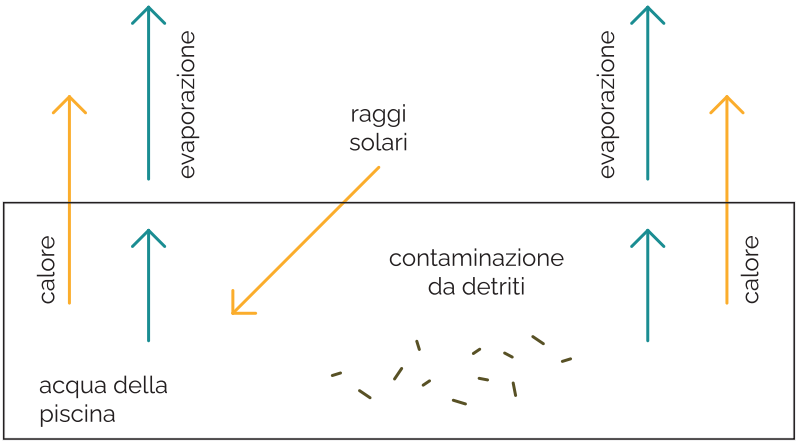

Senza copertura OXO Bubble

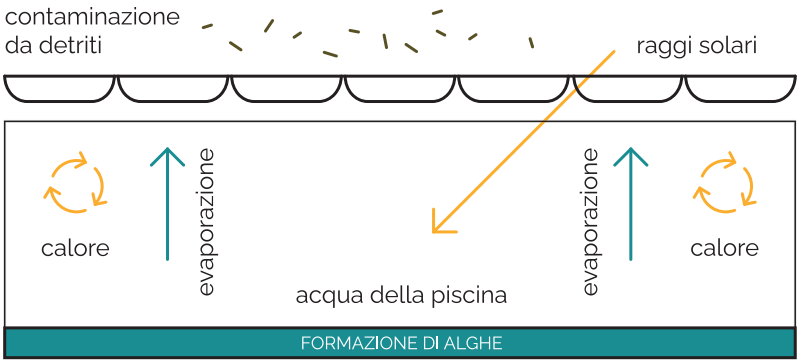

Con copertura OXO Bubble Optimal Heat e OXO Bubble Optimal Blue

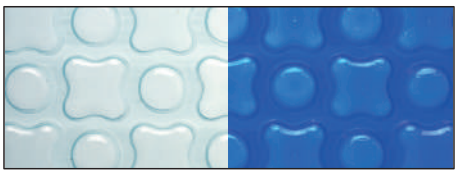

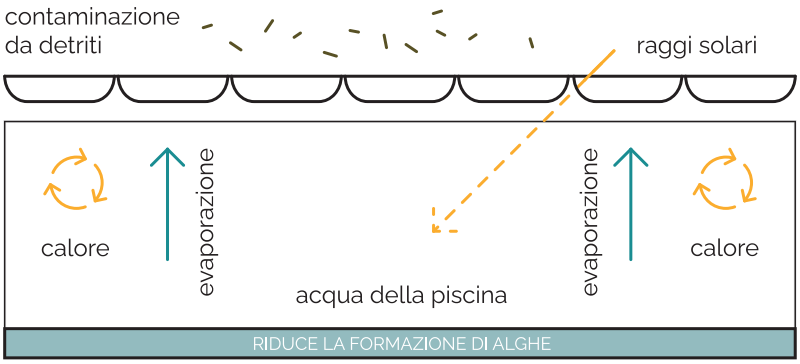

Con copertura OXO Bubble Optimal Care

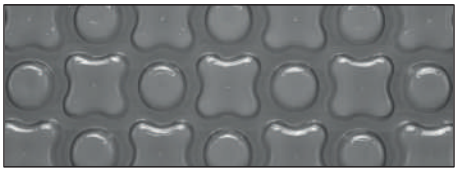

- Tessuto a bolle d'aria con sagomatuta brevettata 500 µ in doppio foglio morbido in polietilene trattato anti UV.
- Bordatura perimetrale in PE azzurro.
- Massima coibentazione contro l'evaporazione dell'acqua
- Minore disperisione di calore
- Minore utilizzo di prodotti chimici
- Per coperture finite inferiori a 25,00 m2 si applica sovrapprezzo del 10%.

5 ANNI GARANZIA

SCHEDA TECNICA - TECHNICAL DATA SHEET - OXO OPTIMAL		
SPECIFICHE TECNICHE / TECHNICAL SPECIFICATIONS	UNITÀ	VALORI
Pellicola di Polietilene LDPE / LDPE Polyethylene Film	/	Doppio estruso
Additivi / Additives	/	Stabilizzato / anti UV
Colore / Color	/	Blu / Nero / Azzurro traslucido
Peso / Weight	g/m²	458 ± 8%
Diametro bolla / Bubble diameter	mm	16
Diagonale bolla / Bubble diagonal	mm	26
Spaziatura tra le bolle / Spacing between bubbles	mm	2,5 e 3,5
Altezza bolla / Bubble height	mm	5
Spessore / Thickness	µ	500 ± 8%
Temperatura massima di deformazione (Vicat) / Maximum strain temperature (Vicat)	°C	96,2
Temperatura minima di rottura / Minimum breaking temperature	°C	-74,7
Superficie della bolla / Bubble surface	/	72%
Volume d'aria per m² / Volume of air per m²	cl	380
Garanzia / warranty	anni	5

COPERTURA BORDATA

CODICE	DESCRIZIONE
130203001	Cop. Isotermica a bolle OXO OPTIMAL BLUE con bordatura perim. rettangolare.
130203004	Cop. Isotermica a bolle OXO OPTIMAL BLUE con bordatura perim. e con scala/appendice
130203002	Cop. Isotermica a bolle OXO OPTIMAL BLUE con bordatura perim. forma libera

14.2 OXO OPTIMAL HEAT

- Tessuto a bolle d'aria con sagomatuta brevettata 500 µ in doppio foglio morbido in polietilene trattato anti UV.
- Bordatura perimetrale in PE azzurro.
- Massima coibentazione contro l'evaporazione dell'acqua
- Minore disperisione di calore
- Minore utilizzo di prodotti chimici
- Per coperture finite inferiori a 25,00 m2 si applica sovrapprezzo del 10%.

5 ANNI GARANZIA

SCHEDA TECNICA - TECHNICAL DATA SHEET - OXO OPTIMAL		
SPECIFICHE TECNICHE / TECHNICAL SPECIFICATIONS	UNITÀ	VALORI
Pellicola di Polietilene LDPE / LDPE Polyethylene Film	/	Doppio estruso
Additivi / Additives	/	Stabilizzato / anti UV
Colore / Color	/	Blu / Nero / Azzurro traslucido
Peso / Weight	g/m²	458 ± 8%
Diametro bolla / Bubble diameter	mm	16
Diagonale bolla / Bubble diagonal	mm	26
Spaziatura tra le bolle / Spacing between bubbles	mm	2,5 e 3,5
Altezza bolla / Bubble height	mm	5
Spessore / Thickness	µ	500 ± 8%
Temperatura massima di deformazione (Vicat) / Maximum strain temperature (Vicat)	°C	96,2
Temperatura minima di rottura / Minimum breaking temperature	°C	-74,7
Superficie della bolla / Bubble surface	/	72%
Volume d'aria per m^2 / Volume of air per m^2	cl	380
Garanzia / warranty	anni	5

COPERTURA BORDATA

CODICE	DESCRIZIONE
130204001	Cop. Isotermica a bolle OXO OPTIMAL HEAT con bordatura perim. rettangolare.
130204004	Cop. Isotermica a bolle OXO OPTIMAL HEAT con bordatura perim. e con scala/appendice
130204002	Cop. Isotermica a bolle OXO OPTIMAL HEAT con bordatura perim. forma libera

- Tessuto a bolle d'aria con sagomatuta brevettata 500 µ in doppio foglio morbido in polietilene trattato anti UV.
- Bordatura perimetrale in PE azzurro.
- Massima coibentazione contro l'evaporazione dell'acqua
- Minore disperisione di calore
- Minore utilizzo di prodotti chimici
- Per coperture finite inferiori a 25,00 m2 si applica sovrapprezzo del 10%.

5 ANNI GARANZIA

SCHEDA TECNICA - TECHNICAL DATA SHEET - OXO OPTIMAL		
SPECIFICHE TECNICHE / TECHNICAL SPECIFICATIONS	UNITÀ	VALORI
Pellicola di Polietilene LDPE / LDPE Polyethylene Film	/	Doppio estruso
Additivi / Additives	/	Stabilizzato / anti UV
Colore / Color	/	Blu / Nero / Azzurro traslucido
Peso / Weight	g/m²	458 ± 8%
Diametro bolla / Bubble diameter	mm	16
Diagonale bolla / Bubble diagonal	mm	26
Spaziatura tra le bolle / Spacing between bubbles	mm	2,5 e 3,5
Altezza bolla / Bubble height	mm	5
Spessore / Thickness	µ	500 ± 8%
Temperatura massima di deformazione (Vicat) / Maximum strain temperature (Vicat)	°C	96,2
Temperatura minima di rottura / Minimum breaking temperature	°C	-74,7
Superficie della bolla / Bubble surface	/	72%
Volume d'aria per m² / Volume of air per m²	cl	380
Garanzia / warranty	anni	5

COPERTURA BORDATA

CODICE	DESCRIZIONE
130205001	Cop. Isotermica a bolle OXO OPTIMAL CARE con bordatura perim. rettangolare.
130205004	Cop. Isotermica a bolle OXO OPTIMAL CARE con bordatura perim. e con scala/appendice
130205002	Cop. Isotermica a bolle OXO OPTIMAL CARE con bordatura perim. forma libera

14.2 MOUSSE

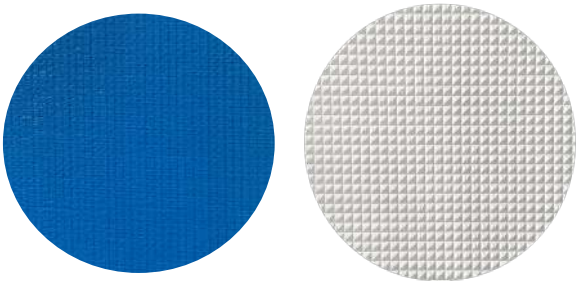

- Composta da una mousse a cellule chiuse in 100% polietilene espanso reticolato.
- Parte superiore rinforzata da una robusta raffia azzurra; parte inferiore, a contatto con l'acqua,
  ricoperta da pellicola trasparente antigraffio.
- Massima coibentazione, ottima resistenza meccanica e forte riduzione dell'evaporazione.
- Trattamento anti UV.
- Spessore 5 mm.
- Bordatura perimetrale in PE azzurro.
- Per coperture finite inferiori a 25,00 m2 si applica sovrapprezzo del 10%.

SCHEDA TECNICA - TECHNICAL DATA SHEET - MOUSSE			
SPECIFICHE TECNICHE / TECHNICAL SPECIFICATIONS	**NORME / STANDARD**	**UNITÀ**	**VALORI**
Densità / Density	ISO 845	Kg/m³	30
Resistenza alla compressione al 10% / Compressive strength at 10%	ISO 3386/1	kPa	24
Resistenza alla compressione al 25% / Compressive strength at 25%	ISO 3386/2	kPa	45
Resistenza alla compressione al 50% / Compressive strength at 50%	ISO 3386/3	kPa	110
Allungamento a rottura verticale / Elongation at vertical break	ISO 1798	%	142
Allungamento a rottura orizzontale / Elongation at horizontal break	ISO 1798	%	145
Carico rottura verticale / Vertical breaking load	ISO 1799	Mpa	0,27
Carico rottura orizzontale / horizontal breaking load	ISO 1800	Mpa	0,21
Durezza shore A / Shore A hardness	ISO 868	Shore	9
Durezza shore OO / Shore OO hardness	ASTM D 2240	Shore	44
Durezza shore O / Shore O hardness	ASTM D 2240	Shore	18
Stabilità dimensionale / Dimensional stability	ISO 2796	°C	100
Comportamento al fuoco (<100mm / min) / Fire behavior (<100mm 7 min)	ISO 3795	thickn.Mm	>7
Assorbimento acqua (24h) / Water absorption (24h)	ISO 2896	Vol.%	<1
Conducibilità termica (0°C)/Thermal conductivity(0°C)	EN 12667	W/mK	0,035
Conducibilità termica(10°C)/Thermal conductivity(10°C)	EN 12667	W/mK	0,036
Conducibilità termica(40°C)/Thermal conductivity(40°C)	EN 12667	W/mK	0,04
Assorbimento acqua a 100°C/Water absorption at 100°C	EN 12667	%	3,86
Coeficiente di resistenza al vapore acqueo/Coefficient of resistance to water vapour	ISO 12572	μ	2000

COPERTURA TAGLIO VIVO

CODICE	DESCRIZIONE
130302012	Cop. Isot. a mousse a forma rettangolare con bordatura
130302012	Cop. Isot. a mousse con scala/appendice con bordatura
130302013	Cop. Isot. a mousse a forma libera con bordatura

14.2 COPERTURA RIFLETTENTE SUNNYCOVER

La copertura riflettente viene utilizzata per proteggere le coperture avvolte sul rullo avvolgitore in fase di inutilizzo. Le sue proprietà permettono di proteggere la copertura sottostante dai raggi solari diretti, riducendo la temperatura notevolmente e prolungando la durata della copertura nel tempo.

È consigliabile, quando non in uso, evitare di mantenere le coperture isotermiche sotto la luce diretta del sole, poichè questa potrebbe surriscaldare troppo il telo, comportando un precoce deterioramento della materia.

Il telo riflettente è costituito dalla combinazione di due materiali: uno strato superiore che riflette i raggi del sole, impedendo il passaggio del calore e un lato inferiore, di colore nero, che impedisce alla luce di raggiungere la copertura della piscina.

L'installazione di questa copertura è semplicissima: insieme ad essa infatti viene fornito un tirante elastico che andrà ad avvolgere la copertura riflettente fissandola alla copertura sottostante.

COPERTURA TAGLIO VIVO

CODICE	DESCRIZIONE
130302012	COPERTURA RIFLETTENTE SUNNYCOVER
130302020	TIRANTE ELASTICO BIANCO LUNG. 176 CM CON ASOLA A SFERA

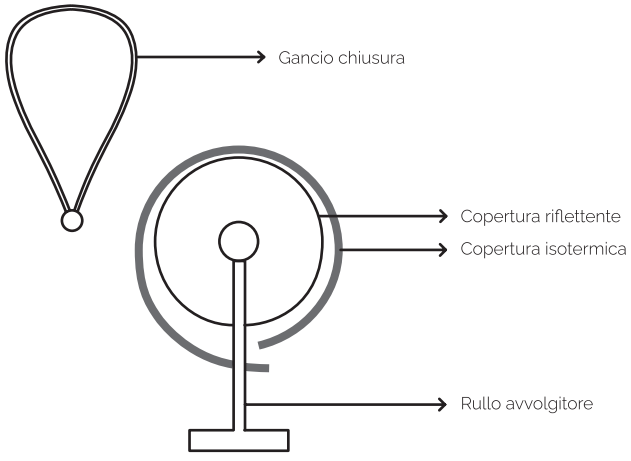

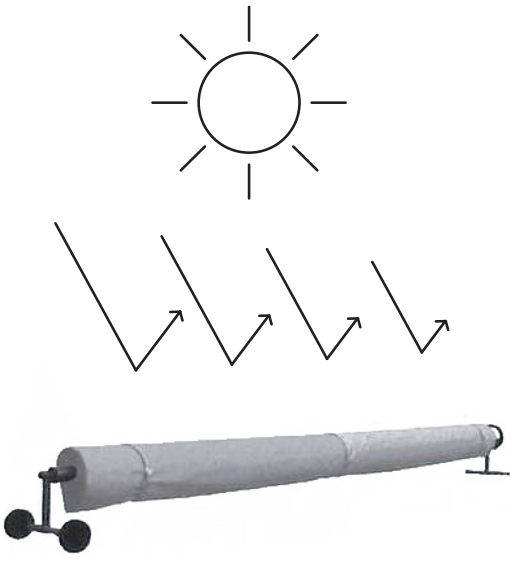

14.2 COPERTURA PIEGHEVOLE DOLCECOVER

Si tratta di una lavorazione extra che viene fatta per Minipiscine e Spa o per strutture che non hanno la possibilità di installare dei sistemi di avvolgimento.

Questa copertura è stata pensata per agevolare l'installazione e la rimozione della copertura isotermica, tramite un sistema a soffietto che permette di richiudere su se stessa la copertura in modo semplice e veloce.

I diversi tagli della copertura vengono saldati insieme lasciando un margine livero tra di loro che permette di poter ripiegare la copertura a ventaglio.

Può essere realizzare di qualsiasi forma.

CODICE	DESCRIZIONE
130303001	Copertura isot. a mousse DOLCECOVER perimetrale, rettangolare
130303002	Copertura isot. a mousse DOLCECOVER perimetrale, a forma libera

SCHEDA TECNICA - TECHNICAL DATA SHEET - MOUSSE			
SPECIFICHE TECNICHE / TECHNICAL SPECIFICATIONS	NORME / STANDARD	UNITÀ	VALORI
Densità / Density	ISO 845	Kg/m³	30
Resistenza alla compressione al 10% / Compressive strength at 10%	ISO 3386/1	kPa	24
Resistenza alla compressione al 25% / Compressive strength at 25%	ISO 3386/2	kPa	45
Resistenza alla compressione al 50% / Compressive strength at 50%	ISO 3386/3	kPa	110
Allungamento a rottura verticale / Elongation at vertical break	ISO 1798	%	142
Allungamento a rottura orizzontale / Elongation at horizontal break	ISO 1798	%	145
Carico rottura verticale / Vertical breaking load	ISO 1799	Mpa	0,27
Carico rottura orizzontale / horizontal breaking load	ISO 1800	Mpa	0,21
Durezza shore A / Shore A hardness	ISO 868	Shore	9
Durezza shore OO / Shore OO hardness	ASTM D 2240	Shore	44
Durezza shore O / Shore O hardness	ASTM D 2240	Shore	18
Stabilità dimensionale / Dimensional stability	ISO 2796	°C	100
Comportamento al fuoco (<100mm / min) / Fire behavior (<100mm 7 min)	ISO 3795	thickn.Mm	>7
Assorbimento acqua (24h) / Water absorption (24h)	ISO 2896	Vol.%	<1
Conducibilità termica (0°C)/Thermal conductivity(0°C)	EN 12667	W/mK	0,035
Conducibilità termica(10°C)/Thermal conductivity(10°C)	EN 12667	W/mK	0,036
Conducibilità termica(40°C)/Thermal conductivity(40°C)	EN 12667	W/mK	0,04
Assorbimento acqua a 100°C/Water absorption at 100°C	EN 12667	%	3,86
Coeficiente di resistenza al vapore acqueo/Coefficient of resistance to water vapour	ISO 12572	μ	2000

CODICE	DESCRIZIONE
130302003	CORDA GALLEGGIANTE BLU Ø 8 mm PER COPERTURE ISOTERMICHE
130302005	CORDA ELASTICA VERDE Ø 8 mm PER COPERTURE INVERNALI
130202009	FASCIA DI RACCORDO AL RULLO AVVOLGITORE
130202010	GALLEGGIANTE DI TRAINO IN TESTA CON TUBO
130202011	GALLEGGIANTE DI TRAINO IN TESTA SENZA TUBO

130302003

130202009

130302011

130202010

130202011

14.2 RULLI AVVOLGITORI

NEW

CODICE	DESCRIZIONE
130601MOT	AVVOLGITORE MOBILE TELESCOPICO MOTORIZZATO - < 5.0

- Mettere in funzionamento il rullo, semplicemente premendo sul tasto!
- Motorizzazione resistente alle intemperie
- Consigliato per piscine fino a 5x14 m

NEW

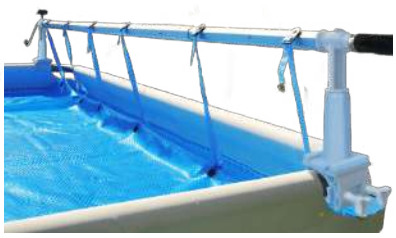

CODICE	DESCRIZIONE
130601010	SOLARIS II - AVVOLGITORE PER PISCINA FUORI TERRA

CODICE	DESCRIZIONE
130601450	TUBO TELESCOPICO 2,5 – 4,5 m
130601570	TUBO TELESCOPICO 4,3 – 5,7 m
130601690	TUBO TELESCOPICO 5,3 – 6,9 m

- Tubo telescopico in alluminio anodizzato Ø 110 mm.
- Completo di manovella di manovra.
- Altezza da terra a centro tubo 50 cm.

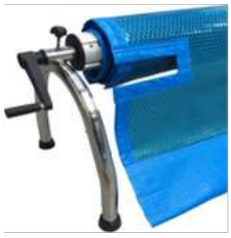

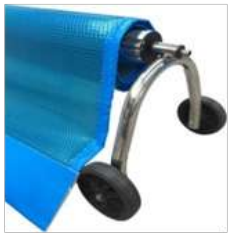

CODICE	DESCRIZIONE
130601003	SUPPORTI INOX A PARETE
130601002	SUPPORTI INOX LATERALI

- Versione a parete composta da due supporti AISI 304l da ancorare a parete.
- Versione mobile composta da due supporti AISI 304l, uno con due ruote e l'altro fisso.

RULLI AVVOLGITORI INOX MANUALI 14.2

CODICE	DESCRIZIONE
	MOBILE
130602500	RULLO AVVOLGITORE MANUALE AISI 316L< 5mMOBILE
130602600	RULLO AVVOLGITORE MANUALE AISI 316L< 6mMOBILE
130602700	RULLO AVVOLGITORE MANUALE AISI 316L< 7mMOBILE
130602800	RULLO AVVOLGITORE MANUALE AISI 316L< 8mMOBILE
	FISSO
130603500	RULLO AVVOLGITORE MANUALE AISI 316L < 5mFISSO
130603600	RULLO AVVOLGITORE MANUALE AISI 316L< 6mFISSO
130603700	RULLO AVVOLGITORE MANUALE AISI 316L< 7mFISSO
130603800	RULLO AVVOLGITORE MANUALE AISI 316L< 8mFISSO

- Tubo avvolgitore in acciaio inox AISI 316l.

•Versione mobile: supporti laterali in acciaio inox AISI 316L a due piedi per coperture fino a 5 m, a tre piedi per coperture di dimensioni maggiori;

-supporti avvolgitore fino a 5 m: dotati di due ruote piroettanti e due ruote con freno ø 100 mm;

- supporti avvolgitori maggiori di 5 m: dotati di quattro ruote piroettanti e due ruote con freno ø 100 mm.

- Versione fisso: piastre di fissaggio in acciaio inox AISI 316L a due piedi per coperture fino a 5 m, a tre piedi per coperture di dimensioni maggiori.
- Manovella in acciaio AISI 316L completa di impugnatura in PA, manopola per maniglia e manopola per freno in PA.

RULLI AVVOLGITORI INOX AUTOMATICI 14.1

CODICE	DESCRIZIONE
	MOBILE
130605MOT	RULLO AVV. AUTOM. < 5mMOBILE
130606MOT	RULLO AVV. AUTOM. < 6mMOBILE
130607MOT	RULLO AVV. AUTOM. < 7mMOBILE
130608MOT	RULLO AVV. AUTOM. < 8mMOBILE
	FISSO
130615MOT	RULLO AVV. AUTOM. < 5mFISSO
130616MOT	RULLO AVV. AUTOM. < 6 m FISSO
130617MOT	RULLO AVV. AUTOM. < 7 m FISSO
130618MOT	RULLO AVV. AUTOM. < 8 m FISSO

- Tubo avvolgitore in acciaio inox AISI 316L.
- Supporti laterali in acciaio inox AISI 316L versione mobile dotati di due ruote girevoli e due ruote con freno ø 100 mm.
- Motorizzazioni complete di centralina, interruttore/comando a chiave e scatola di derivazione.
- OPTIONAL: telecomando per azionamento a distanza.

14.1 COPERTURE AUTOMATICHE

Rivolgersi ad Aquatech® per preventivazione e progettazione di coperture automatiche

Bermuda

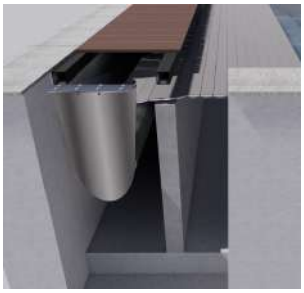

Sistema di avvolgimento automatico sommerso, con motoriduttore in asse, sostenuto da due piastre in Aisi 316l fissate a un'estremità della piscina, al di sotto delle pietre di bordatura. Altamente versatile, questo sistema è indicato per piscine prefabbricate, in VTR ed in CLS già esistenti. Protegge la vostra piscina necessitando solo di un piccolo ingombro.

Ibiza

Sistema di avvolgimento automatico sommerso con motoriduttore in asse. Il posizionamento a profondità variabile consente l'utilizzo della piscina in tutta la sua lunghezza. Possibilità di installazione su piscine esistenti aventi forma regolare.

Fiji

Sistema di avvolgimento automatico sommerso con motoriduttore in fossa a secco. Questo modello è adatto a piscine con vani di alloggiamento tapparella/motore, comunicanti tramite passante AQUATECH®. Il sistema, completamente a scomparsa, protegge la vostra piscina in modo assolutamente elegante e non invasivo.

Mediterraneè

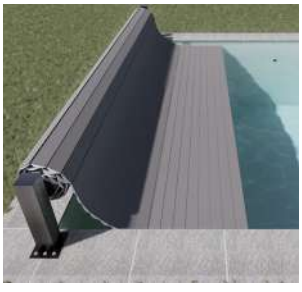

Sistema di avvolgimento automatico da posizionare a bordo vasca, adatto a piscine esistenti e/o di nuova costruzione. L'utilizzo è molto semplice e veloce: in pochissimo tempo potrete installare la vostra copertura automatica senza ulteriori spese per opere murarie ed invasive.

Hawaii

Sistema di avvolgimento automatico da posizionare a bordo vasca, adatto a piscine esistenti e/o di nuova costruzione. L'utilizzo è molto semplice e veloce: in pochissimo tempo potrete installare la vostra copertura automatica senza ulteriori spese per opere murarie ed invasive.

15

RACCORDERIA

Incollaggio

15.1

GOMITO A 90°

DM.	PN	CODICE	IMBALLO	
16	16	050101016	1100	A
20	16	050101020	600	A
25	16	050101025	350	A
32	16	050101032	180	A
40	16	050101040	100	A
50	16	050101050	60	A
63	16	050101063	60	B
75	16	050101075	40	B
90	16	050101090	25	B
110	16	050101110	14	B
125	16	050101125	8	B
140	16	050101140	6	B
160	16	050101160	4	B
200	10	050101200	2	B
225	10	050101225	1	B
250	10	050101250	-	-
315	10	050101315	-	-

TI A 90°

DM.	PN	CODICE	IMBALLO	
16	16	050102016	700	A
20	16	050102020	400	A
25	16	050102025	220	A
32	16	050102032	130	A
40	16	050102040	70	A
50	16	050102050	90	B
63	16	050102063	45	B
75	16	050102075	30	B
90	16	050102090	18	B
110	16	050102110	10	B
125	16	050102125	6	B
140	16	050102140	4	B
160	16	050102160	3	B
200	10	050102200	1	B
225	10	050102225	1	B
250	10	050102250	-	-
280	10	050102280	-	-
315	10	050102315	-	-

GOMITO A 45°

DM.	PN	CODICE	IMBALLO	
20	16	050103020	600	A
25	16	050103025	400	A
32	16	050103032	200	A
40	16	050103040	130	A
50	16	050103050	150	B
63	16	050103063	90	B
75	16	050103075	50	B
90	16	050103090	25	B
110	16	050103110	16	B
125	16	050103125	12	B
140	16	050103140	6	B
160	16	050103160	5	B
200	10	050103200	-	-
225	10	050103225	-	-
250	10	050103250	-	-
280	10	050103280	-	-
315	10	050103315	-	-

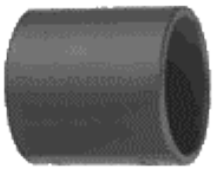

MANICOTTO

DM.	PN	CODICE	IMBALLO	
20	16	050104020	900	A
25	16	050104025	500	A
32	16	050104032	300	A
40	16	050104040	150	A
50	16	050104050	100	A
63	16	050104063	50	A
75	16	050104075	70	B
90	16	050104090	40	B
110	16	050104110	25	B
125	16	050104125	20	B
140	16	050104140	10	B
160	16	050104160	6	B
200	10	050104200	3	B
225	10	050104225	2	B
250	10	050104250	-	-
280	10	050104280	-	-
315	10	050104315	-	-

TI A 90° RIDOTTO

DM.	PN	CODICE	IMBALLO	
20X16	16	050105001	400	A
25X16	16	050105002	250	A
25X20	16	050105003	250	A
32X16	16	050105004	150	A
32X20	16	050105005	150	A
32X25	16	050105006	150	A
40X20	16	050105008	70	A
40X25	16	050105009	70	A
40X32	16	050105010	70	A
50X20	16	050105011	90	A
50X25	16	050105012	90	A
50X32	16	050105013	90	A
50X40	16	050105014	90	A
63X20	16	050105015	60	B
63X25	16	050105016	60	B
63X32	16	050105017	50	B
63X40	16	050105018	50	B
63X50	16	050105019	50	B
75X32	16	050105020	35	B
75X50	16	050105022	30	B
75X63	16	050105023	30	B
90X40	16	050105024	20	B
90X50	16	050105025	20	B
90X63	16	050105026	20	B
90X75	16	050105027	20	B
110X50	16	050105028	12	B
110X63	16	050105029	12	B
110X75	16	050105030	10	B
110X90	16	050105031	10	B
160X110	16	050105032	3	B

GOMITO M / F

DM.	PN	CODICE	IMBALLO	
50X50X40	16	050107001	60	A

RIDUZIONE M / F CORTA

DM.	PN	CODICE	IMBALLO	
20X16	16	050106001	4000	A
25X16	16	050106002	2200	A
25X20	16	050106003	2200	A
32X16	16	050106004	1100	A
32X20	16	050106005	1100	A
32X25	16	050106006	1100	A
40X20	16	050106007	600	A
40X25	16	050106008	600	A
40X32	16	050106009	600	A
50X20	16	050106010	300	A
50X25	16	050106011	300	A
50X32	16	050106012	300	A
50X40	16	050106013	300	A
63X32	16	050106014	150	A
63X40	16	050106015	150	A
63X50	16	050106016	150	A
75X40	16	050106017	100	A
75X50	16	050106018	100	A
75X63	16	050106019	100	A
90X50	16	050106020	60	A
90X63	16	050106021	60	A
90X75	16	050106022	60	A
110X63	16	050106023	30	A
110x75	16	050106024	30	A
110X90	16	050106025	30	A
125X75	16	050106026	24	A
125X90	16	050106027	24	A
125X110	16	050106028	24	A
140X90	16	050106029	30	B
140X110	16	050106030	30	B
140X125	16	050106031	30	B
160X110	16	050106032	20	B
160X125	16	050106033	20	B
160X140	16	050106034	20	B
160X90	10	050106035	-	-
200X160	10	050106036	10	B
225X160	10	050106037	-	-
225X200	10	050106038	7	B
250X160	10	050106039	-	-
250X200	10	050106040	-	-
250X225	10	050106041	-	-
280X225	10	050106042	-	-
315X200	10	050106043	-	-
315X225	10	050106044	-	-
315X250	10	050106045	-	-
315X280	10	050106046	-	-

RIDUZIONE M / F LUNGA

DM.	PN	CODICE	IMBALLO	
140X110	16	050106047	16	B
160X110	16	050106048	15	B

CALOTTA

DM.	PN	CODICE	IMBALLO	
16	16	050108016	2000	A
20	16	050108020	1200	A
25	16	050108025	800	A
32	16	050108032	400	A
40	16	050108040	250	A
50	16	050108050	150	A
63	16	050108063	90	A
75	16	050108075	50	A
90	16	050108090	30	A
110	16	050108110	20	A
125	16	050108125	30	B
140	16	050108140	20	B
160	16	050108160	13	B
200		50108200		B
225	10	050108225	-	-

BOCCHETTONE CON ORING

DM.	PN	CODICE	IMBALLO	
16	16	050109016	700	A
20	16	050109020	350	A
25	16	050109025	200	A
32	16	050109032	140	A
40	16	050109040	80	A
50	16	050109050	50	A
63	16	050109063	30	A
75	16	050109075	15	A
90	16	050109090	12	A
110	16	050109110	12	B

FLANGIA LIBERA

DM.	PN	CODICE	IMBALLO	
32	16	050110032	150	A
40	16	050110040	100	A
50	16	050110050	75	A
63	16	050110063	50	A
75	16	050110075	35	A
90	16	050110090	30	A
110	16	050110110	20	A
125	16	050110125	30	B
140	16	050110140	25	B
160	16	050110160	20	B
200	10	050110200	10	B
225	10	050110225	10	B
250	10	050110250	8	B
280	10	050110280	-	-
315	10	050110315	-	-

COLLARE PER FLANGE

DM.	PN	CODICE	IMBALLO	
20	16	050111020	1200	A
25	16	050111025	750	A
32	16	050111032	400	A
40	16	050111040	250	A
50	16	050111050	150	A
63	16	050111063	80	A
75	16	050111075	50	A
90	16	050111090	60	B
110	16	050111110	40	B
125	16	050111125	25	B
140	16	050111140	20	B
160	16	050111160	12	B
200	10	050111200	7	B
225	10	050111225	6	B
250	10	050111250	4	B
280	10	050111280	-	-
315	10	050111315	-	-

MANICOTTO RIDOTTO

DM.	PN	CODICE	IMBALLO	
20X16	16	050112001	1000	A
25X20	16	050112002	500	A
32X25	16	050112003	300	A
40X32	16	050112004	150	A
50X40	16	050112005	100	A
63X50	16	050112006	60	A
75X63	16	050112007	80	B
90X75	16	050112008	50	B
110X90	16	050112009	35	B
125X110	16	050112010	16	B
140X110	16	050112011	15	B

FLANGIA CIECA

DM.	PN	CODICE	IMBALLO	
20	16	050113020	-	-
25	16	050113025	-	-
32	16	050113032	-	-
40	16	050113040	-	-
50	16	050113050	-	-
63	16	050113063	-	-
75	16	050113075	-	-
90	16	050113090	-	-
110	16	050113110	-	-

CROCE

DM.	PN	CODICE	IMBALLO	
25	16	050114025	40	-
32	16	050114032	50	-
40	16	050114040	40	A
50	16	050114050	20	A
63	16	050114063	12	A

FLANGIA FISSA

DM.	PN	CODICE	IMBALLO	
20	16	050115020	-	-
25	16	050115025	-	-
32	16	050115032	-	-
40	16	050115040	-	-
50	16	050115050	-	-
63	16	050115063	-	-
75	16	050115075	-	-
90	16	050115090	-	-
110	16	050115110	-	-

CURVA 90°

DM.	PN	CODICE	IMBALLO	
20	16	050116020	300	A
25	16	050116025	150	A
32	16	050116032	90	A
40	16	050116040	100	B
50	16	050116050	50	B
63	16	050116063	25	B
75	16	050116075	15	B
90	16	050116090	8	B
110	16	050116110	5	B

TI A 45°

DM.	PN	CODICE	IMBALLO	
20	16	050117020	100	-
25	16	050117025	50	-
32	16	050117032	60	A
40	16	050117040	50	A
50	16	050117050	20	A
63	16	050117063	15	A

PORTAGOMMA

DM.	PN	CODICE	IMBALLO	
16X18X16	16	050118001	400	-
20X22X20	16	050118002	250	-
25X27X25	16	050118003	100	-
32X32X30	16	050118004	100	-
40X42X40	16	050118005	100	-
50X52X50	16	050118006	40	-
63X64X60	16	050118007	40	-

GHIERA PER BOCCHETTONE

DM.	PN	CODICE	IMBALLO	
16	-	050121016	-	-
20	-	050121020	-	-
25	-	050121025	-	-
32	-	050121032	-	-
40	-	050121040	-	-
50	-	050121050	-	-
63	-	050121063	-	-
75	-	050121075	-	-
90	-	050121090	-	-
110	-	050121110	-	-

PEZZO FOLLE PER BOCCHETTONE INCOLLAGGIO

DM.	PN	CODICE	IMBALLO	
16	-	050122016	-	-
20	-	050122020	-	-
25	-	050122025	-	-
32	-	050122032	-	-
40	-	050122040	-	-
50	-	050122050	-	-
63	-	050122063	-	-
75	-	050122075	-	-
90	-	050122090	-	-
110	-	050122110	-	-

SUPPORTO PER TUBO

DM.	PN	CODICE	IMBALLO	
20	-	050119020	1100	A
25	-	050119025	900	A
32	-	050119032	600	A
40	-	050119040	370	A
50	-	050119050	240	A
63	-	050119063	280	B
75	-	050119075	240	B
90	-	050119090	100	B
110	-	050119110	100	B
140	-	050119140	-	-
160		050119160		

GUARNIZIONE PIANA

DM.	PN	CODICE	IMBALLO	
20	-	050120020	-	-
25	-	050120025	-	-
32	-	050120032	-	-
40	-	050120040	-	-
50	-	050120050	-	-
63	-	050120063	-	-
75	-	050120075	-	-
90	-	050120090	-	-
110	-	050120110	-	-
125	-	050120125	-	-
140	-	050120140	-	-
160	-	050120160	-	-
200	-	050120200	-	-
225	-	050120225	-	-
250	-	050120250	-	-
280	-	050120280	-	-
315	-	050120315	-	-

Filetto

15.2

GOMITO A 90°

DM.	PN	CODICE	IMBALLO	
3/8"	16	050123038	1100	A
1/2"	16	050123012	600	A
3/4"	16	050123034	300	A
1"	16	050123100	170	A
1 ¼"	16	050123114	100	A
1 ½"	16	050123112	60	A
2"	16	050123200	60	B
2 ½"	16	050123212	40	B
3"	16	050123300	25	B
4"	16	050123400	14	B

TI A 90°

DM.	PN	CODICE	IMBALLO	
3/8"	16	050124038	700	A
1/2"	16	050124012	400	A
3/4"	16	050124034	220	A
1"	16	050124100	120	A
1 ¼"	16	050124114	70	A
1 ½"	16	050124112	90	B
2"	16	050124200	45	B
2 ½"	16	050124212	30	B
3"	16	050124300	18	B
4"	16	050124400	10	B

MANICOTTO

DM.	PN	CODICE	IMBALLO	
3/8"	16	050125038	1300	A
1/2"	16	050125012	700	A
3/4"	16	050125034	450	A
1"	16	050125100	250	A
1 ¼"	16	050125114	150	A
1 ½"	16	050125112	120	A
2"	16	050125200	50	A
2 ½"	16	050125212	80	B
3"	16	050125300	60	B
4"	16	050125400	35	B

MANICOTTO RIDOTTO

DM.	PN	CODICE	IMBALLO	
1/2"X3/8"	16	050126001	900	A
3/4"X1/2"	16	050126002	500	A
1"X3/4"	16	050126003	300	A
1 ¼"X1"	16	050126004	150	A
1 ½"X1 ¼"	16	050126005	100	A
2"X1 ½"	16	050126006	90	A
2 ½"X2"	16	050126007	100	B
3"X2 ½"	16	050126008	50	B
4"X3"	16	050126009	40	B

NIPPLO

DM.	PN	CODICE	IMBALLO	
3/8"	16	050127038	2400	A
1/2"	16	050127012	1000	A
3/4"	16	050127034	700	A
1"	16	050127100	400	A
1 ¼"	16	050127114	200	A
1 ½"	16	050127112	150	A
2"	16	050127200	80	A
2 ½"	16	050127212	100	B
3"	16	050127300	70	B
4"	16	050127400	35	B

NIPPLO RIDOTTO

DM.	PN	CODICE	IMBALLO	
1/2"X3/8"	16	050128001	1000	A
3/4"X1/2"	16	050128002	700	A
1"X3/4"	16	050128003	400	A
1 ¼"X1"	16	050128004	250	A
1 ½"X1 ¼"	16	050128005	150	A
2"X1 ½"	16	050128006	100	A
2 ½"X2"	16	050128007	100	B
3"X2 ½"	16	050128008	70	B
4"X3"	16	050128009	24	B

CALOTTA

DM.	PN	CODICE	IMBALLO	
3/8"	16	050129038	2000	A
1/2“	16	050129012	1200	A
3/4"	16	050129034	750	A
1"	16	050129100	400	A
1 ¼"	16	050129114	250	A
1 ½"	16	050129112	150	A
2"	16	050129200	90	A
2 ½"	16	050129212	70	A
3"	16	050129300	40	A
4"	16	050129400	60	B

RIDUZIONE M / F

DM.	PN	CODICE	IMBALLO	
1/2"X3/8"	16	050131001	1200	A
3/4"X3/8"	16	050131002	700	A
3/4"X1/2"	16	050131003	700	A
1"X3/8"	16	050131004	500	A
1X1/2"	16	050131005	500	A
1X3/4"	16	050131006	450	A
1 ¼"X1/2"	16	050131007	250	A
1 ¼ “X3/4"	16	050131008	250	A
1 ¼"X1"	16	050131009	250	A
1 ½"X3/4"	16	050131010	220	A
1 ½"X1"	16	050131011	200	A
1 ½"X1 ¼"	16	050131012	150	A
2"X1"	16	050131013	100	A
2"X1 ¼"	16	050131014	100	A
2"X 1 ½"	16	050131015	100	A
2"X11/2"	16	050131027		
2"	16	050131028		
2 ½"X1 ¼"	16	050131016	80	A
2 ½"X1 ½"	16	050131017	60	A
2 ½"X2"	16	050131018	60	A
3"X1 ½"	16	050131019	30	A
3"X2"	16	050131020	30	A
3"X2 ½"	16	050131021	30	A
4"X2"	16	050131022	55	B
4"X2 ½"	16	050131023	55	B
4"X3"	16	050131024	45	B

MAGGIORATORE M / F

DM.	PN	CODICE	IMBALLO	
3/8"X1/2"	16	050130001	1000	A
1/2"X3/4"	16	050130002	600	A
3/4"X1"	16	050130003	300	A
1"X 1 ¼"	16	050130004	200	A
1 ¼"X 1 ½"	16	050130005	150	A
1 ½"X 2"	16	050130006	90	A
2"X2 ½"	16	050130007	100	B
2 ½"X3"	16	050130008	75	B
3"X4"	16	050130009	40	B

TAPPO

DM.	PN	CODICE	IMBALLO	
3/8"	16	050132038	3000	A
1/2“	16	050132012	1500	A
3/4"	16	050132034	1000	A
1"	16	050132100	600	A
1 ¼"	16	050132114	300	A
1 ½"	16	050132112	250	A
2"	16	050132200	150	A
2 ½"	16	050132212	80	A
3"	16	050132300	50	A
4"	16	050132400	60	B

BOCCHETTONE CON O-RING

DM.	PN	CODICE	IMBALLO	
3/8"	16	050133038	700	A
1/2“	16	050133012	350	A
3/4"	16	050133034	200	A
1"	16	050133100	140	A
1 ¼"	16	050133114	80	A
1 ½"	16	050133112	50	A
2"	16	050133200	30	A
2 ½"	16	050133212	15	A
3"	16	050133300	12	A
4"	16	050133400	12	B

GOMITO A 45°

DM.	PN	CODICE	IMBALLO	
1/2"	16	050134012	600	A
3/4"	16	050134034	400	A
1"	16	050134100	200	A
1 ¼"	16	050134114	130	A
1 ½"	16	050134112	150	B
2"	16	050134200	90	B
2 ½"	16	050134212	50	B
3"	16	050134300	25	B
4"	16	050134400	16	B

GHIERA

DM.	PN	CODICE	IMBALLO	
1/2"	16	050135012	1000	A
3/4"	16	050135034	750	A
1"	16	050135100	400	A
1 ¼"	16	050135114	300	A
1 ½"	16	050135112	200	A
2"	16	050135200	120	A

PORTAGOMMA

DM.	PN	CODICE	IMBALLO	
3/8"X16X18	16	050136001	300	-
1/2"X20X22	16	050136002	150	-
3/4"X25X271"	16	050136003	80	-
1"X30X32	16	050136004	100	-
1 ¼"X40X42	16	050136005	50	-
1 ½"X50X52	16	050136006	30	-
2"X60X64	16	050136007	40	-

Passaggio

15.3

GOMITO A 90°

DM.	PN	CODICE	IMBALLO	
16X3/8"	16	050138001	1100	A
20X1/2"	16	050138002	600	A
25X3/4"	16	050138003	300	A
32X1"	16	050138004	170	A
40X1 ¼"	16	050138005	100	A
50X1 ½"	16	050138006	60	A
63X2"	16	050138007	60	B
75X2 ½"	16	050138008	40	B
90X3"	16	050138009	25	B
110X4"	16	050138010	14	B

TI A 90°

DM.	PN	CODICE	IMBALLO	
16X3/8"	16	050139001	700	A
20X1/2"	16	050139002	400	A
25X3/4"	16	050139003	220	A
32X1"	16	050139004	120	A
40X1 ¼"	16	050139005	70	A
50X1 ½"	16	050139006	80	B
63X2"	16	050139007	45	B
75X2 ½"	16	050139008	30	B
90X3"	16	050139009	18	B
110X4"	16	050139010	10	B

ADATTATORE FIL. MASCHIO

DM.	PN	CODICE	IMBALLO	
12X16X3/8"	16	050143001	2300	A
16X20X3/8"	16	050143002	1200	A
16X20X1/2"	16	050143003	1100	A
20X25X3/8"	16	050143004	700	A
20X25X1/2"	16	050143005	700	A
20X25X3/4"	16	050143006	700	A
25X32X1/2"	16	050143007	450	A
25X32X3/4"	16	050143008	400	A
25X32X1"	16	050143009	400	A
32X40X3/4"	16	050143010	280	A
32X40X1"	16	050143011	250	A
32X40X1 ¼"	16	050143012	200	A
40X50X1"	16	050143013	130	A
40X50X1 ¼"	16	050143014	130	A
40X50X1 ½"	16	050143015	120	A
50X63X1 ¼"	16	050143016	100	A
50X63X1 ½"	16	050143017	80	A
50X63X2"	16	050143018	75	A
63X75X1 ½"	16	050143019	70	A
63X75X2"	16	050143020	60	A
63X75X2 ½"	16	050143021	45	A
75X90X2"	16	050143022	45	A
75X90X2 ½"	16	050143023	45	A
75X90X3"	16	050143024	25	A
90X110X2"	16	050143025	20	A
90X110X2 ½"	16	050143026	20	A
90X110X3"	16	050143027	20	A
90X110X4"	16	050143028	30	B
110X125X3"	16	050143029	35	B
110X125X4"	16	050143030	30	B

ADATTATORE FIL. FEMMINA

DM.	PN	CODICE	IMBALLO	
16X3/8"	16	050142001	1400	A
20X1/2"	16	050142002	800	A
20X3/4"	16	050142003	600	A
25X1/2"	16	050142004	700	A
25X3/4"	16	050142005	500	A
25X1"	16	050142006	300	A
32X3/4"	16	050142007	400	A
32X1"	16	050142008	250	A
40X1	16	050142009	220	A
40X1 ¼"	16	050142010	150	A
50X1 ¼"	16	050142011	120	A
50X1 ½"	16	050142012	100	A
50X2"	16	050142013	100	A
63X1 ½"	16	050142014	80	A
63X2"	16	050142015	60	A
75X2"	16	050142016	45	A
75X2 ½"	16	050142017	35	A
75X3"	16	050142018	35	A
90X2 ½"	16	050142019	25	A
90X3"	16	050142020	40	B
90X4"	16	050142021	35	B
110X3"	16	050142022	35	B
110X4"	16	050142023	30	B

BOCCHETTONE CON O-RING

DM.	PN	CODICE	IMBALLO	
16X3/8"	16	050140001	700	A
20X1/2"	16	050140002	350	A
25X3/4"	16	050140003	200	A
32X1"	16	050140004	140	A
40X1 ¼"	16	050140005	80	A
50X1 ½"	16	050140006	50	A
63X2"	16	050140007	30	A
75X2 ½"	16	050140008	15	A
90X3"	16	050140009	12	A
110X4"	16	050140010	12	B

MANICOTTO

DM.	PN	CODICE	IMBALLO	
16X3/8"	16	050141001	1400	A
20X1/2"	16	050141002	700	A
25X3/4"	16	050141003	450	A
32X1"	16	050141004	250	A
40X1 ¼"	16	050141005	150	A
50X1 ½"	16	050141006	100	A
63X2"	16	050141007	50	A
75X2 ½"	16	050141008	75	B
90X3"	16	050141009	40	B
110X4"	16	050141010	25	B

BOCCHETTONE MASCHIO FILETTATO CON O-RING

DM.	PN	CODICE	IMBALLO	
50X1 ½"	16	050145001	45	A
50X2"	16	050145002	40	A
63X2"	16	050145003	25	A

RIDUZIONE CORTA FILETTO INTERNO

DM.	PN	CODICE	IMBALLO
50X1 ½"	16	050131027	-
63X2"	16	050131028	-

GOMITO A 90° CON ANELLO DI RINFORZO

DM.	PN	CODICE	IMBALLO	
20X1/2"	16	050146002	600	A
25X3/4"	16	050146003	350	A
32X1"	16	050146004	180	A
40X1 ¼"	16	050146005	100	A
50X1 ½"	16	050146006	60	A
63X2"	16	050146007	60	B

TI A 90° CON ANELLO DI RINFORZO

DM.	PN	CODICE	IMBALLO	
20X1/2"	16	050144002	400	A
25X3/4"	16	050144003	220	A
32X1"	16	050144004	130	A
40X1 ¼"	16	050144005	70	A
50X1 ½"	16	050144006	80	B
63X2"	16	050144007	45	B

MANICOTTO CON ANELLO DI RINFORZO

DM.	PN	CODICE	IMBALLO	
20X1/2"	16	050147002	900	A
25X3/4"	16	050147003	500	A
32X1"	16	050147004	300	A
40X1 ¼"	16	050147005	150	A
50X1 ½"	16	050147006	90	A
63X2"	16	050147007	50	A

ADATTATORE CON ANELLO DI RINFORZO

DM.	PN	CODICE	IMBALLO	
20X1/2"	16	050148008	750	A
25X1/2"	16	050148009	700	A
25X3/4"	16	050148010	450	A
32X3/4"	16	050148011	400	A
32X1"	16	050148012	270	A
40X1"	16	050148013	220	A
40X1 ¼"	16	050148014	150	A
50X1 ½"	16	050148015	100	A
50X2"	16	050148016	100	A
63X2"	16	050148017	60	A

ATTACCO A SERBATOIO

DM.	PN	CODICE	IMBALLO	
3/4"X16X1/2"	16	050149001	125	A
1"X20X3/4"	16	050149002	90	A
1 ¼"X25X1"	16	050149003	80	A
1 ½"X32X1"	16	050149004	60	A
2"X40X1 ½"	16	050149005	35	A

Valvole

15.4

CODICE	DESCRIZIONE		ATTACCO (FF)	Ø ATTACCO mm
070902012	ELETTROVALVOLA MODELLO	530	½"	15
070902034	ELETTROVALVOLA MODELLO	630	¾"	20
070902100	ELETTROVALVOLA MODELLO	730	1"	25
070902112	ELETTROVALVOLA MODELLO	930	1 ½"	40
070902200	ELETTROVALVOLA MODELLO	1030	2"	50

- Ideale per la gestione delle acque più esigenti.
- Caratterizzata da una resistente struttura in nylon riempita di vetro.
- Solenoide incapsulato con stantuffo prigioniero di facile manutenzione.
- Elevato grado di resistenza alle condizioni più difficili, temperature rigide e pressioni elevate.
- Inserti filettati in ottone.
- Filtro integrato per acqua sporca.
- Valvola a bassa pressione che funziona da 0,05 a 1 bar (da 0,7 a 14 PSI).
- Sistema integrato di controllo del flusso.
- Innovativo spurgo manuale interno progettato con una baionetta di sicurezza.
- Funzionante fino a 15 bar(220 PSI).
- Affidabilità di funzionamento anche in presenza di eventuali picchi d'acqua e portate fluttuanti.
- Blocco 9VDC.

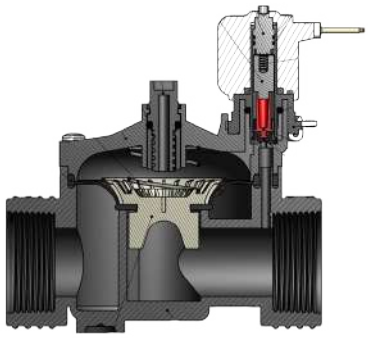

CARATTERISTICHE FISICHE	
CORPO VALVOLA	PA 66 – 30% FV
MEMBRANA	NBR
NUCLEO	ACCIAIO INOX
BOBINE	CLASSE F (155°)
ASSEMBLAGGIO	CON VITI, ISPEZIONABILE

CARATTERISTICHE DI LAVORO	
PRESSIONE DI ESERCIZIO	0,5 - 10 bar
TEMPERATURA AMBIENTE	Tu 60° C
TEMPERATURA FLUIDO	Tm 60°C - ED 100%
DIAMETRO NOMINALE	DN da 15 mm a 50 mm
COMANDO	NC, NA, BISTABILE
DIREZIONE DEL FLUIDO	UNIDIREZIONALE

15.4 VALVOLA A SFERA IN PVC

Valvola a sfera in PVC grigio per trasporto acqua e per piscine, bighiera a smontaggio radiale, con supporto regolabile.

- Guarnizione in EPDM, sedi sfera in PE.
- Pressione di esercizio:
  - PN 16 a 20°C fino al D 63-2",
  - PN 10 a 20°C D 75-2 ½" e D 90-3",
  - PN 6 a 20°C D 110-4".
- Versioni disponibili per incollaggio femmina ISO metrico e filettata femmina BSP.
- Marcatura CE.

INCOLLAGGIO

DM.	PN	CODICE
20	16	050405020
25	16	050405025
32	16	050405032
40	16	050405040
50	16	050405050
63	16	050405063
75	10	050405075
90	10	050405090
110	10	050405110

FILETTO FEMMINA

DIM.	PN	CODICE	IMBALLO
3/8"	16	050406038	120
1/2"	16	050406012	120
3/4"	16	050406034	80
1"	16	050406100	60
1 ¼"	16	050406114	30
1 ½"	16	050406112	15
2"	16	050406200	8
2 ½"	10	050406212	3
3"	10	050406300	3
4"	6	050406400	2

Valvola a sfera in PVC-U, serie BV, per applicazioni in piscine, trattamento delle acque e prodotti chimici non critici.

- bighiera a smontaggio radiale, con regolazione del supporto tramite chiave incorporata nella maniglia.
- Guarnizioni in EPDM o FKM, sedi sfera in PE.
- Sfera di tipo flottante a passaggio totale e bloccata da entrambi i lati.
- Giunzione tramite manicotti per incollaggio (ISO, BS, ASTM, JIS), filettati (BSPP, NPT), manicotti in HDPE o flangiata.
- Pressione di esercizio ammissibile (PN):16 bar – 232 psi.
- Certificata per uso con acqua potabile.
- Certificata per applicazioni navali.
- Certificata CE.

DM.	PN	CODICE	IMBALLO
50	10	050421050	20
63	10	050421063	12

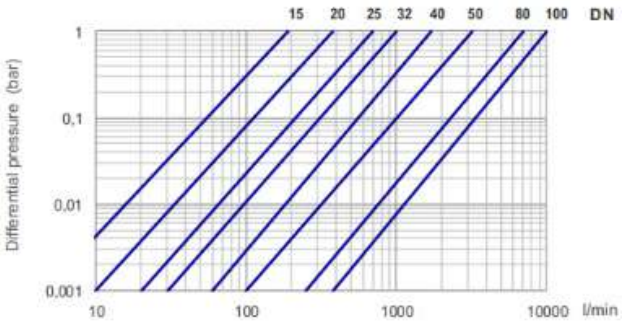

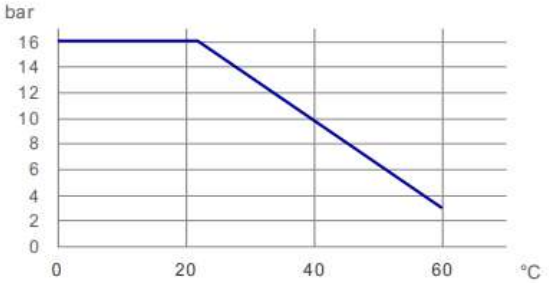

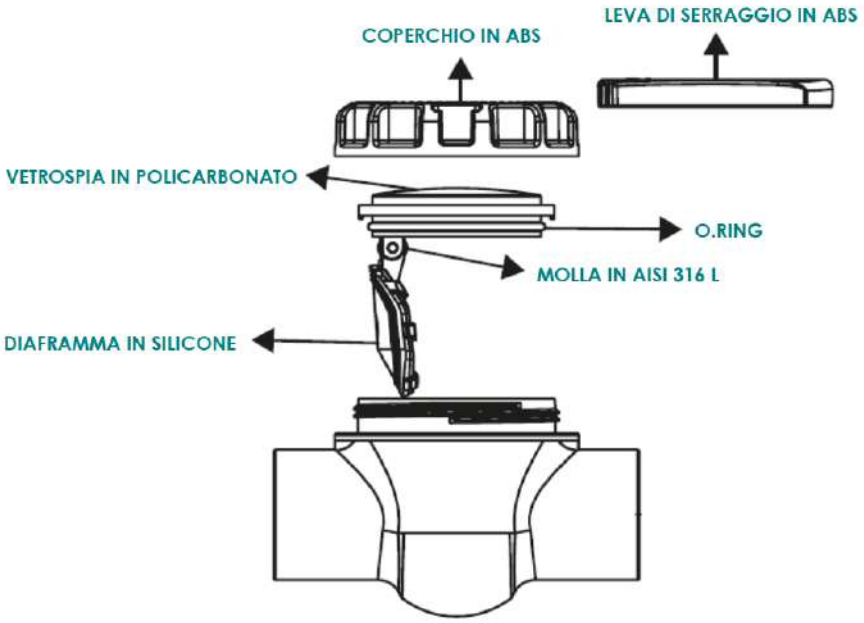

CODICE	DESCRIZIONE	Ø
050422063	VALVOLA CLEAR-CLAP ø 63	63

Valvola ispezionabile e reversibile. Progettata appositamente per piscine, assicura il flusso direzionale dell'acqua e ne impedisce il deflusso.

- Valvola a clapet in ABS.
- Diaframma clapet in silicone.
- Molla di ritegno in AISI 316L.
- Chiusura trasparente per ispezione visiva.
- Coperchio superiore amovibile.
- Fornita di leva per il serraggio.
- Utilizzabile in tubazioni con acqua a bassa acidità o alcalinità.
- Temperature di esercizio 5 ~ 50 ° C.
- Aspirazione: 14 m^3/h.
- Resistente fi no a 10 bar di pressione.
- Montaggio reversibile.
- Guarnizione in silicone con attivazione/disattivaz. automatica, per una corretta direzione del flusso dell'acqua

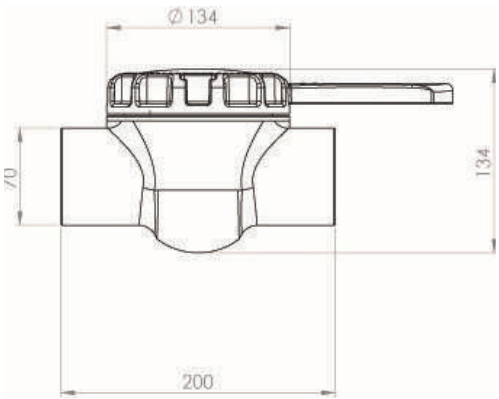

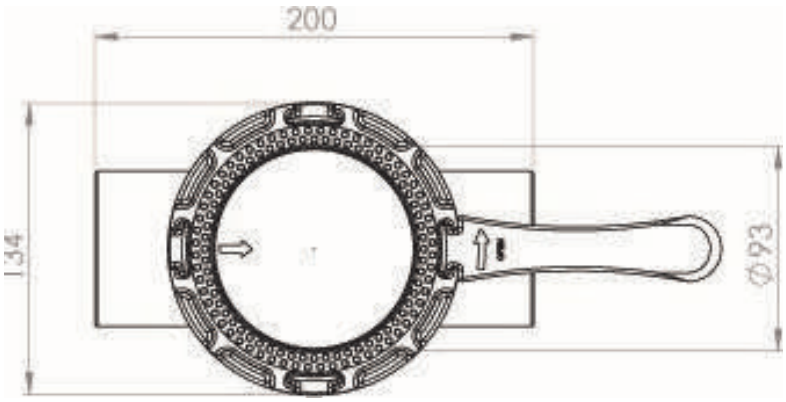

15.4 VALVOLA DI NON RITORNO IN PVC

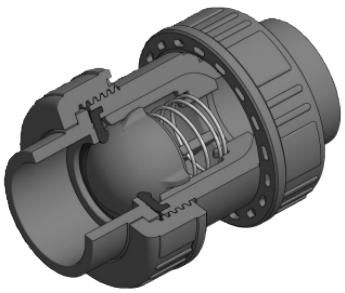

Valvola di non ritorno in PVC-U a molla, serie CV
Per applicazioni che richiedono una chiusura precisa e movimenti silenziosi, adatte per il trattamento acque, Spa e piscine.

- Molla in acciaio Inox con rivestimento in PTFE.
- Adatta per installazione orizzontale e verticale.
- Disponibile con guarnizioni in EPDM o FKM.
- Certificata per applicazioni navali.

DM.	CODICE	IMBALLO
20	050416020	60
25	050416025	40
32	050416032	60
40	050416040	40
50	050416050	24
63	050416063	13
75	050416075	3
90	050416090	3
1/2"	050411012	1
3/4"	050411034	-
1"	050411100	-
1 1/2"	050411112	-
1 1/4"	050411114	-
2"	050411200	-
2 1/2"	050411212	-
3"	050411300	-

VALVOLA DI FONDO A SFERA IN PVC

bighiera a smontaggio radiale, a funzionamento verticale, provvista di indicazioni sul corpo per la corretta installazione.
Guarnizione in EPDM (FPM su richiesta).
Pressione di esercizio PN 16 a 20 °C. Versioni disponibili per incollaggio femmina ISO metrico e filettata femmina BSP.

INCOLLAGGIO

DM.	PN	CODICE	IMBALLO
20	16	050407020	60
25	16	050407025	40
32	16	050407032	60
40	16	050407040	40
50	16	050407050	24
63	16	050407063	13

VALVOLA A FARFALLA IN PVC

15.4

Valvola a farfalla in PVC grigio per trasporto acqua a smontaggio radiale.
Guarnizione in EPDM, stelo in acciaio zincato.

Pressione di esercizio:
- PN 10 a 20°C fino al D 225,
- PN 6 D 280,
- PN 4 D 315.

Coppia di manovra di 8 Nm (D 50) a 180 Nm (D 315).
Giunzione per frangiatura in accoppiamento con collari e flange.

CODICE	DM.	PN	IMBALLO
050409063	63	10	5
050409075	75	10	5
050409090	90	10	4
050409110	110	10	3
050409125	125	10	2
050409140	140	10	5
050409160	160	10	5
050409200	200	10	1
050409225	225	10	2
050409280	280	6	1

	ATTUATORE ELETTRICO	ATTUATORE PNEUMATICO SEMPLICE EFFETTO	ATTUATORE PNEUMATICO DOPPIO EFFETTO	RIDUTTORE A VOLANTINO
DM.				
50				
63	“	“	“	
75	“	“	“	“
90	“	“	“	“
110	“	“	“	“
125	“	“	“	“
140	“	“	“	“
160	“	“	“	“
225	“	“	“	“
280	“	“	“	“

VALVOLA RITEGNO TRASPARENTE

15.4

CODICE	DM.	IMBALLO
050420050	50	4
050420063	63”	4
050420075	75	4
050420090	90	1
050420110	110	1
050420125	125	1
050420140	140	1
050420160	160	1

15.4 VALVOLA A CLAPET IN PVC

Valvola a clapet in PVC

Guarnizione in EPDM.
Giunzione per flangiatura con collari di appoggio e guarnizioni piane.
Pressione PN 5 a 20 °C.

CODICE	DM.	PN	IMBALLO
050410050	50	5	1
050410063	63	5	1
050410075	75	5	1
050410090	90	5	1
050410110	110	5	1
050410140	140	5	1
050410160	160	5	1
050410225	225	5	1

Tubazioni

15.5

15.5 TUBO IN PVC RIGIDO

PER CONDOTTE DI FLUIDI IN PRESSIONE CONFORME ALLA NORMA UNI EN 1452 E RISPONDENTE ALLE PRESCRIZIONI DEL DECRETO N° 174 DEL 06/04/04 (GU N° 166 DEL 17/07/04) DEL MINISTERO DELLA SALUTE.

Ø EST. mm	PN	CODICE	DESCRIZIONE
32	10	050201032	tubo PVC Ø32
40	10	050201040	tubo PVC Ø40
50	10	050201050	tubo PVC Ø50
50	10	050202T50	tubo in PVC TR. Ø50
63	10	050201063	tubo PVC Ø63
63	10	050202T63	tubo PVC Ø63 TR.
75	10	050201075	tubo PVC Ø75
90	10	050201090	tubo PVC Ø90
110	10	050201110	tubo PVC Ø110
125	10	050201125	tubo PVC Ø125
140	10	050201140	tubo PVC Ø140
140	20	050201141	tubo PVC Ø140
160	10	050201160	tubo PVC Ø160
200	10	050201200	tubo PVC Ø200
200	20	050201201	tubo PVC Ø200
225	10	050201225	tubo PVC Ø225
250	10	050201250	tubo PVC Ø250
315	10	050201315	tubo PVC Ø315

15.5 TUBO IN PVC SEMIRIGIDO

HIDROTUBO

- Tubo flessibile in PVC con spirale di rinforzo.
- Grande flessibilità che consente raggi di curvatura molto stretti.
- Alta resistenza meccanica grazie alla spirale di rinforzo che evita pericolosi schiacciamenti.
- Elevata praticità d'impiego, permette di seguire il tracciato più conveniente senza utilizzare gomiti o giunti.
- Un solo operatore è in grado di utilizzare il tubo senza particolari difficoltà.
- Tempi di posa ridotti rispetto ad altri tipi di tubazioni (polietilene o PVC rigido).
- Facilità di trasporto, una confezione di tubo da 50 m e Ø 50 mm ha un peso di quasi 35 kg e un volume d'ingombro tale da poter essere trasportato anche con un'autovettura. Queste caratteristiche ne fanno il prodotto oggi più indicato per realizzare tutti i collegamenti idraulici relativi alla circolazione dell'acqua nelle piscine
- Ideale per scarichi, circuiti di depurazione piscine e vasche idromassaggio
- libero da Cd/Pb/Ba

CODICE	D. Int (mm)	D. ext. (mm)	Lunghezza (m)	Pressione di esercizio (bar)	Pressione di scoppio (bar)	Raggio min. di curvatura (mm)
050222050	43	50	50	5	15	129
050222063	55	63	25	5	15	165

IDROPOOL

- Tubo in PVC con spirale in PVC rigido antiurto, resistente allo schiacciamento.
- Superfici interna ed esterna lisce.
- Diametri calibrati per un corretto e facile montaggio dei manicotti tramite incollaggio.
- Temperatura d'esercizio -5 °C + 60 °C.
- Colore: grigio o bianco in base alle disponibilità.

CODICE	DESCRIZIONE	LUNGHEZZA m
050220020	TUBO SEMIRIGIDO IDROPOOLØ 20	30
050220025	TUBO SEMIRIGIDO IDROPOOLØ 25	30
050220032	TUBO SEMIRIGIDO IDROPOOLØ 32	30
050220040	TUBO SEMIRIGIDO IDROPOOL Ø 40	30
050220050	TUBO SEMIRIGIDO IDROPOOL Ø 50	50
050220063	TUBO SEMIRIGIDO IDROPOOLØ 63	30
050220075	TUBO SEMIRIGIDO IDROPOOL Ø 75	30

QUADRAPOOL

- L'affidabilità del PVC rigido combinata con la praticità d'uso del PVC plastificato unite in un unico prodotto garantiscono alta resistenza alla compressione.
- Sottostrato in HAYCLOR®, materiale rigido termoplastico ad alta resistenza, garantisce resistenza all'aggressione del cloro per concentrazioni fino a 10.000 ppm in soluzione acquosa.
- Resistente alle muffe secondo la normativa ASTM G21per i seguenti ceppi fungini: Aspergillusniger, Chaetomiumglobosum, Penicilliumfuniculosus, Paecilomycesvariotii e Gliocadiumvirens.

CODICE	DESCRIZIONE
050221050	TUBO SEMIRIGIDO QUADRAPOOL Ø 50
050221063	TUBO SEMIRIGIDO QUADRAPOOL Ø 63

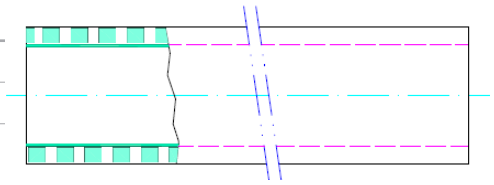

Sottostrato in HAYCLOR® Spirale in PVC rigido a sezione quadrata

Ø EST. mm	Ø INT. mm	SPESSORE mm	PESO gr/mt	PRESSIONE ESERCIZIO bar	PRESSIONE SCOPPIO bar	VUOTO m H2O	RAGGIO CURVATURA mm	LUNGHEZZA m
50,3	42	8,3	750	7	21	7	160	50
63,2	55	8,2	1000	5	15	7	220	30

Adesivi e Componenti

15.6

CODICE	DESCRIZIONE	IMBALLO pz
050303050	PVC GEL FLACONE 500 ml	12
050303100	PVC GEL FLACONE 1000 ml	8

- Colla tixotropica (non cola) per PVC rigido, senza THF, a presa rapida per l'incollaggio di tubi, manicotti e raccordi.
- Ideale anche per giunzioni non perfettamente combacianti, grazie alla sua capacità riempitiva.
- Ideale per sistemi a pressione, a caduta e di drenaggio.
- Adatto per tubi di diametro inferiore o uguale a 250 mm.
- Pressione massima 16 bar (PN 16).

CODICE	DESCRIZIONE	IMBALLO pz
050303W05	WDF-05 FLACONE 500 ml	12
050303W10	WDF-05 FLACONE 1000 ml	8

- Adesivo tixotropica (non cola) per PVC rigido e flessibile, di colore blu, a presa molto rapida.
- Ideale per l'incollaggio di tubi, manicotti e raccordi in PVC per sistemi a pressione, di scarico o di drenaggio.
- Si adatta anche per giunzioni non perfettamente combacianti, avendo una leggera capacità riempitiva.
- Indicato per piscine, spa, vasche idromassaggio e in presenza di umidità.
- Pennello integrato nel tappo per una applicazione rapida, facile e precisa.
- Adatto per tubi di diametro inferiore o uguale a 160 mm. Pressione massima 16 bar (PN 16).

CODICE	DESCRIZIONE	IMBALLO pz
050303SOL	PVC CLEANER 1000 ml	6

- Detergente per la pulizia, lo sgrassaggio e la preparazione delle superfici di tubi, manicotti e raccordi in PVC-U, PVC-C e ABS prima dell'incollaggio.
- Adatta per la rimoz. di residui di colla non induriti e pulizia di pennelli e utensili.
- Non idoneo per la diluizione di adesivi a base di PVC.

CODICE	DESCRIZIONE	IMBALLO pz
050303001	SCIVOLANTE IN GEL tubo 250 gr	8

- Scivolante in gel idrosolubile e senza acidi per l'innesto di tubi e raccordi con inserto in gomma.
- Adatto per PVC, PVC-O, PE, PP, PRV, calcestruzzo e ghisa rivestita.
- Certificato per impianti di acqua potabile.
- Elevato potere scivolante, per tutti i diametri, anche su superfici bagnate.

CODICE	DESCRIZIONE	IMBALLO pz
050303MAX	AQUA MAX - BIANCO - 425 gr	12
050303MAG	AQUA MAX - GRIGIO - 425 gr	6

- Adesivo di montaggio e sigillante resistente all'acqua (anche clorata o di mare) e ai solventi.
- Idoneo per l'incollaggio, il montaggio e la sigillatura di quasi tutti i materiali su quasi tutte le superfici (lisce, porose e non porose).
- Adatto per tutti i tipi di applicazioni dentro e intorno alla piscina, come skimmer, bordi, piastrelle, scarichi, coperture, tubi di scarico e giunti di dilatazione.
- Non adatto a PE, PP, PTFE, gesso puro e bitume.

15.6 ADESIVI E COMPLEMENTI PER PVC

- Adesivo a base di PVC disciolto in solvente.
- Ideale per giunzioni longitudinali di tubi in PVC rigido, assemblaggio di tubi e raccordi in PVC anche sotto pressione, condutture in PVC rigido per cavi. Indicato anche per ABS e altre plastiche.

CODICE	DESCRIZIONE
050301000	TANGIT x PVC-U S/PENN. - 1000 g
050301500	TANGIT x PVC-U S/PENN. - 500 g

- Rotolo lunghezza 12 m e altezza nastro 12 mm.

CODICE	DESCRIZIONE
050302001	ROTOLO TEFLON 12 m x 12 mm

15.6 SIGILLANTI LIQUIDI

Sigillante liquido a immersione per piscine, vasche idromassaggio, cisterne.

FUNZIONA A VASCA PIENA!

- Atossico, non corrosivo, non infiammabile e perfettamente sicuro.
- Dose media consigliata: 1-2 bottiglie ogni 100 m^3 d'acqua.
- Agisce su cemento, vetroresina, plastica, ABS, PVC, legno ferro, ecc.
- Funziona a vasca piena senza la necessitò di sostituire l'acqua della piscina.
- Sigilla la maggior parte delle perdite causate da:
  - Fessure*
  - Crepe *
  - Saldature difettose *
  - Raccordi idraulici allentati*

  *fino ad un massimo di 1-2 mm di diametro.
- Dopo aver posizionato la valvola del filtro su "ricircolazione diretta", immettere a vasca piena, lentamente nello skimmer o in corrispondenza di qualche presa di aspirazione.

CODICE	DESCRIZIONE
060501024	FIX A LEAK 1.2 Kg

RACCORDI FAST POOL

Grazie alla sua particolare guarnizione interna che si modella perfettamente alle differenti geometrie del tubo, può essere utilizzato per qualsiasi altro tubo liscio, spiralato in PVC, spiralato in PU, con spirale in acciaio, in gomma termoplastica, e ad ogni altra tubazione flessibile che rientra negli spessori dei raccordi.

Vantaggi:

- mai più collanti per le connessioni dei tubi;
- ottima versatilità grazie alla loro innovativa struttura che consente di bloccare tubi flessibili dello stesso diametro ma con spessori e profili esterni diversi;
- facilmente ispezionabile;
- durata nel tempo grazie alla innovativa formulazione delle materie prime utilizzate che ne garantisce l'utilizzo nelle zone ad alta concentrazione di cloro;
- riduzione nei tempi di montaggio e smontaggio in completa semplicità rispetto alla giunzione ad incollaggio;
- sicurezza nella tenuta meccanica: il portagomma interno è un elemento essenziale, non presente sui comuni raccordi a compressione, che crea rigidità, consentendo di sostenere il tubo come una doppia parete, nel punto di tenuta meccanica, evitando così cedimenti e sfilamenti;
- sicurezza nel tempo: la connessione fast pool produce una bassa incisione della superficie del tubo evitando così l'insorgere di punti di rottura;
- sicurezza di tenuta idraulica: la guarnizione si adatta perfettamente a qualsiasi profilo esterno del tubo e ne garantisce la tenuta nel tempo;
- rotazione assiale del raccordo per un corretto posizionamento del tubo.

Prestazioni:

- resistenza al cloro;
- resistenza allo sfilamento superiore al punto di rottura del tubo;
- rapidità e semplicità di giunzione dei tubi ai raccordi.
- ottima resistenza meccanica alla compressione, trazione e flessione;
- durata nel tempo grazie alla struttura del polipropilene che resiste alle sollecitazioni termiche e meccaniche, agli agenti atmosferici ed ai raggi UV e all'ottima resistenza alla corrosione in qualsiasi ambiente;

GIUNTO FASTPOOL MASCHIO FEMMINA

DM.	CODICE
1" ½ x 50	050180001
2" x 63	050180002
2" x 50	050180015

GIUNTO FASTPOOL

DM.	CODICE
1" ½ x 50	050180003
2" x 63	050180004

GOMITO FASTPOOL MASCHIO

DM.	CODICE
1" ½ x 50	050180005
2" x 50	050180016

GOMITO FASTPOOL FEMMINA

DM.	CODICE
2" x 63	050180006

MANICOTTO FASTPOOL

DM.	CODICE
50	050180007
63	050180008

PASSAPARETE FASTPOOL

DM.	CODICE
1"½– 2" 40-50	050180009
2" – 2"½– 50-63	050180010

Sede legale & deposito nord | Registered Office & North Italy Warehouse:
Via Mottarone, 14/16 - 21020 Bodio Lomnago (VA) - ITALY
Filiale & deposito centro sud | Commercial branch & Central Italy Warehouse:
Via Larga, 18/31 - 47843 Misano Adriatico (RN) - ITALY
Tel. +39 0541 658382

info@dfmitalia.eu - www.aquatechgroup.eu
Piscine residenziali - Piscine pubbliche - Centri Benessere
P. IVA: 01410950552

Sede legale & deposito nord | Registered Office & North Italy Warehouse:
Via Mottarone, 14/16 - 21020 Bodio Lomnago (VA) - ITALY
Filiale & deposito centro sud | Commercial branch & Central Italy Warehouse:
Via Larga, 18/31 - 47843 Misano Adriatico (RN) - ITALY**Tel. +39 0541 658382**

info@dfmitalia.eu - www.aquatechgroup.eu
Piscine residenziali - Piscine pubbliche - Centri Benessere

P. IVA: 01410950552 **- Codice Univoco:** SUBM70N